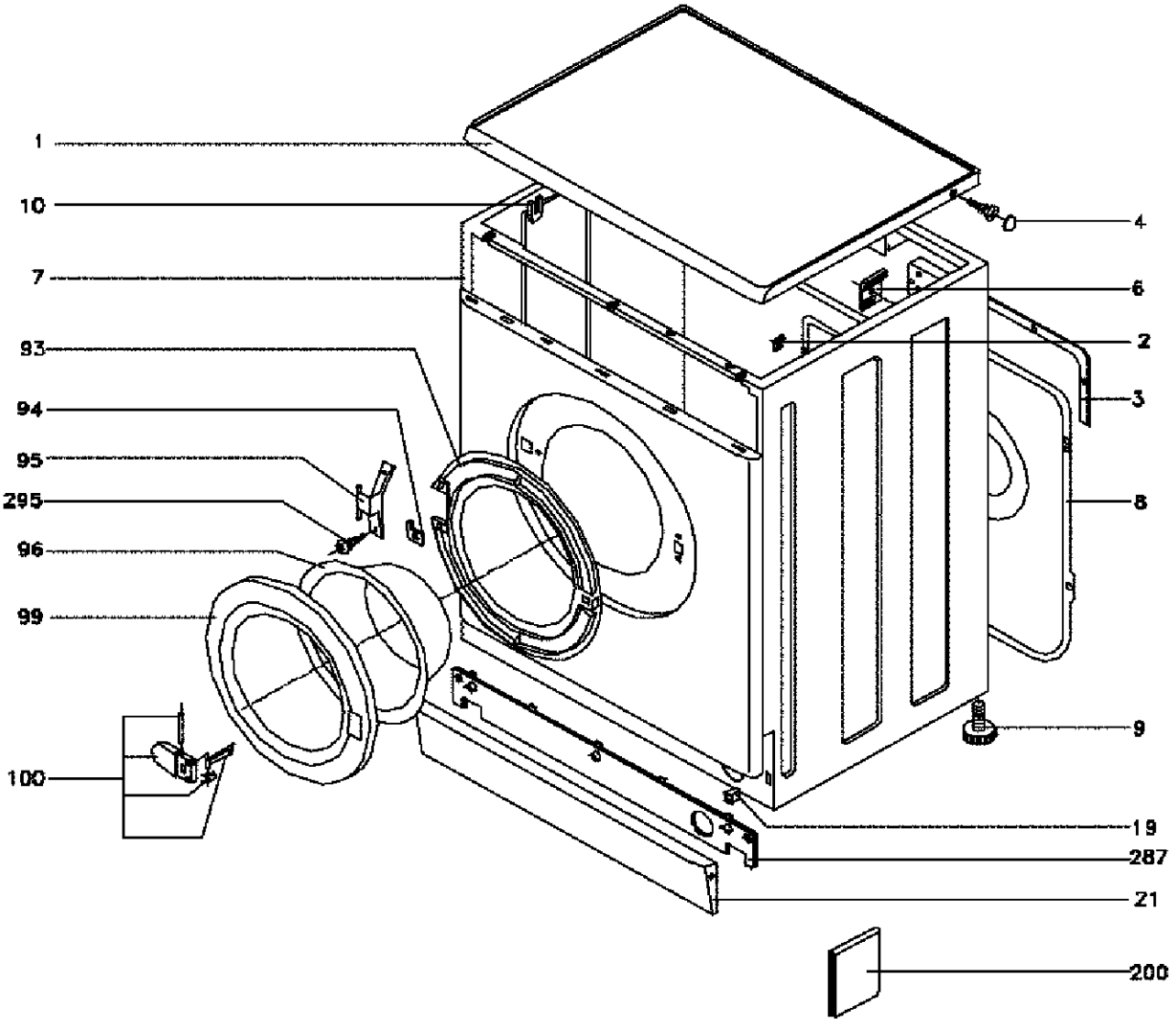
1
10
7
93
94
95
295
96
99
100
4
6
2
3
8
9
19
287
21
200

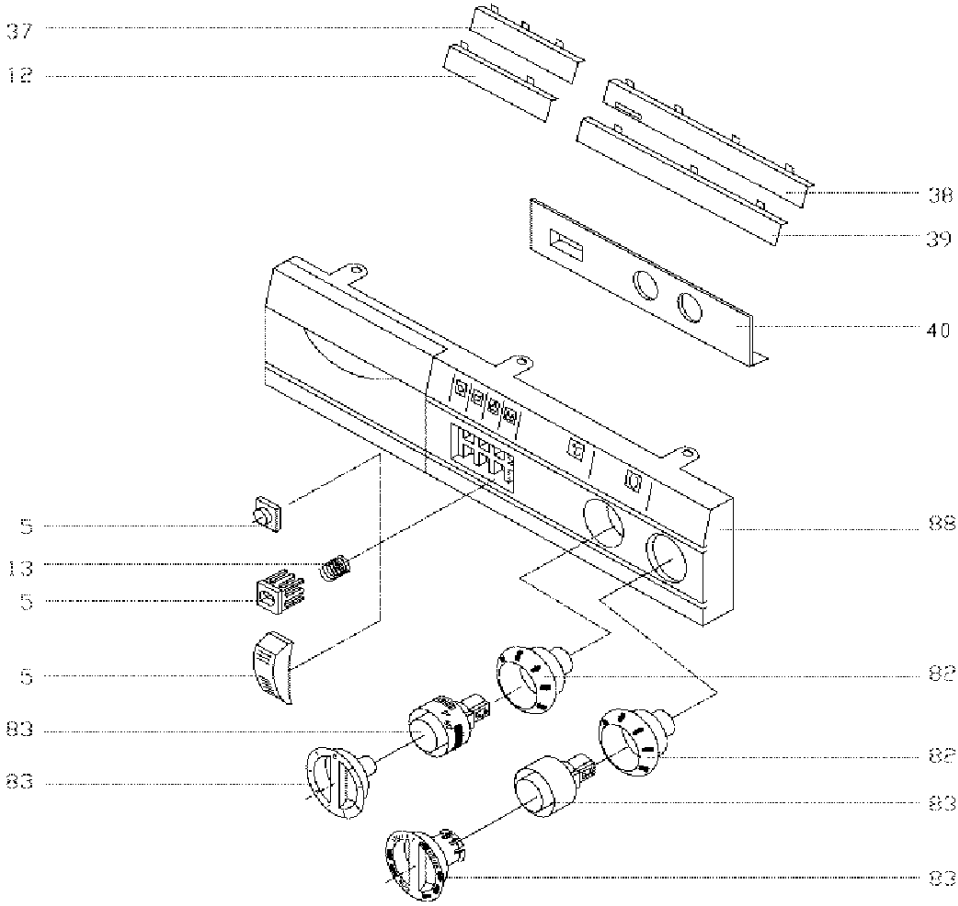
37
12
38
39
40
5
13
5
5
83
83
88
82
82
83
83

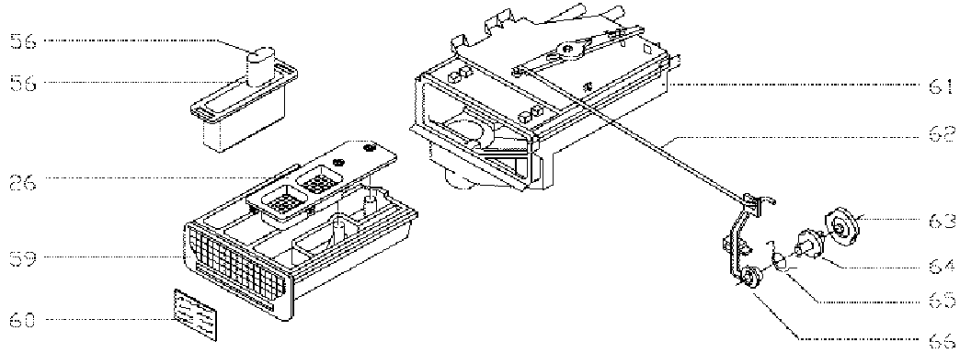
56
56
26
59
60
61
62
63
64
65
66

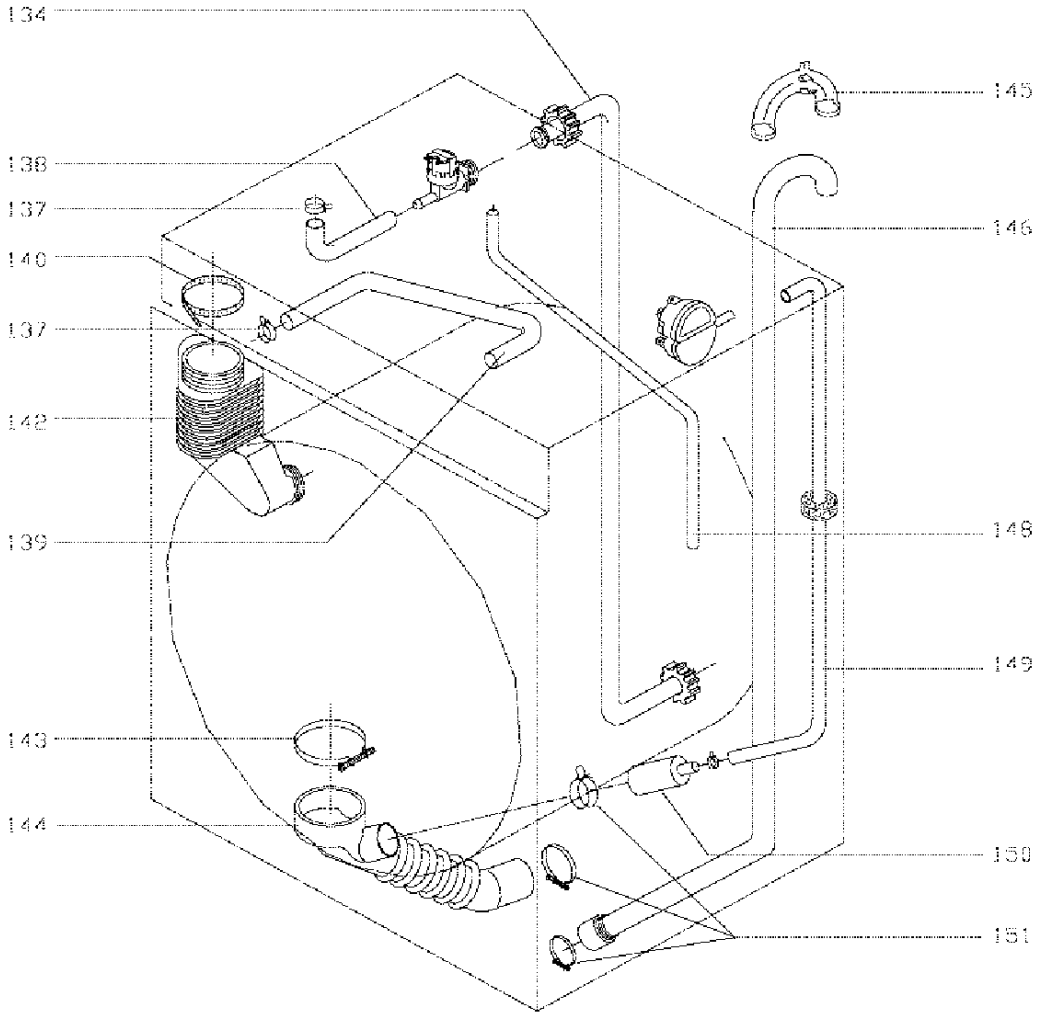
134
145
138
137
146
140
137
142
148
139
149
143
144
150
151

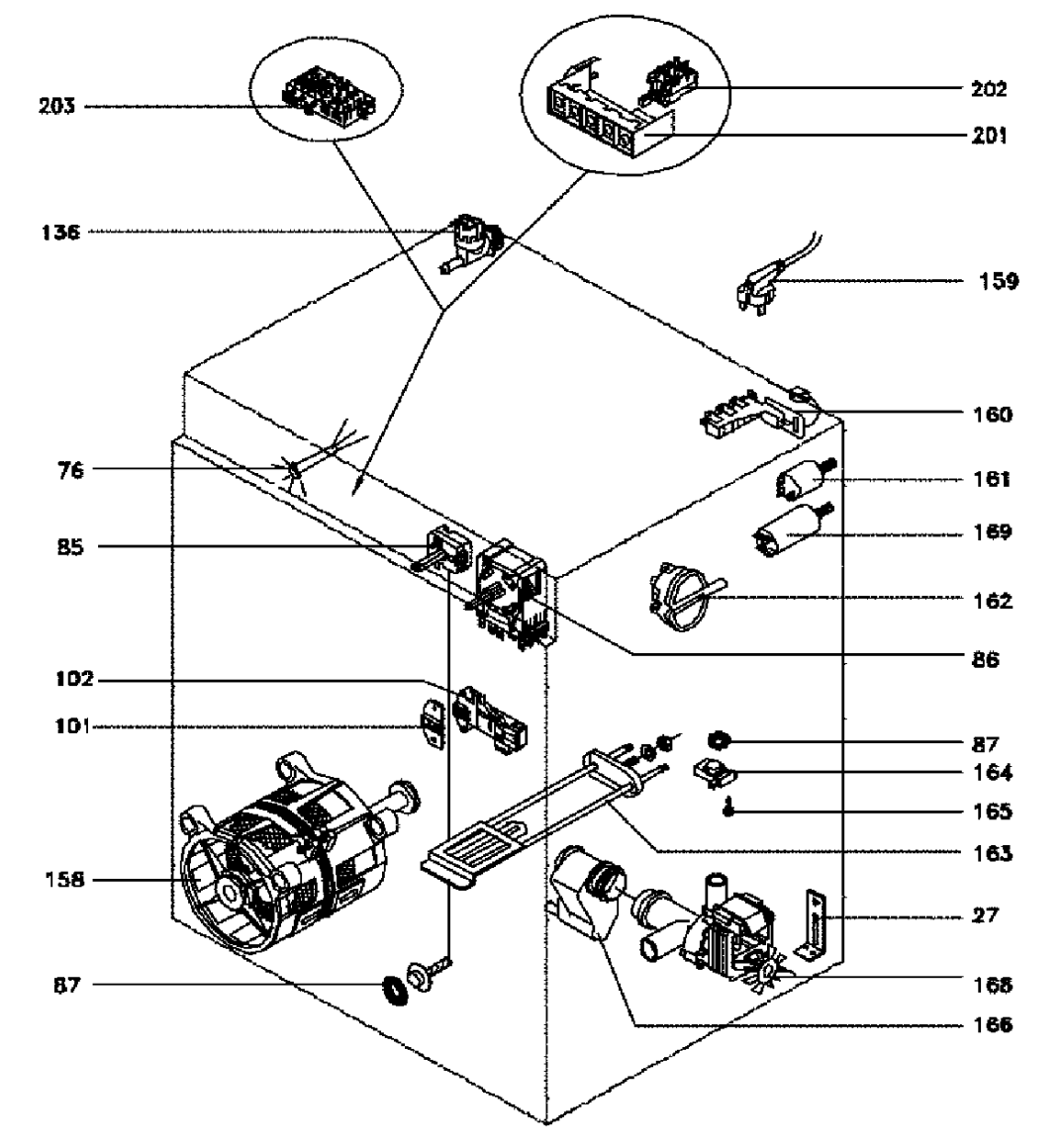
203
202
201
136
159
160
76
161
85
169
162
86
102
101
87
164
165
163
158
27
87
168
166

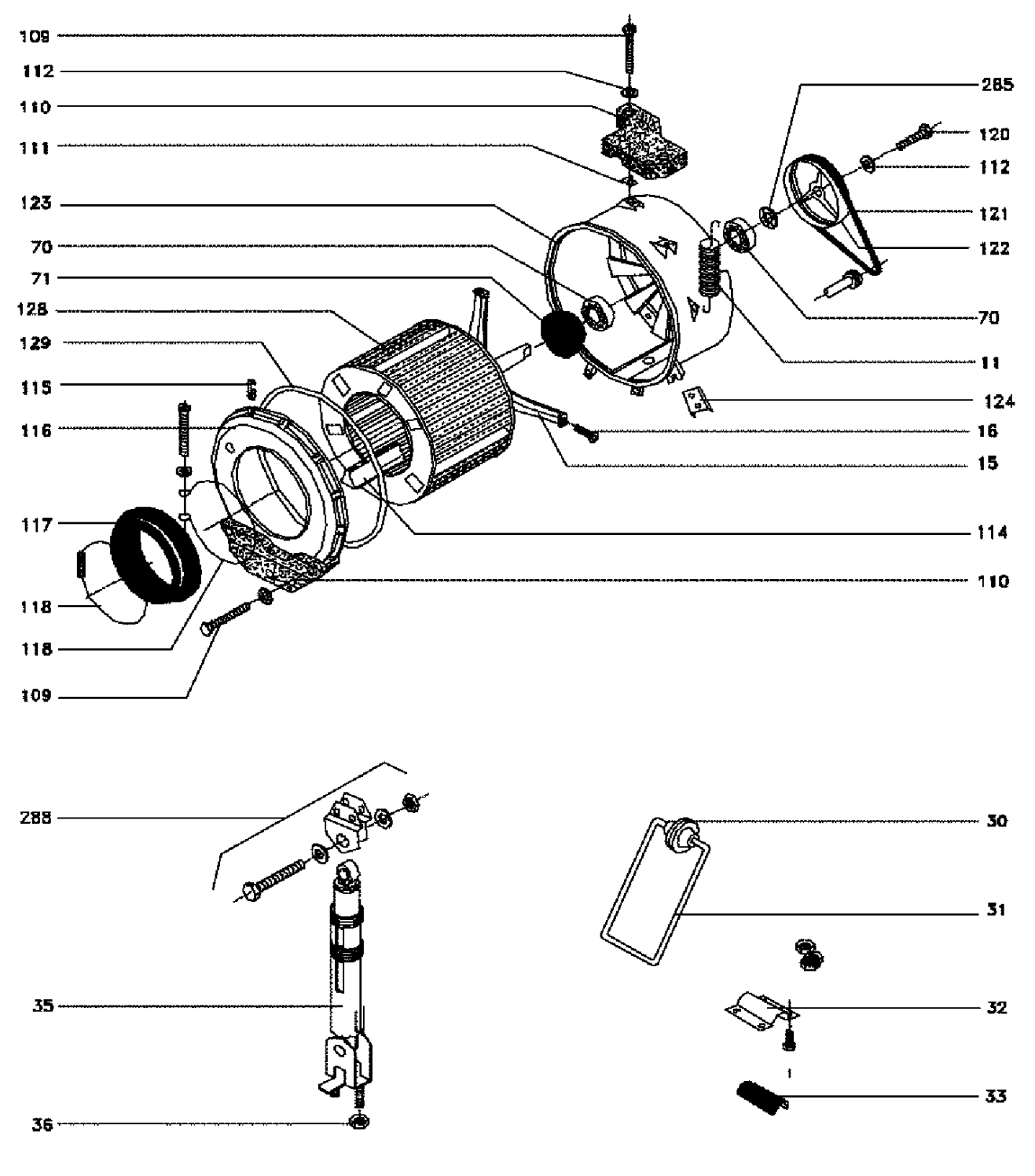
109
112
110
111
123
70
71
128
129
115
116
117
118
118
109
285
120
112
121
122
70
11
124
16
15
114
110
288
35
36
30
31
32
33