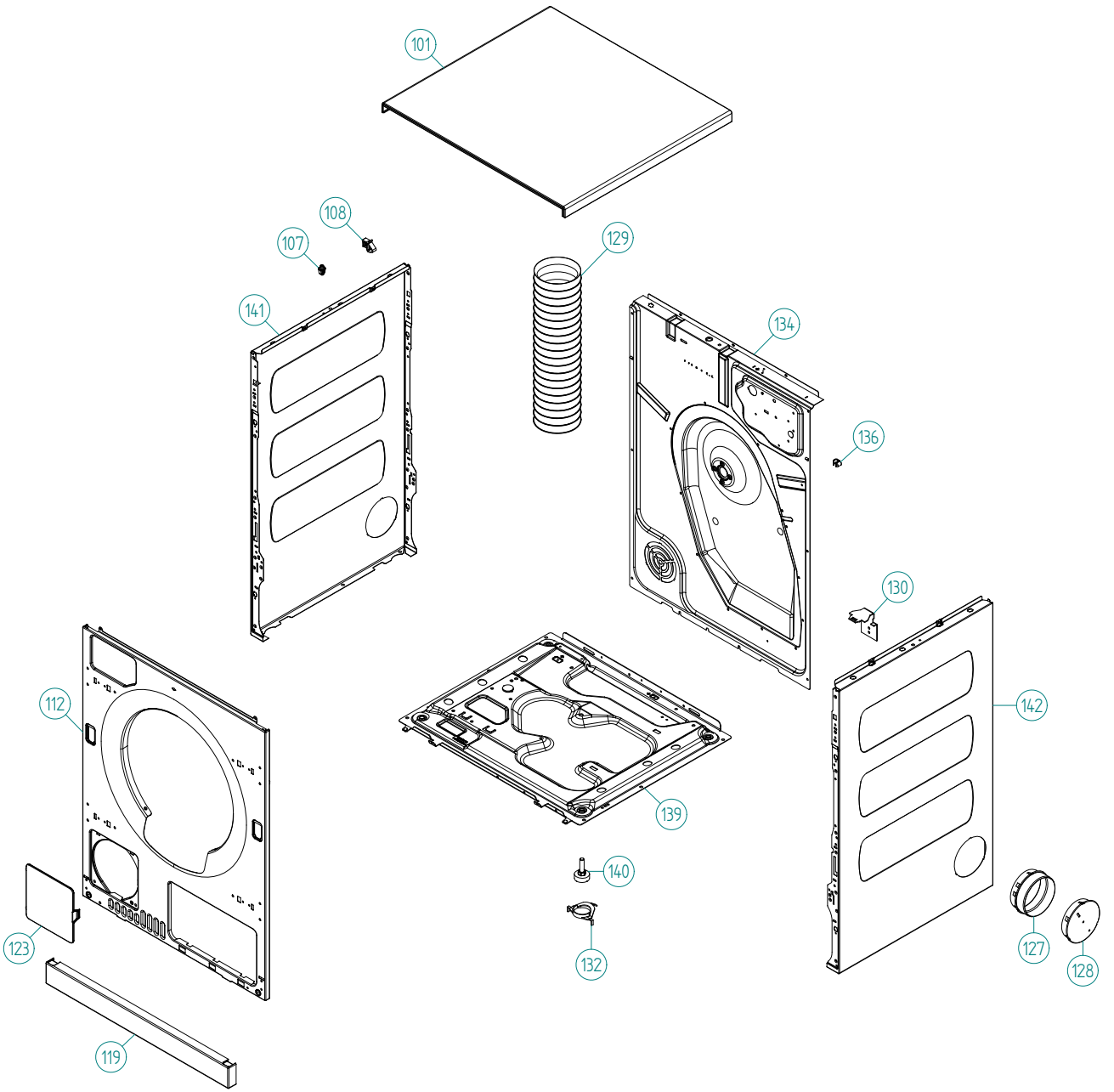
101
108
107
129
141
134
136
130
112
142
139
140
123
132
127
128
119

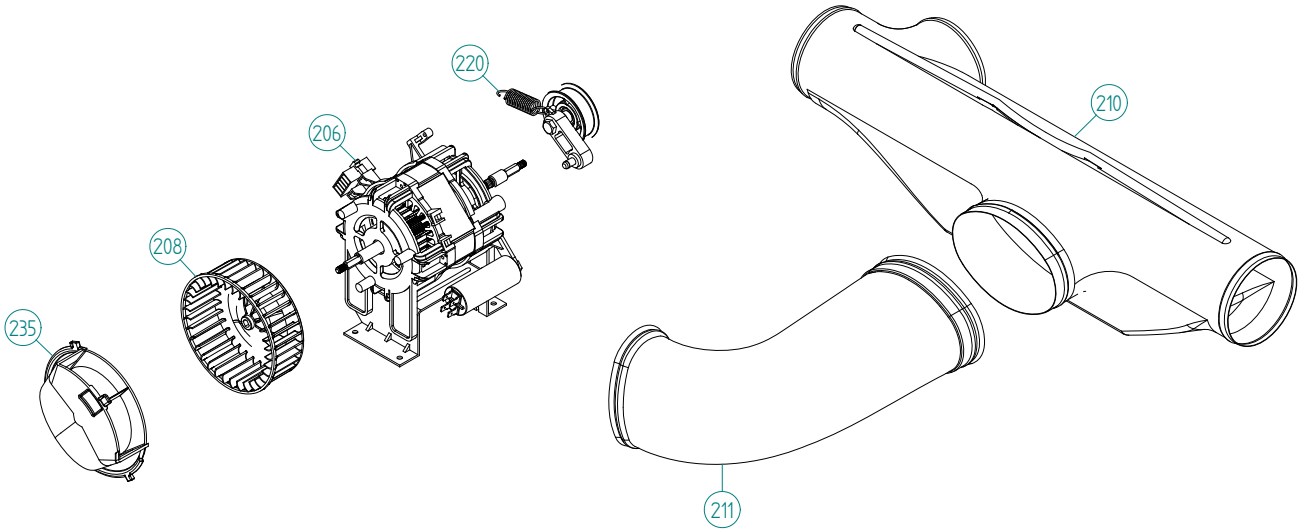
220
206
208
235
210
211

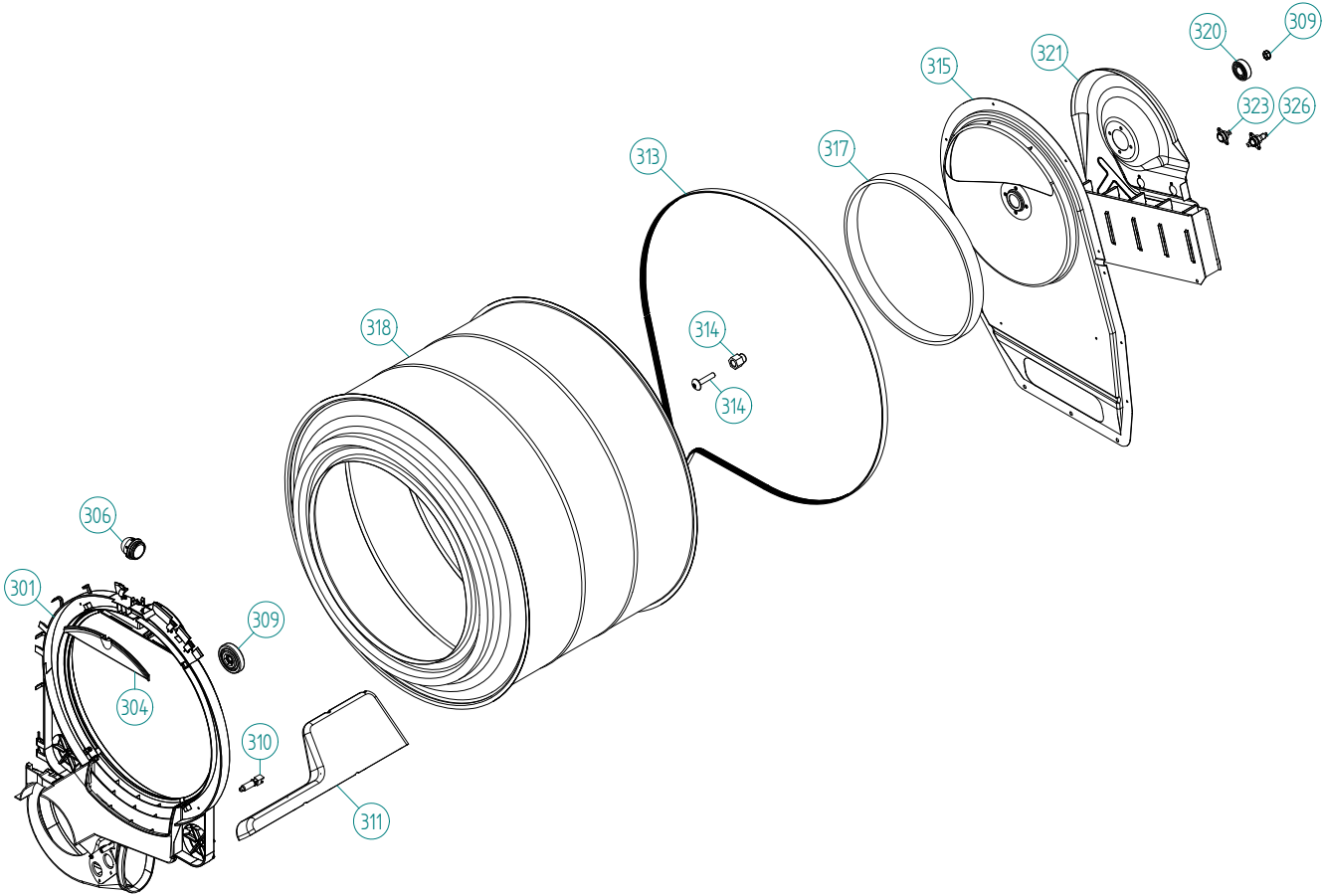
320
309
321
315
323
326
317
313
318
314
314
306
301
309
304
310
311

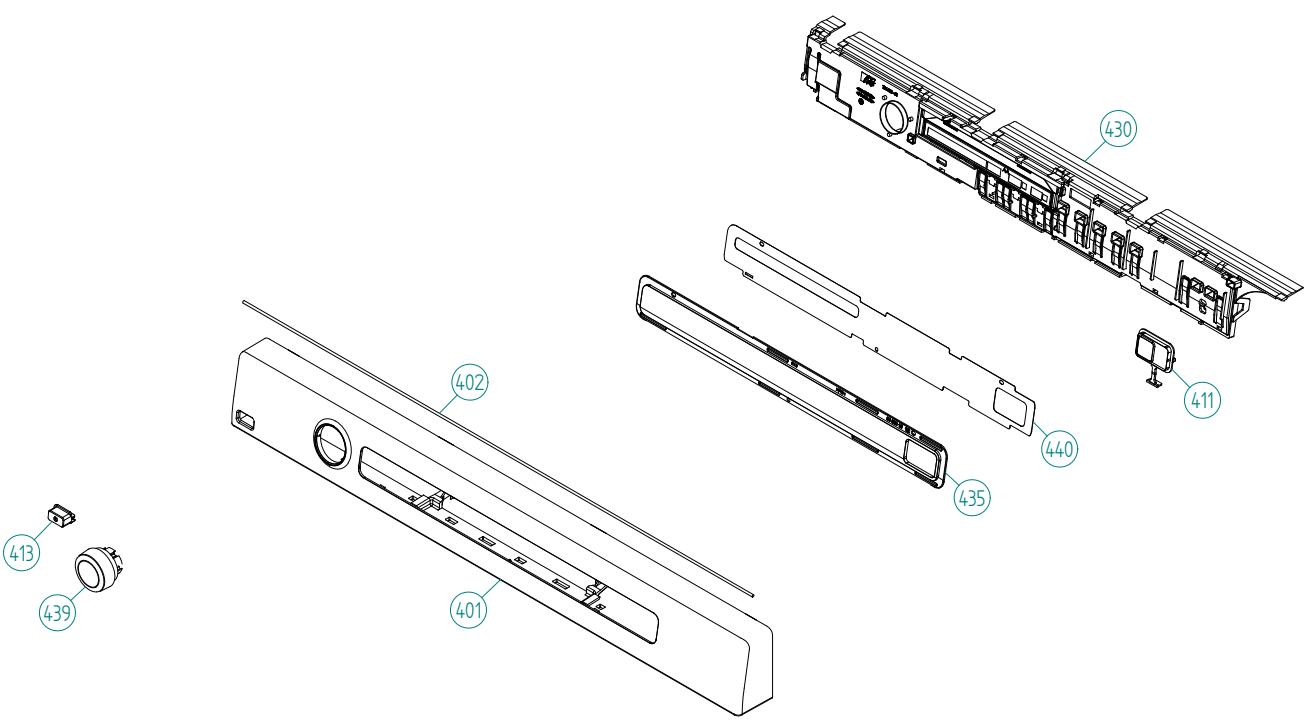
430
411
440
435
402
401
413
439

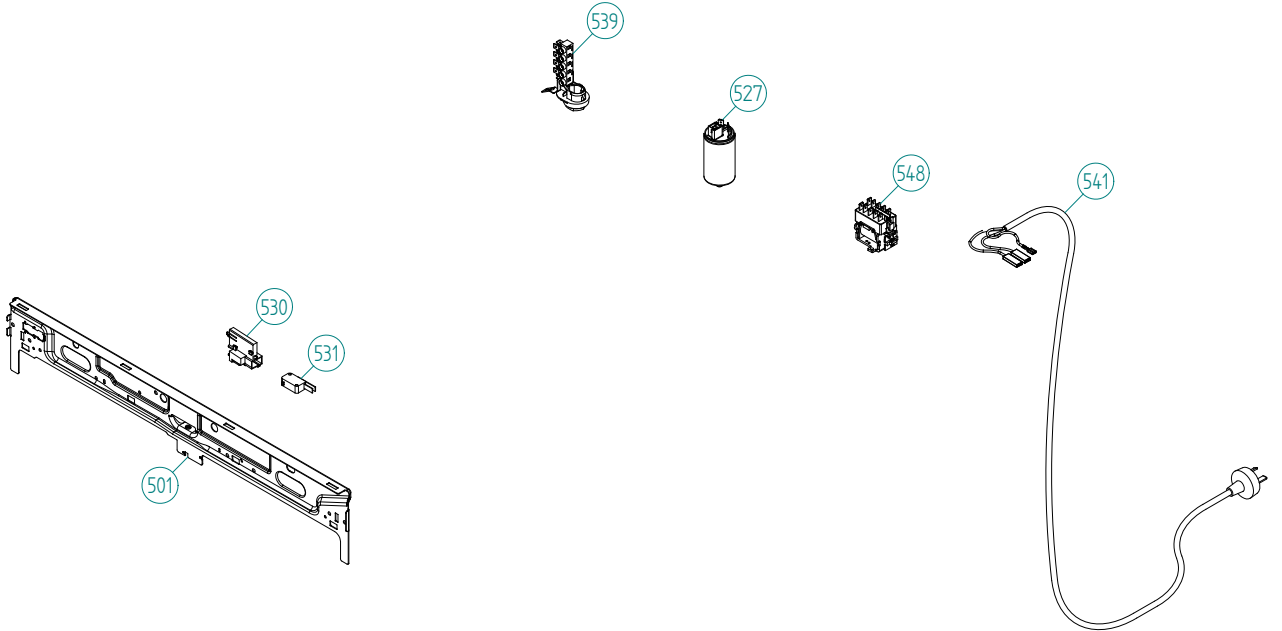
539
527
548
541
530
531
501

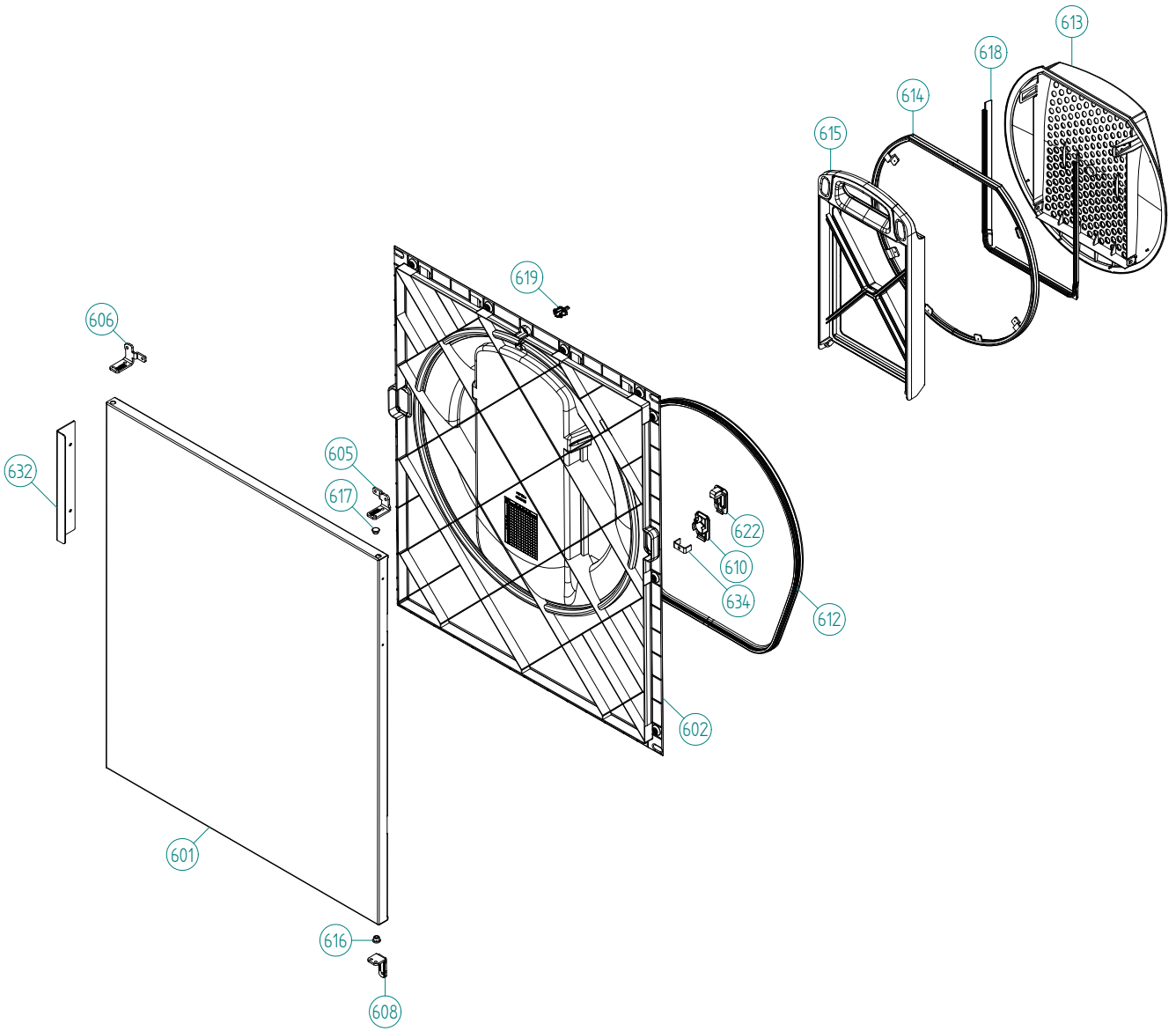
613
618
614
615
619
606
632
605
617
622
610
634
612
602
601
616
608