VUE A

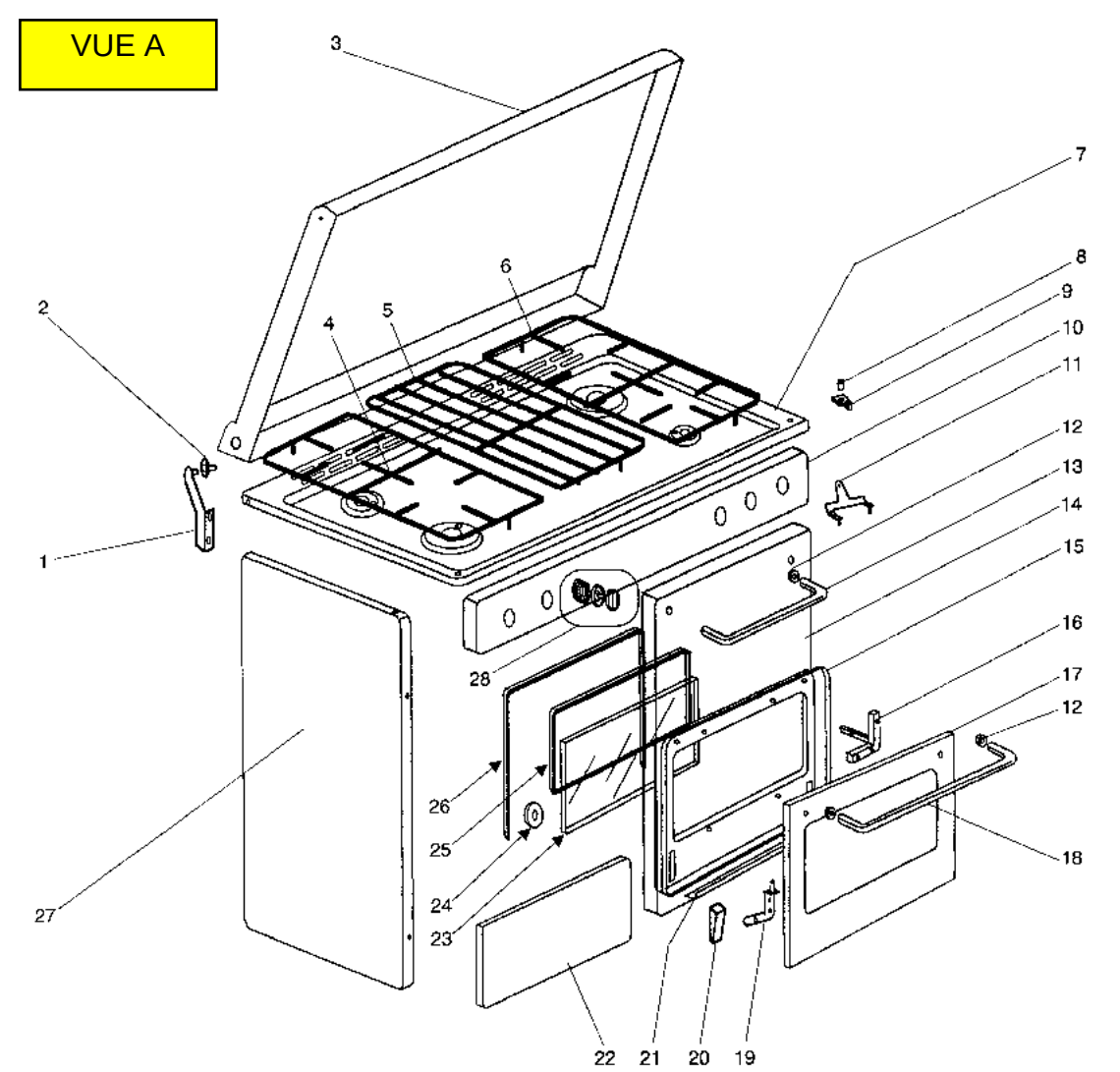

VUE B

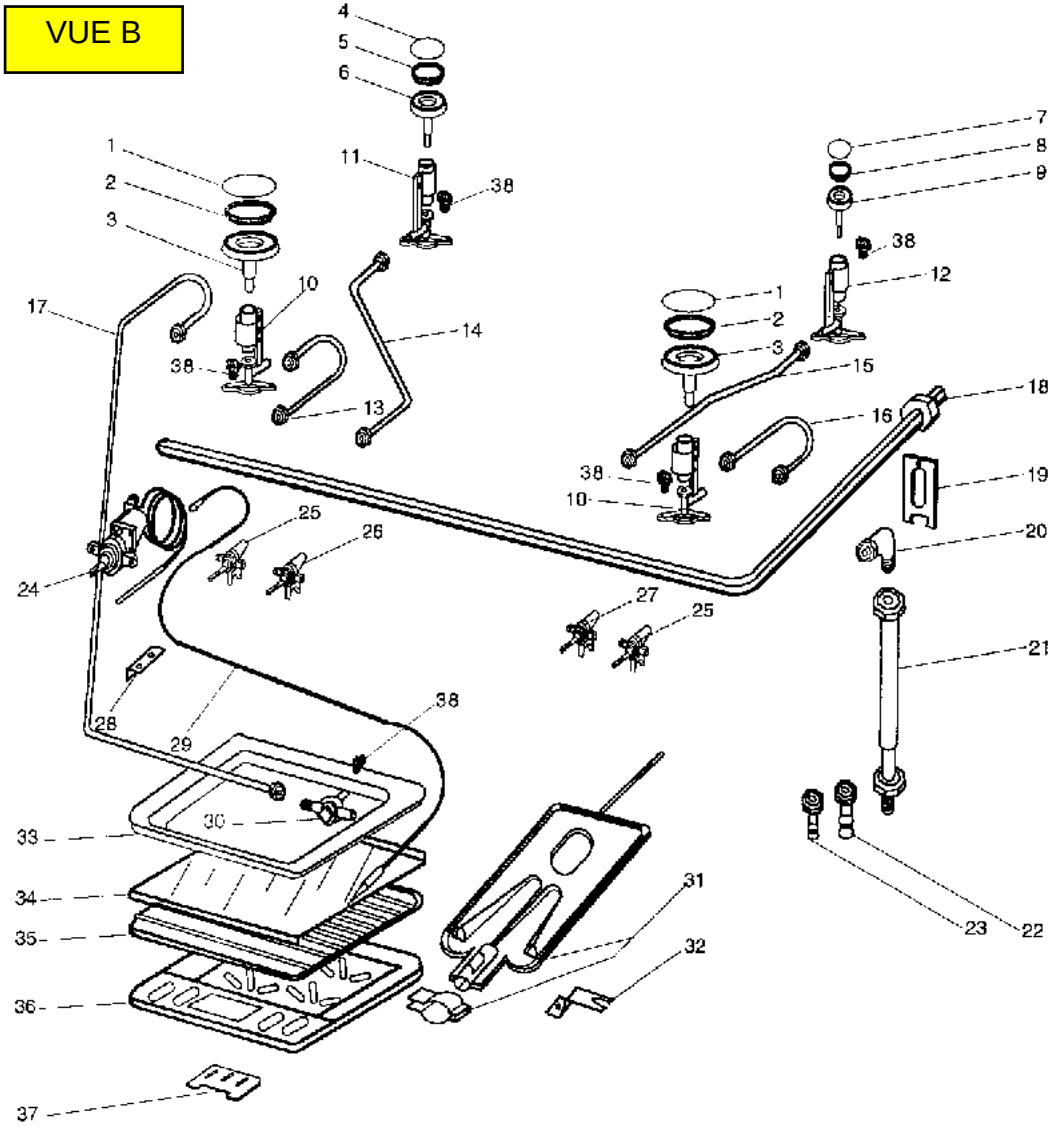
4
5
6
7
8
9
1
2
3
11
38
10
17
14
13
12
15
16
18
19
20
21
22
23
24
25
26
27
28
29
30
31
32
33
34
35
36
37