VUE A

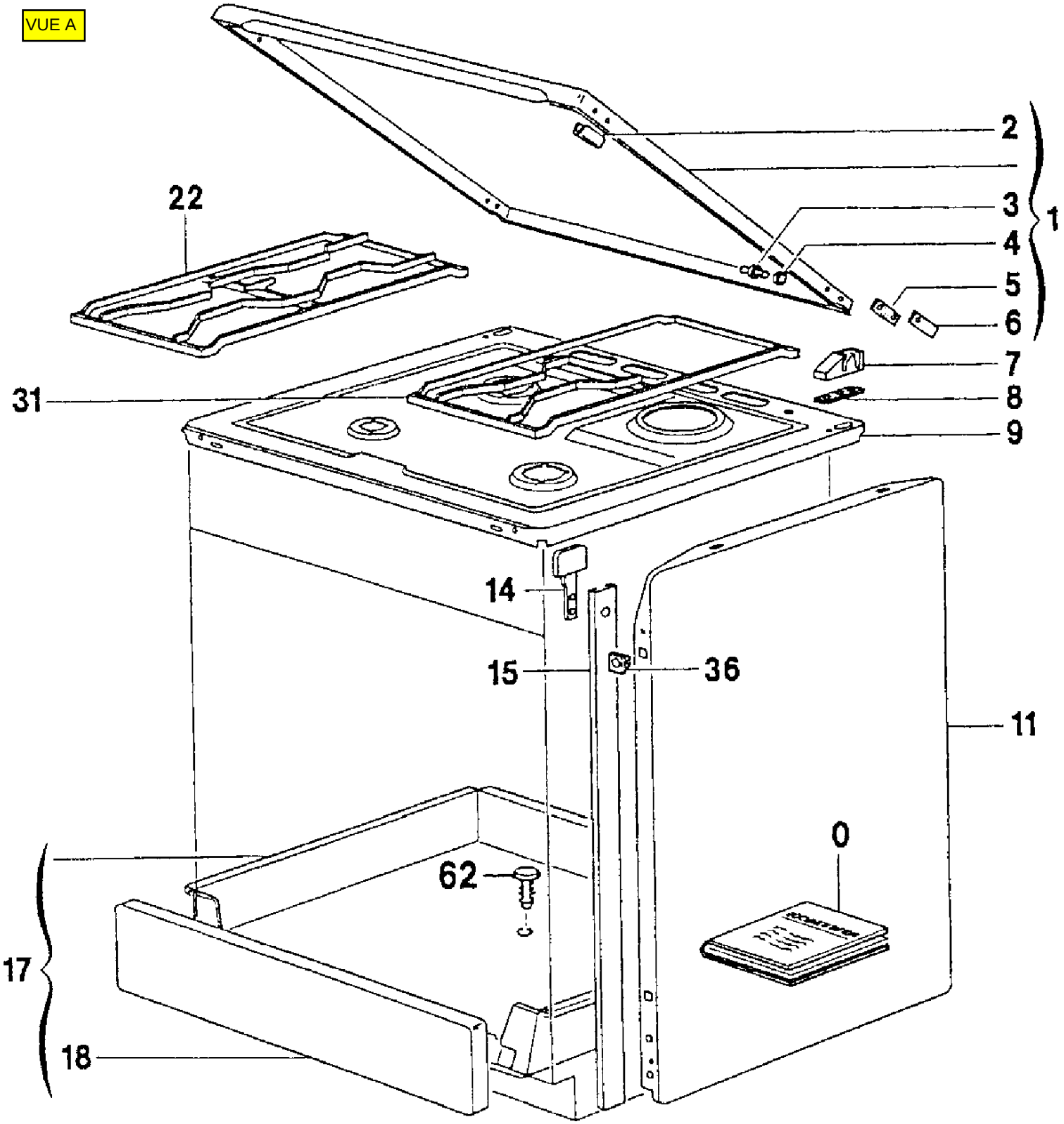

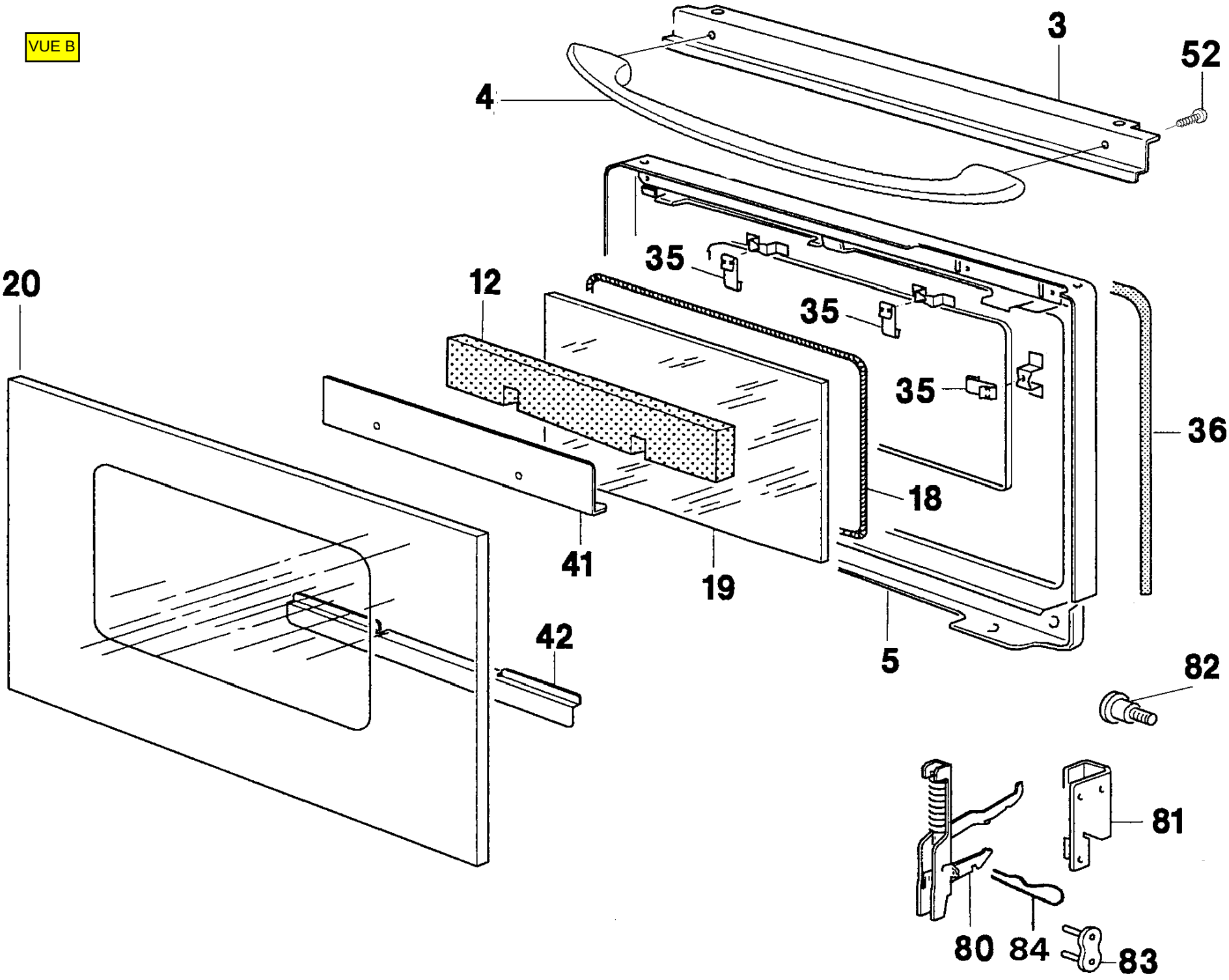
VUE B
3
52
4
35
35
35
12
20
36
18
41
19
5
42
82
81
80
84
83

VUE C

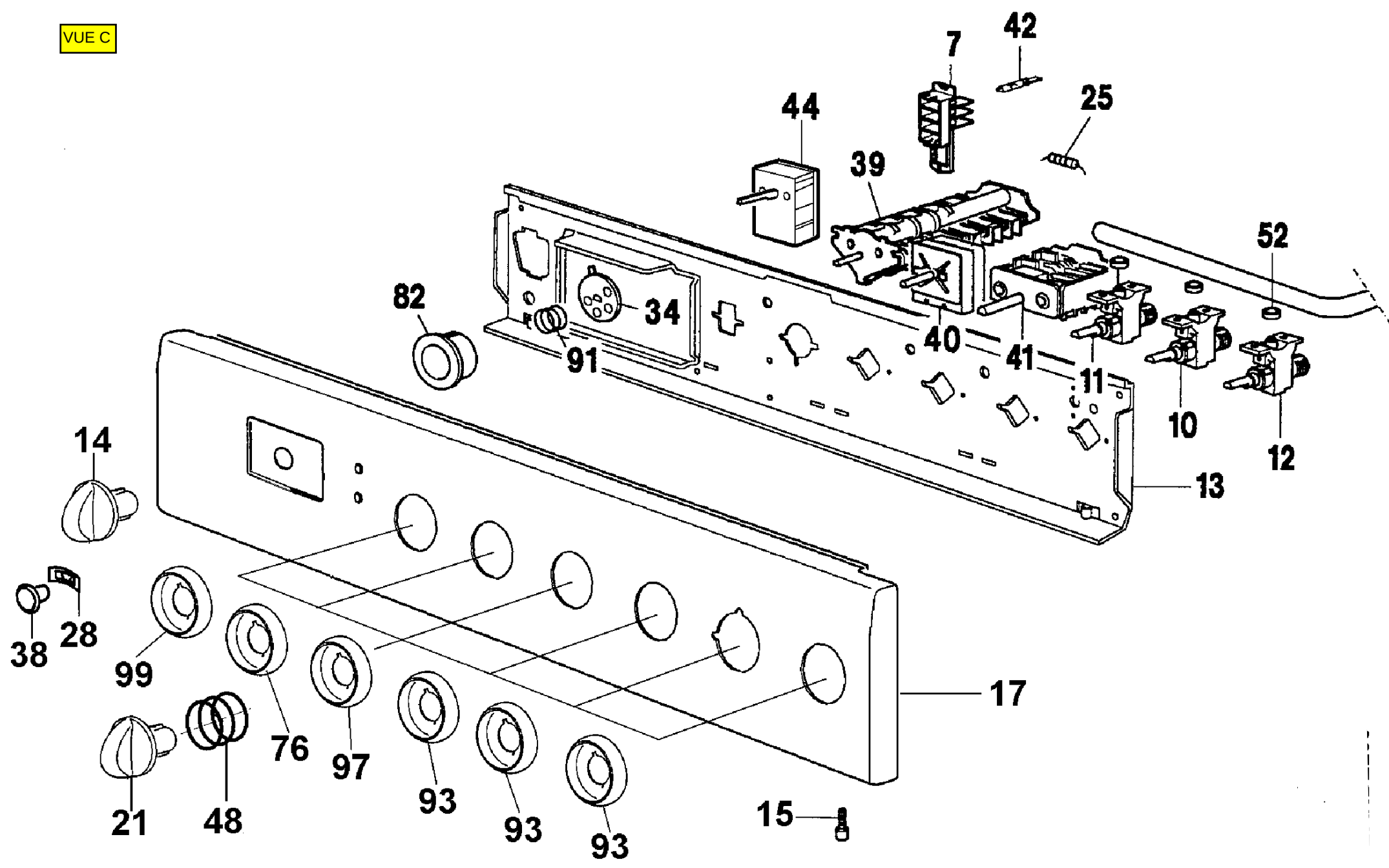
7
42
44
25
39
52
82
34
91
40
41
11
10
12
13
14
38
28
99
76
97
93
93
93
17
21
48
15

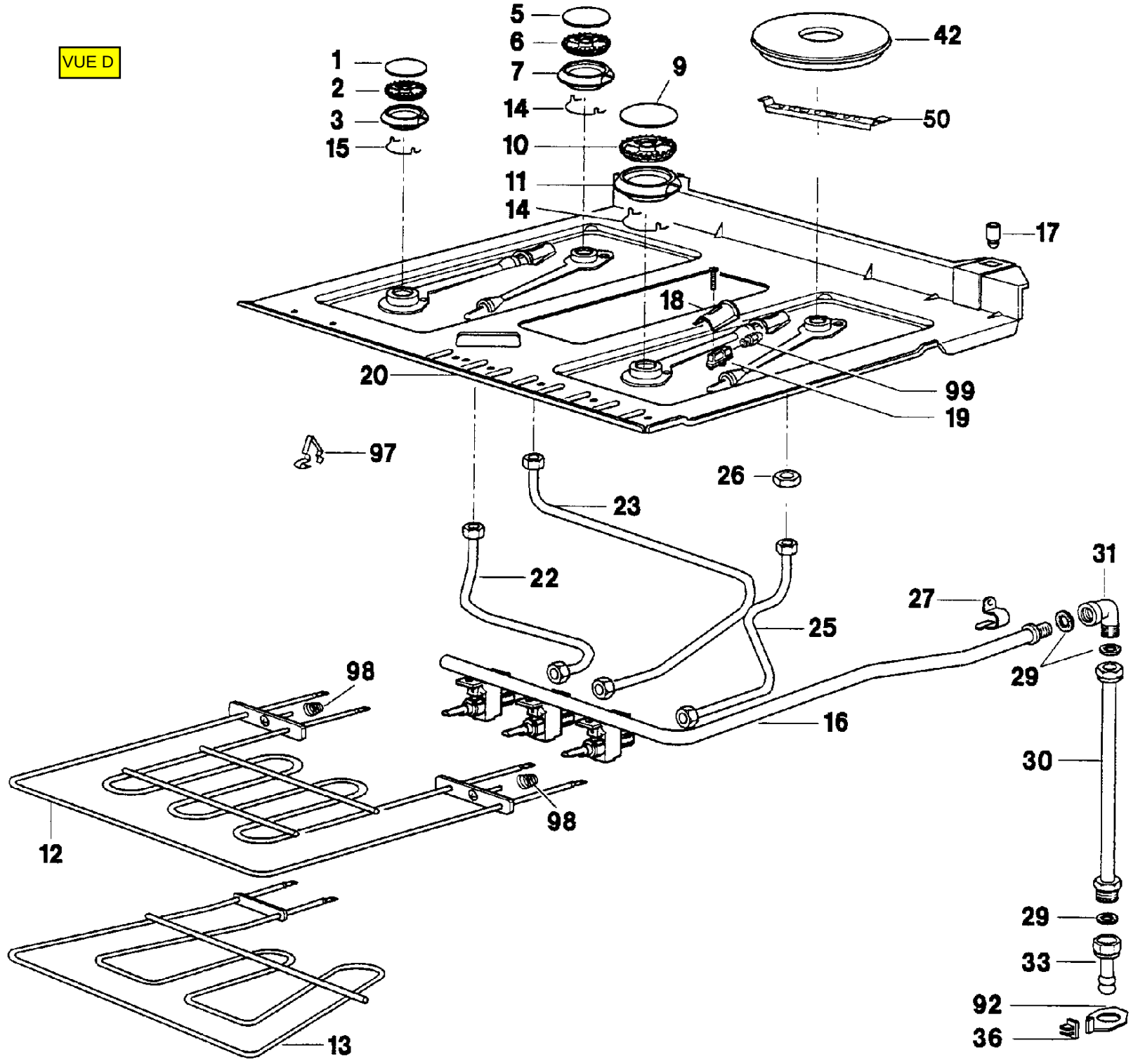
VUE D
1
2
3
15
5
6
7
14
10
11
14
9
42
50
17
18
20
99
19
97
26
23
22
25
27
31
29
16
98
98
12
30
29
33
92
36
13

VUE E

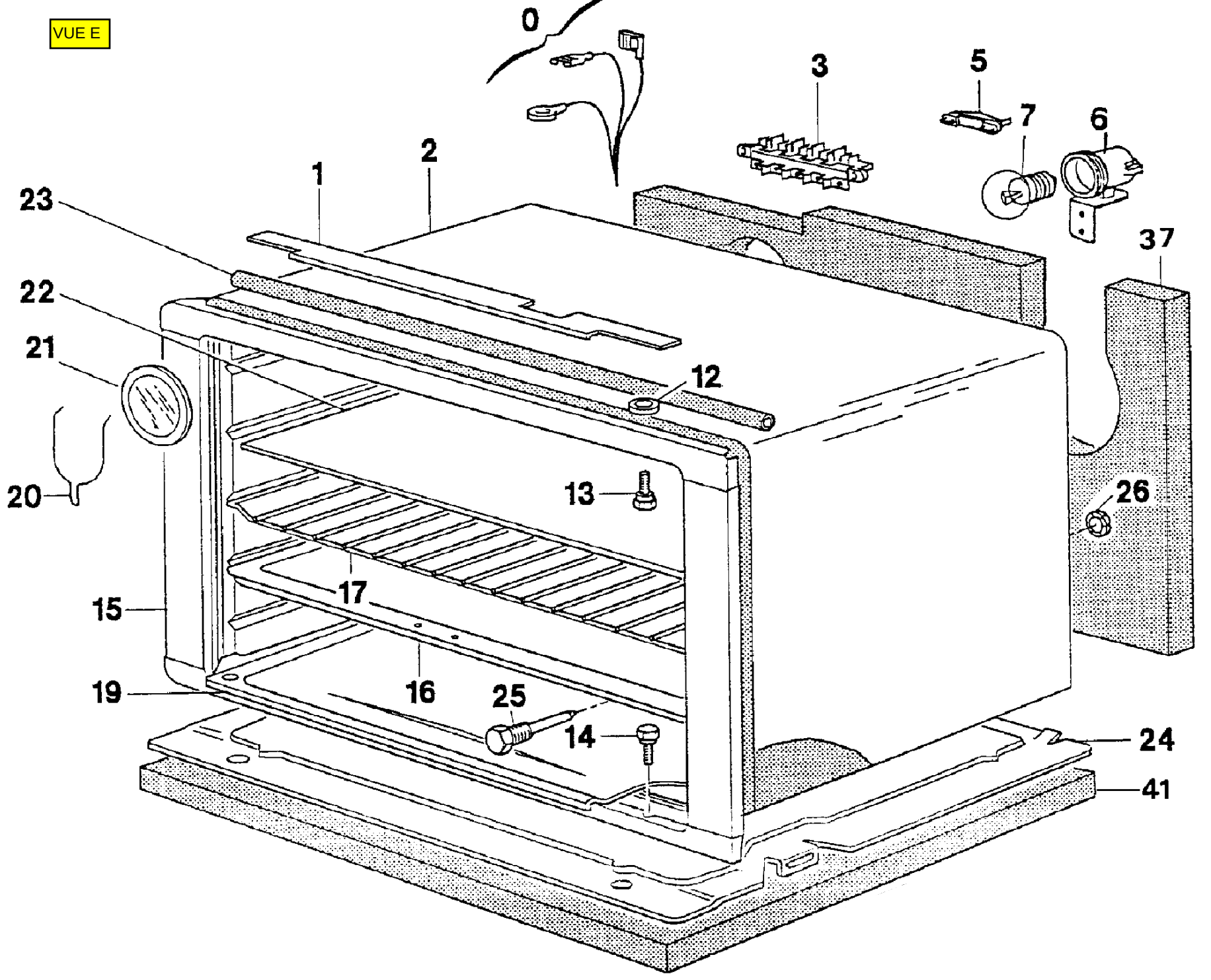

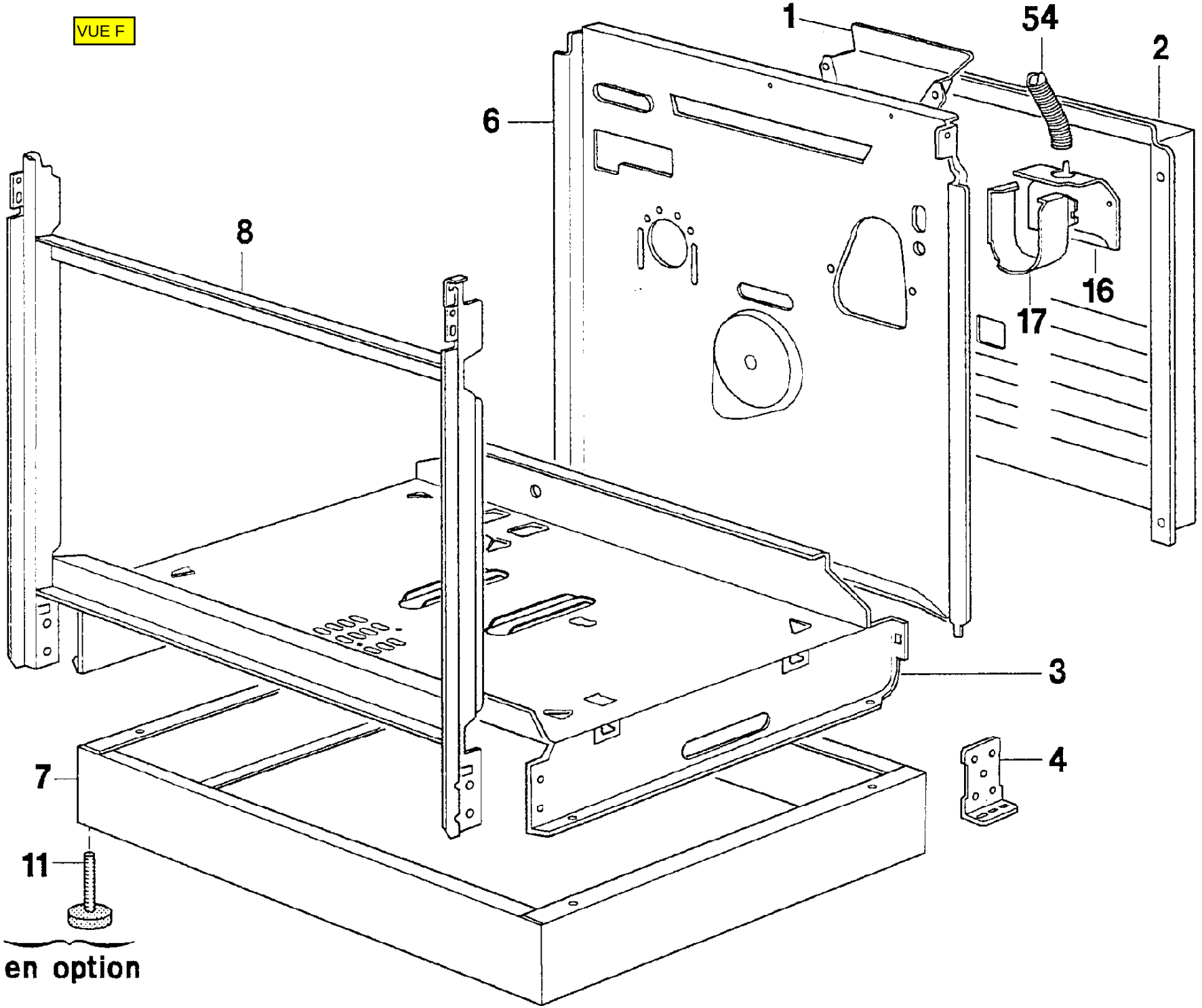
VUE F
1
54
2
6
8
16
17
3
4
7
11
en option
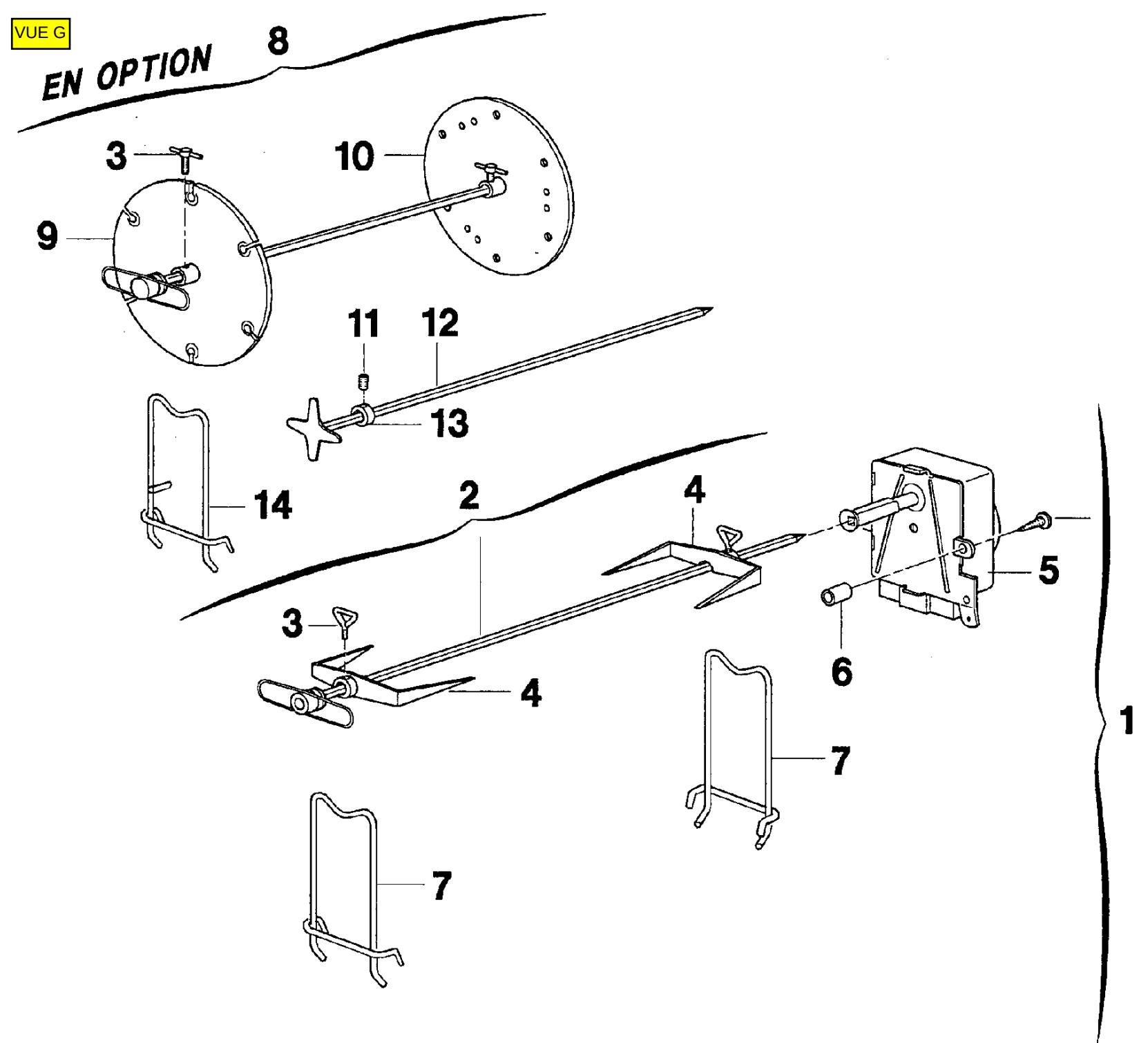
VUE G