VUE A

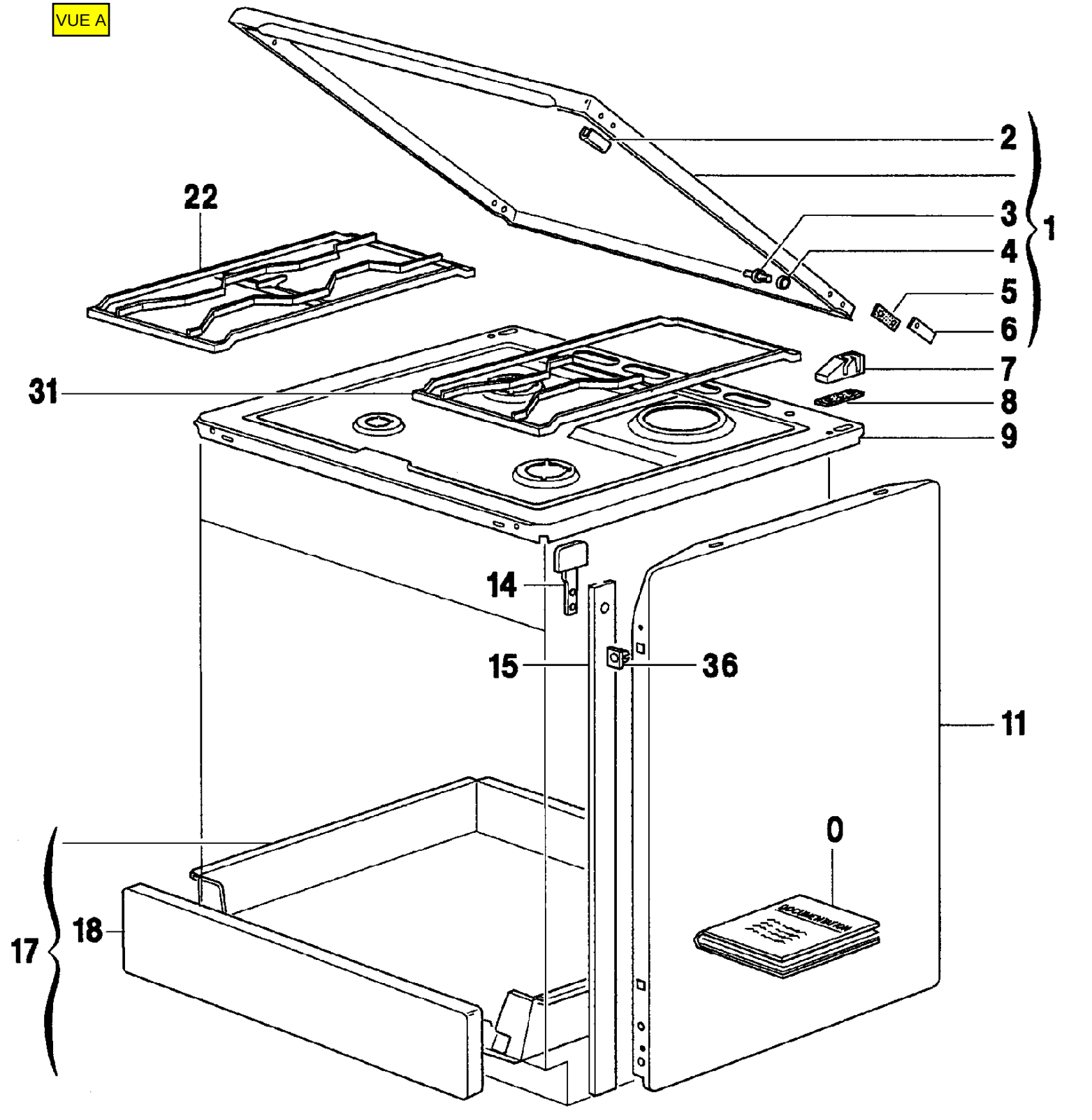

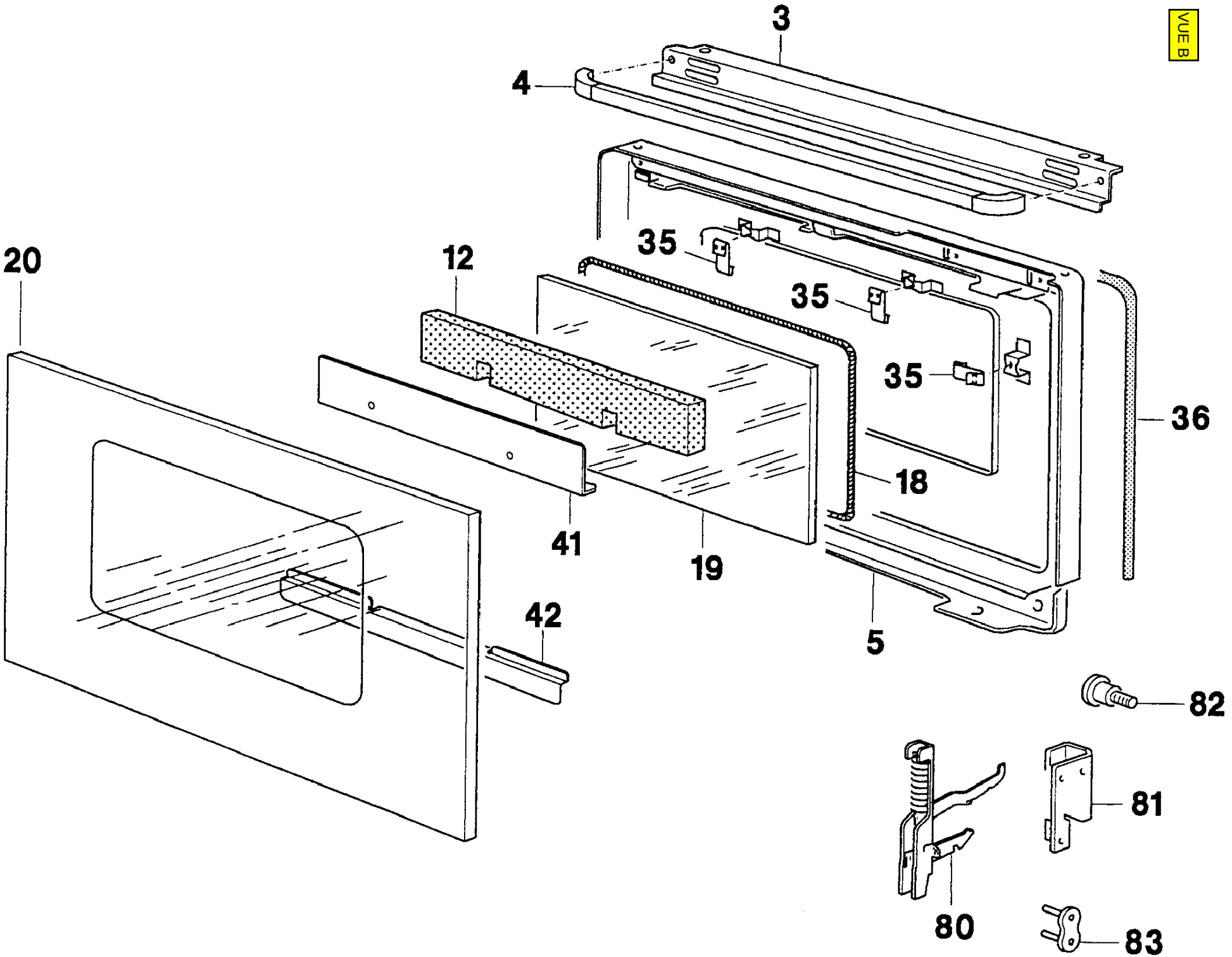
VUE B
3
4
20
12
35
35
35
36
18
41
19
5
42
82
81
80
83

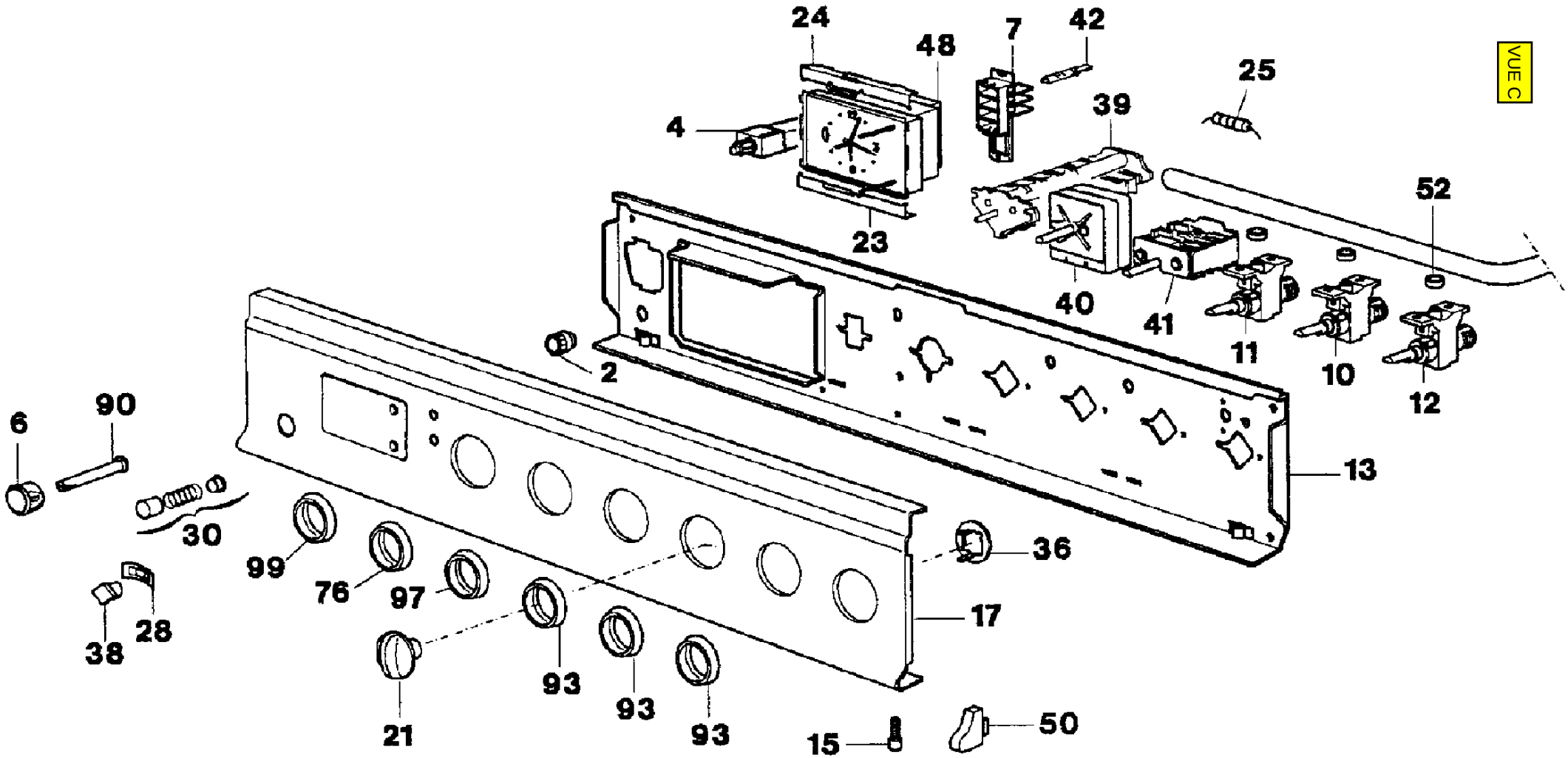
VUE C
24
48
7
42
25
39
4
52
23
40
41
11
10
12
2
13
6
90
30
99
76
97
36
17
38
28
93
93
93
21
15
50

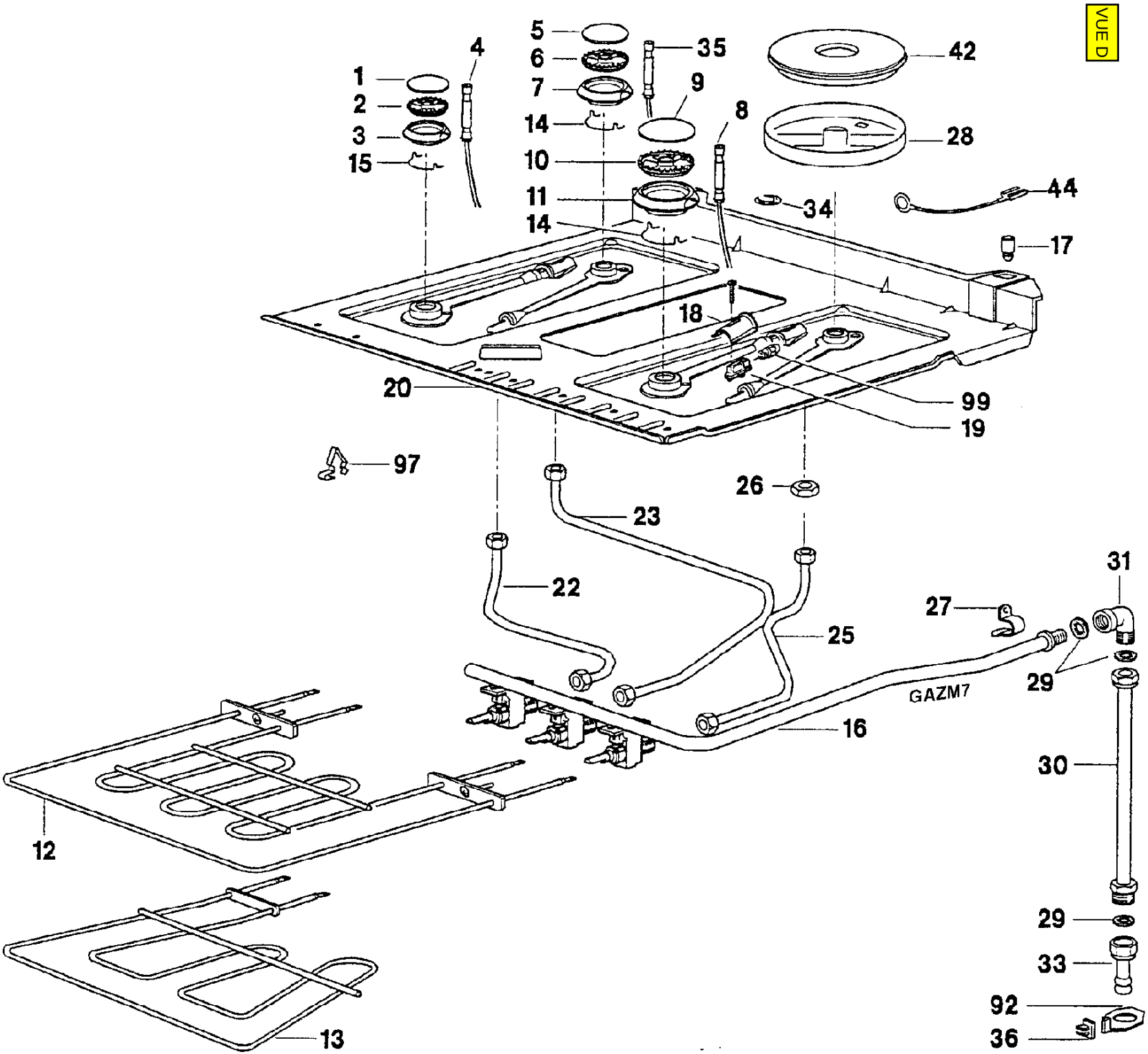
VUE D
1
2
3
15
4
5
6
7
14
10
11
14
35
9
8
42
28
44
34
17
18
20
99
19
97
26
23
22
25
27
31
29
GAZM7
16
30
29
33
92
36
12
13

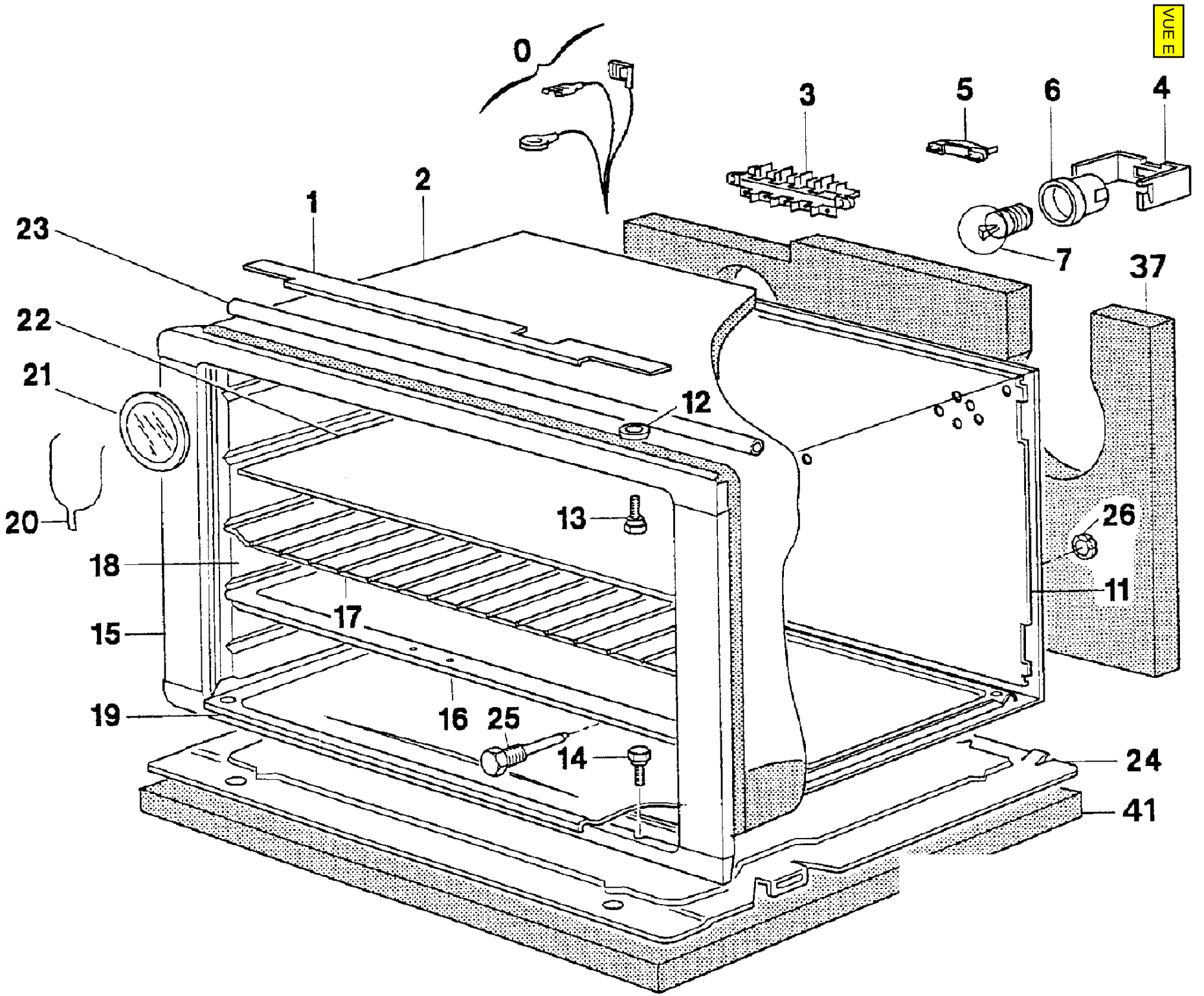
VUE E
0
1
2
3
5
6
4
7
37
23
22
21
12
20
13
26
18
11
17
15
16
25
19
14
24
41

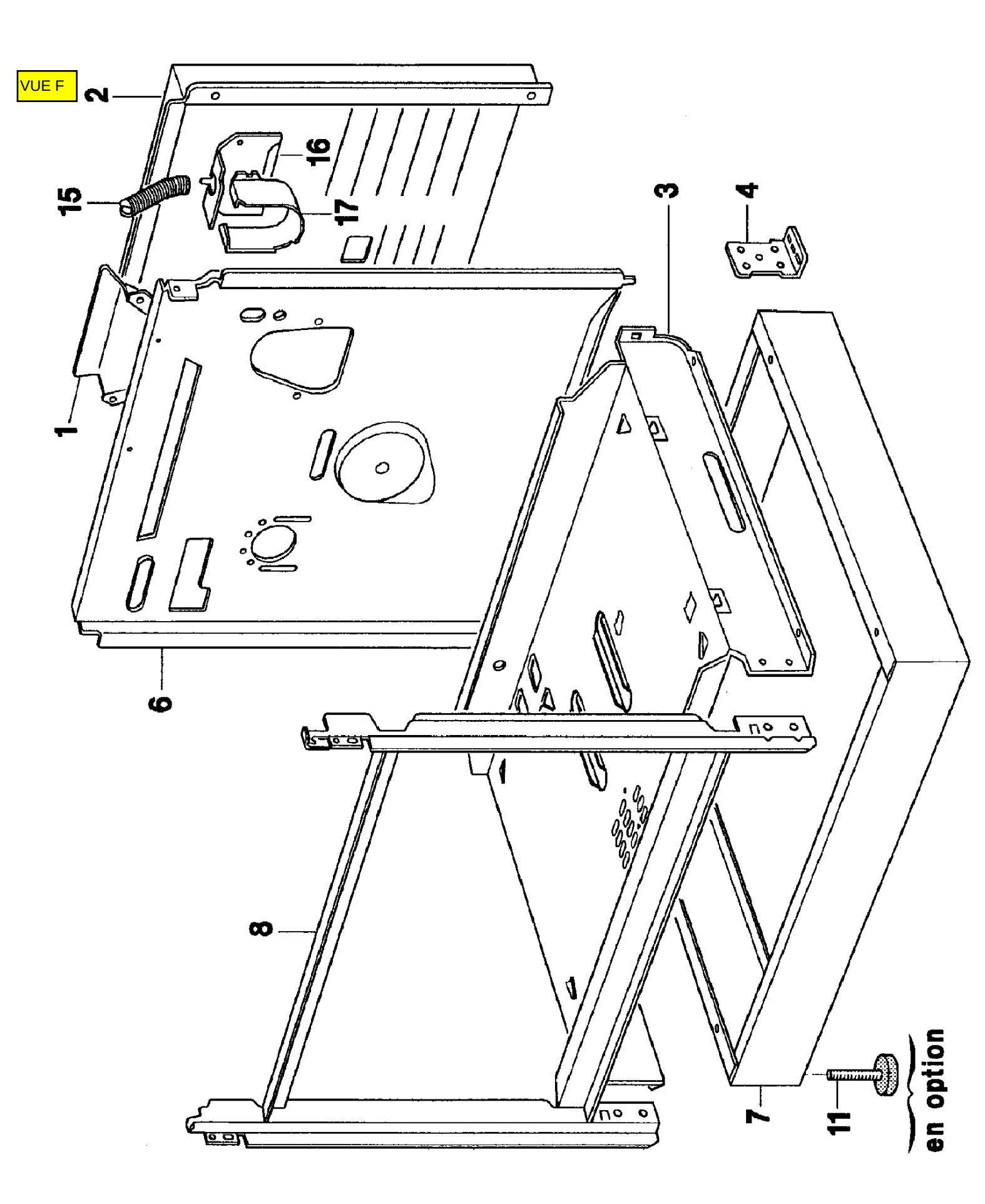
VUE F
2
16
15
17
3
4
1
6
8
7
11
en option

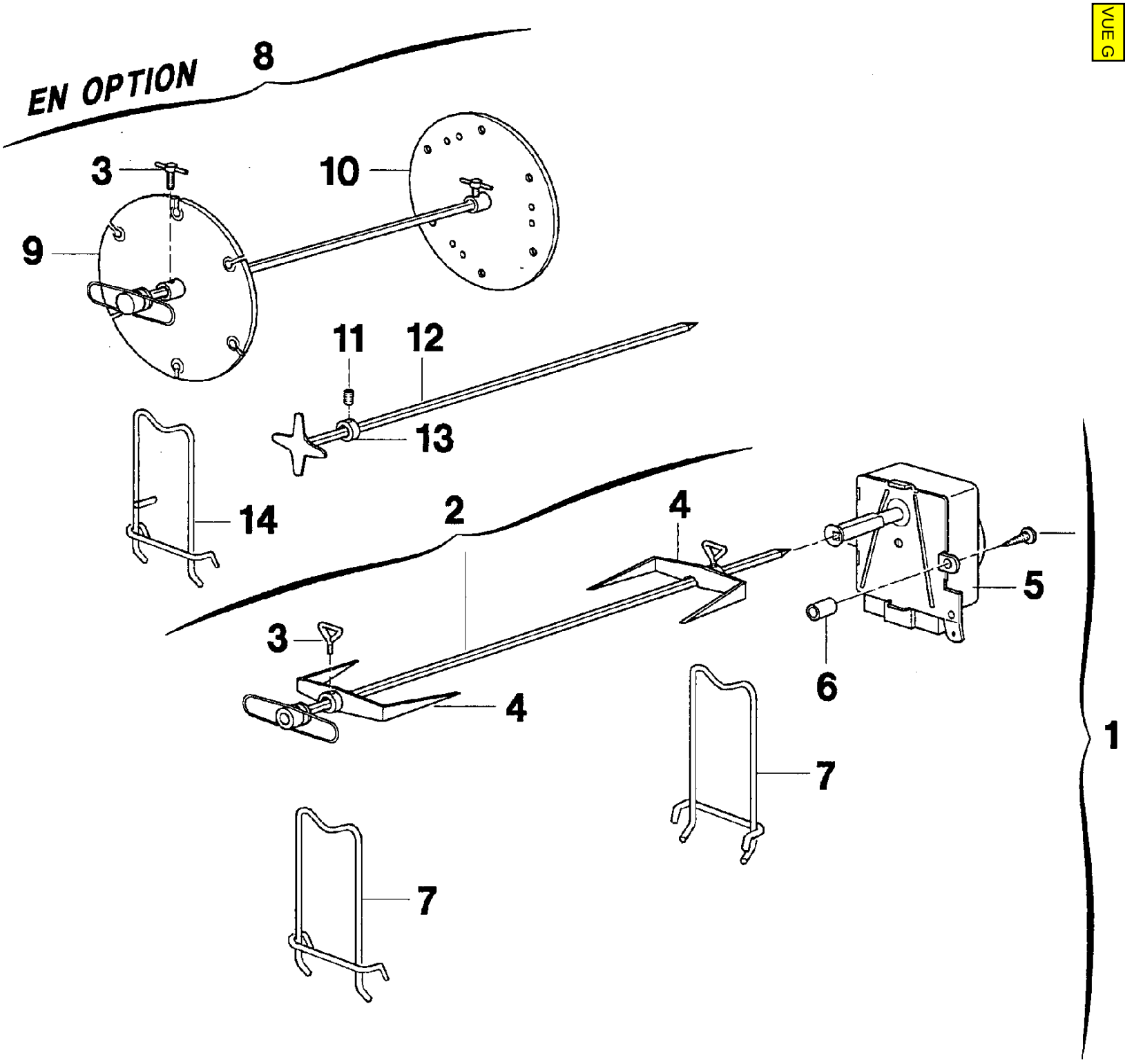
VUE G
EN OPTION
8
3
10
9
11
12
13
14
2
4
5
3
4
6
7
7
1