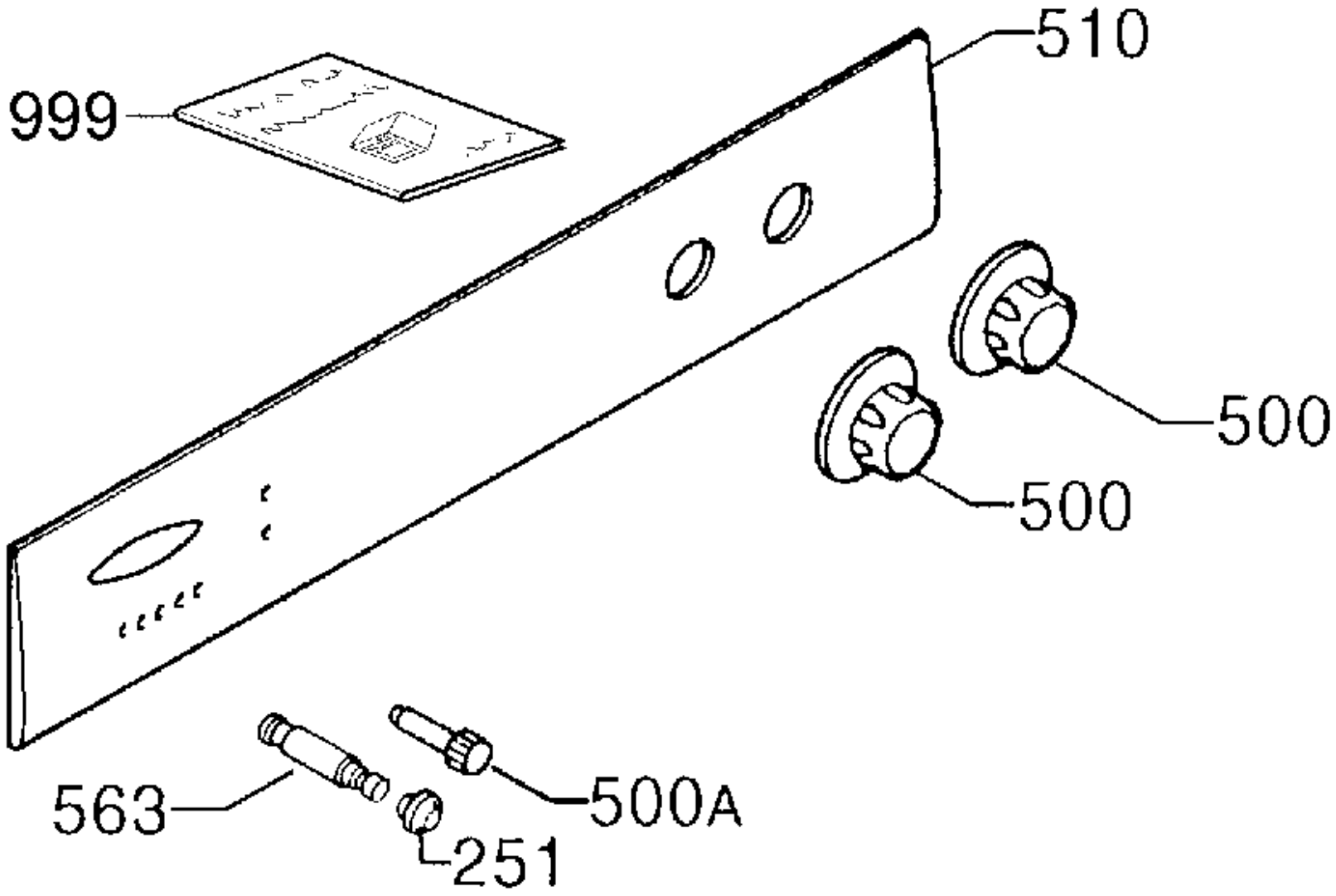
510
999
500
500
563
500A
251

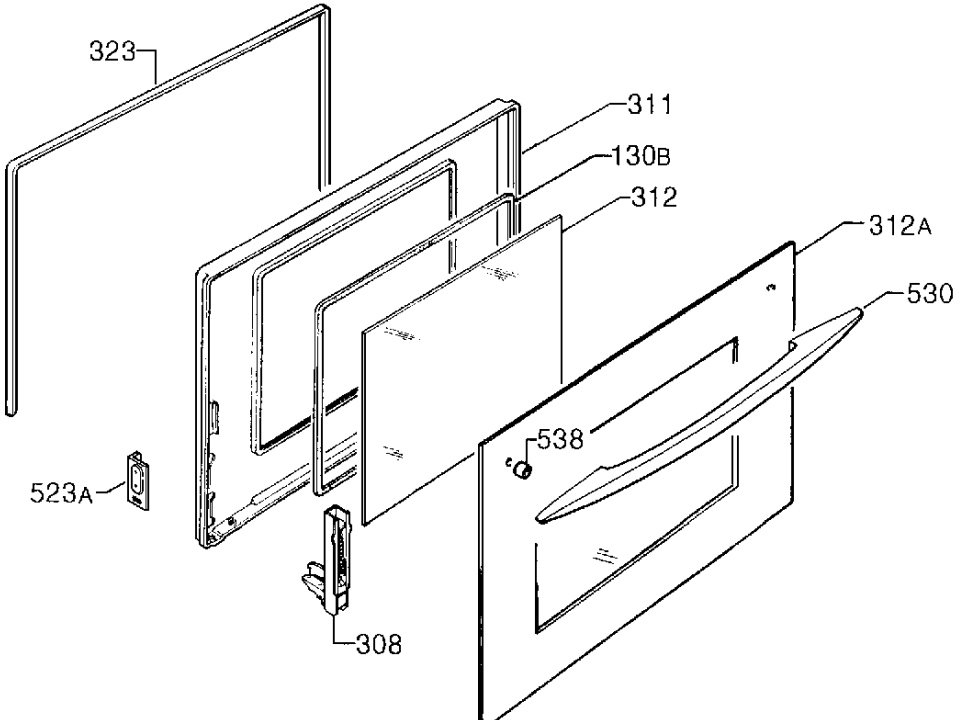
323
311
130B
312
312A
530
538
523A
308

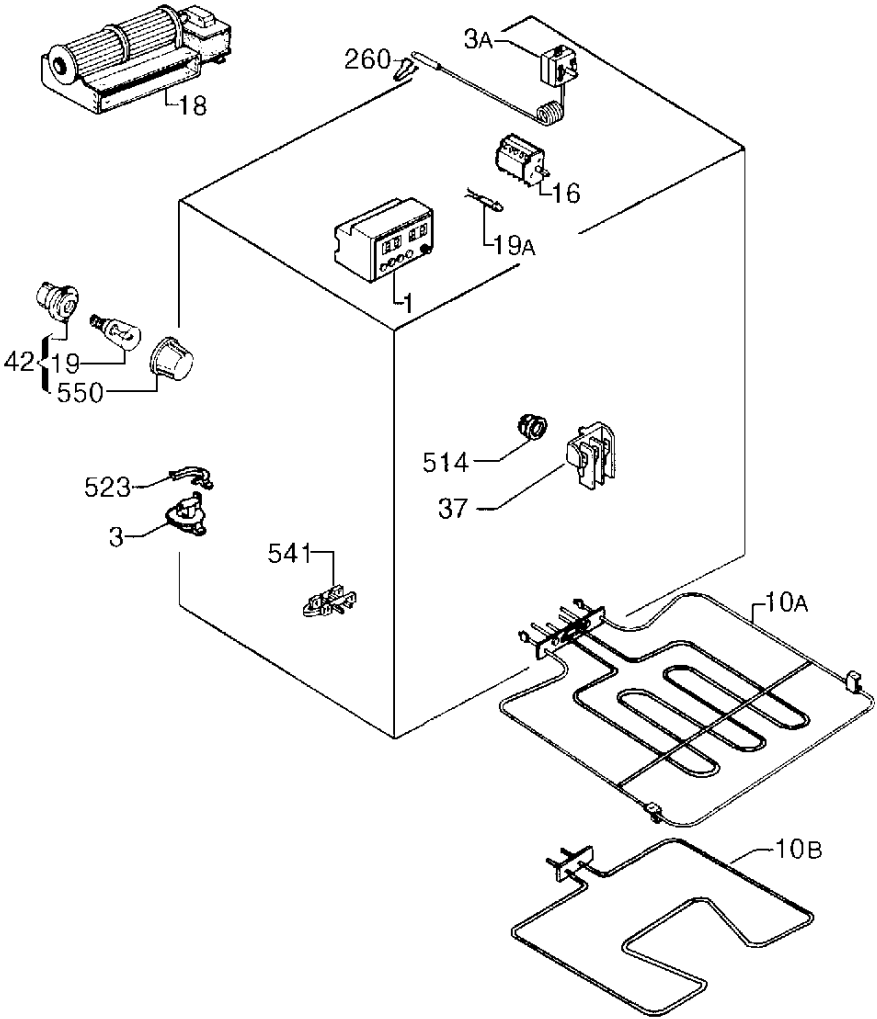
18
260
3A
16
19A
1
42
19
550
514
37
523
3
541
10A
10B

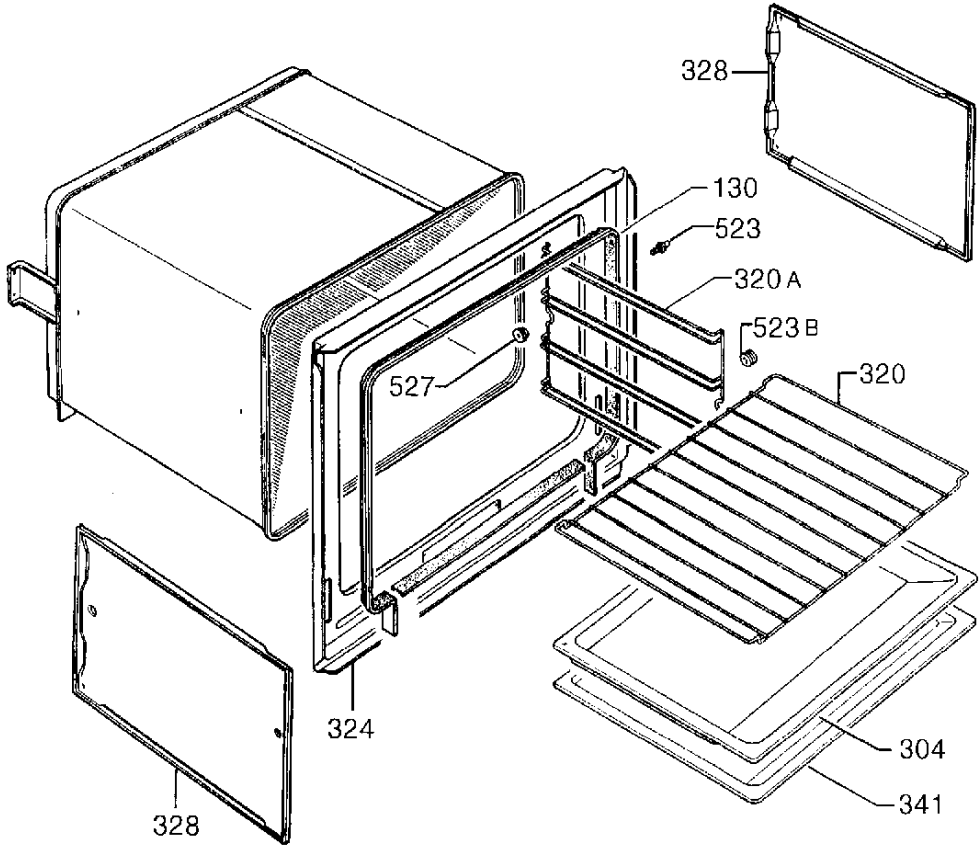
328
130
523
320 A
523 B
527
320
324
304
341
328

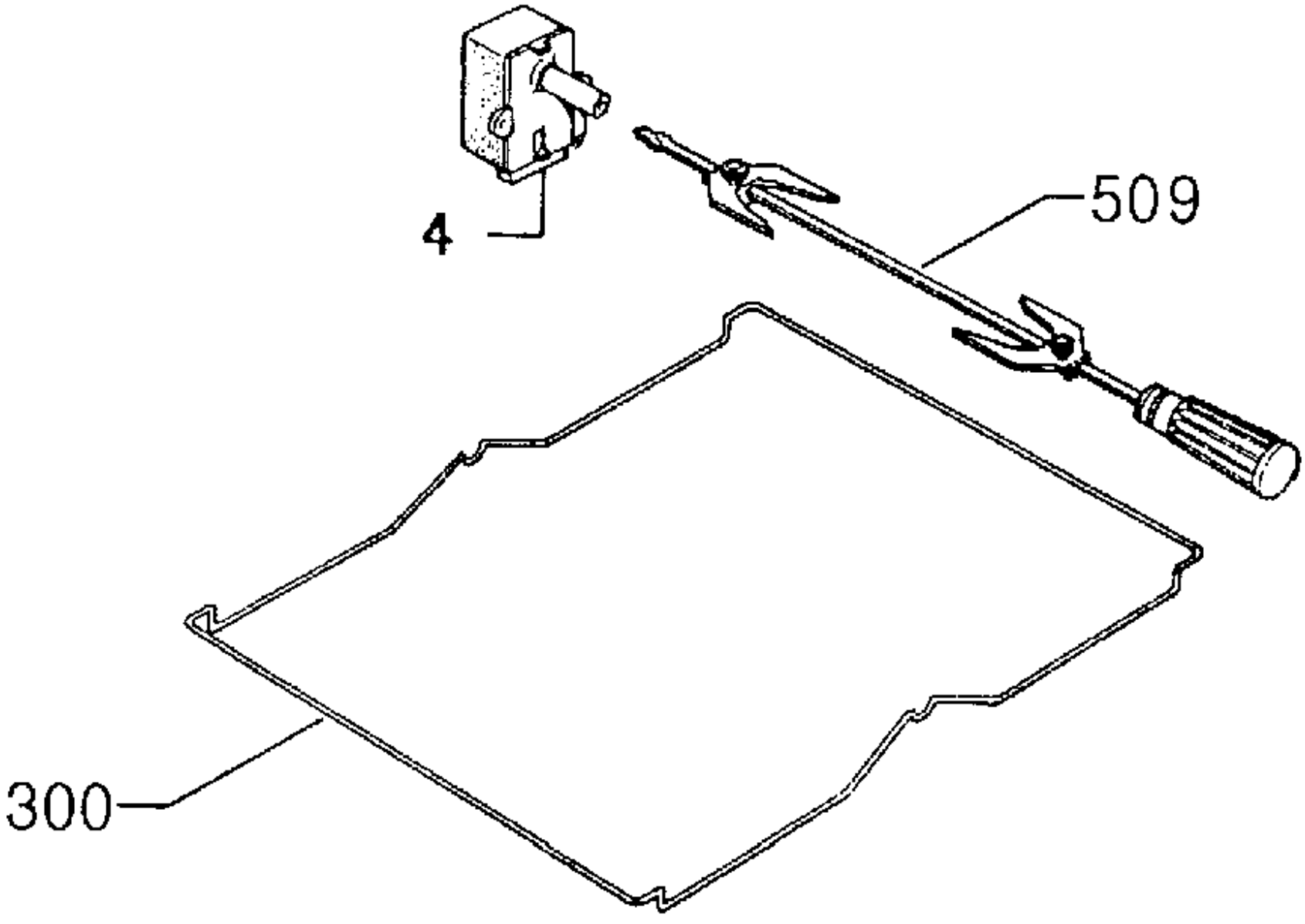
4
509
300