VUE A

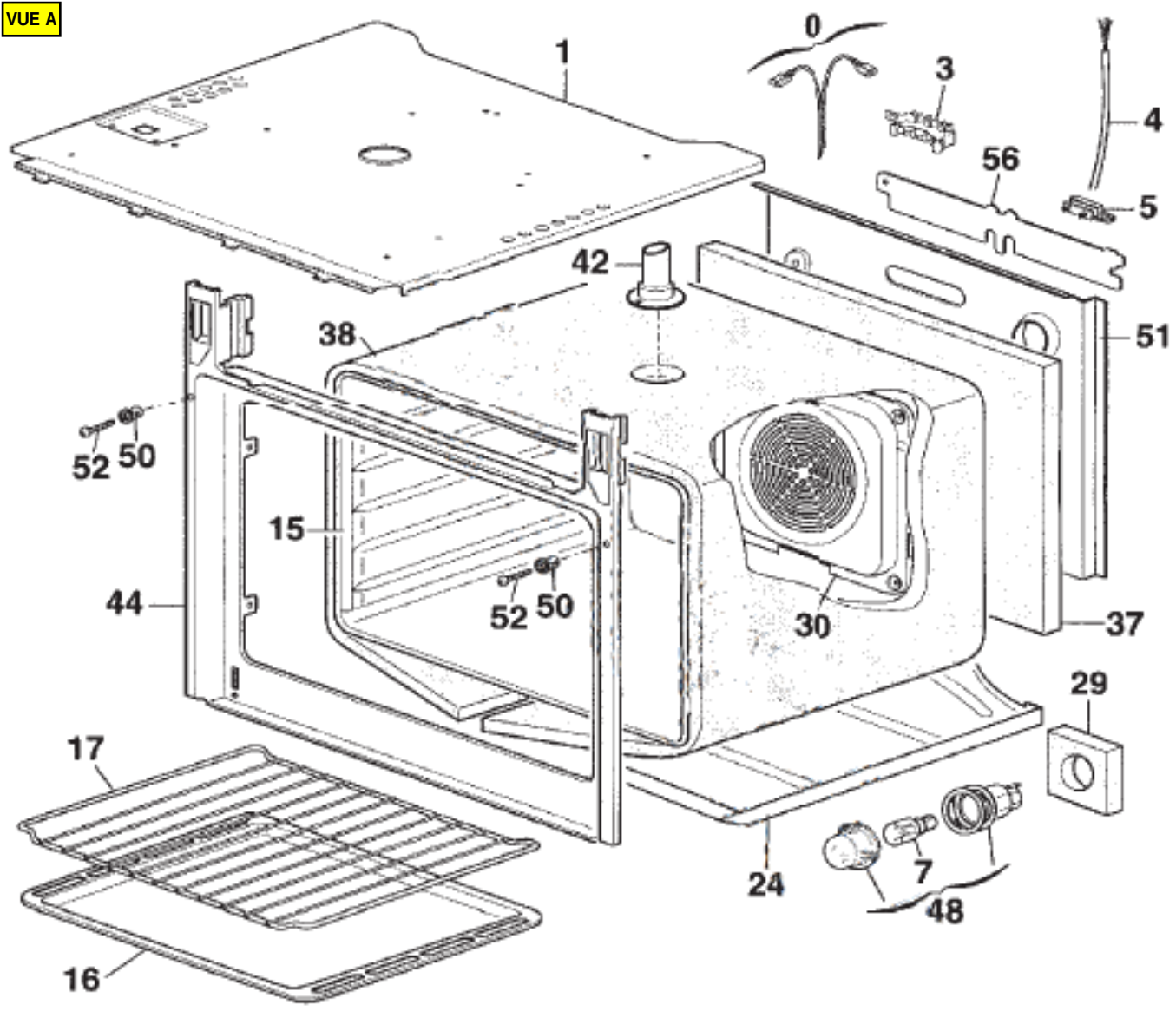

VUE B

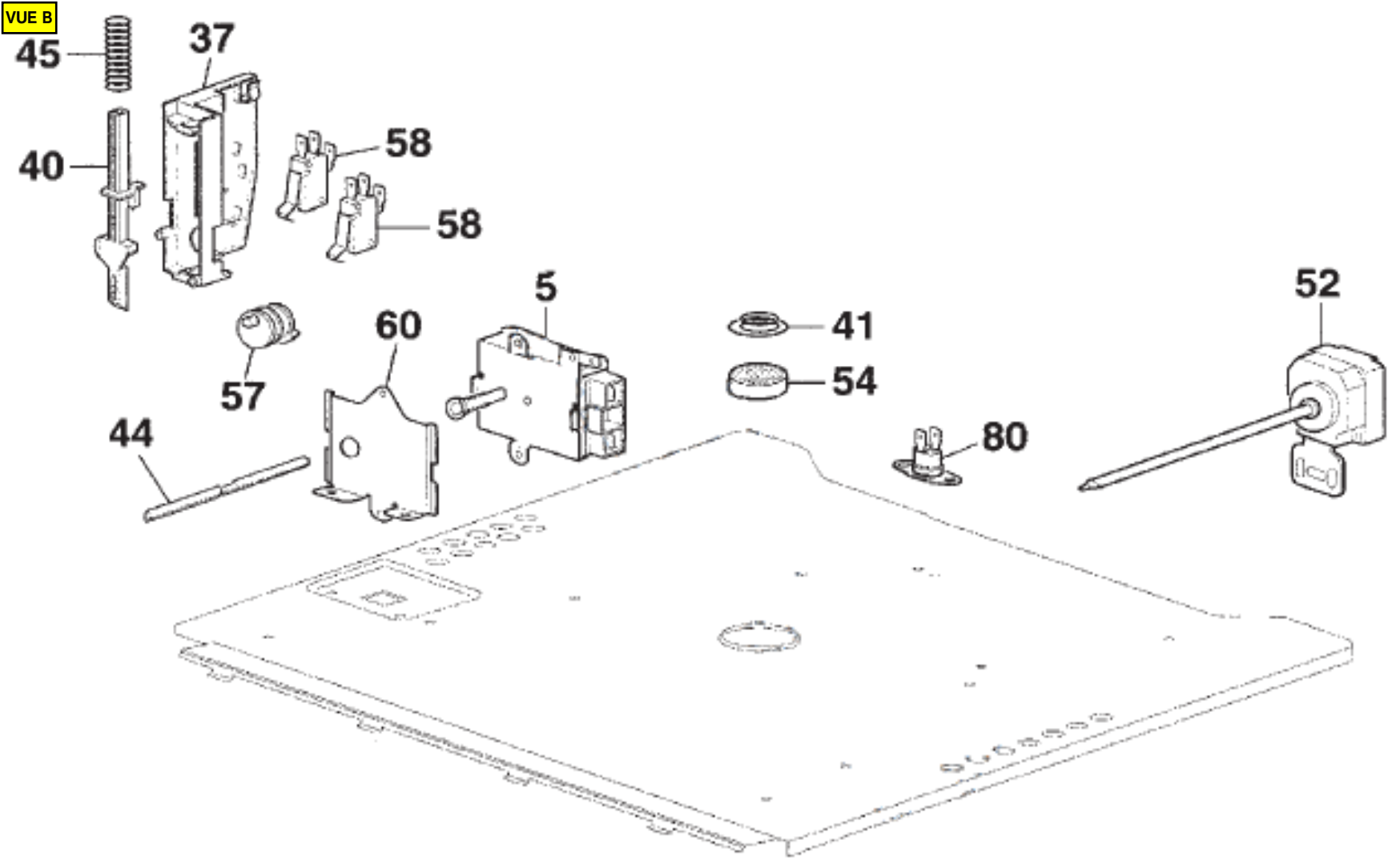

VUE C

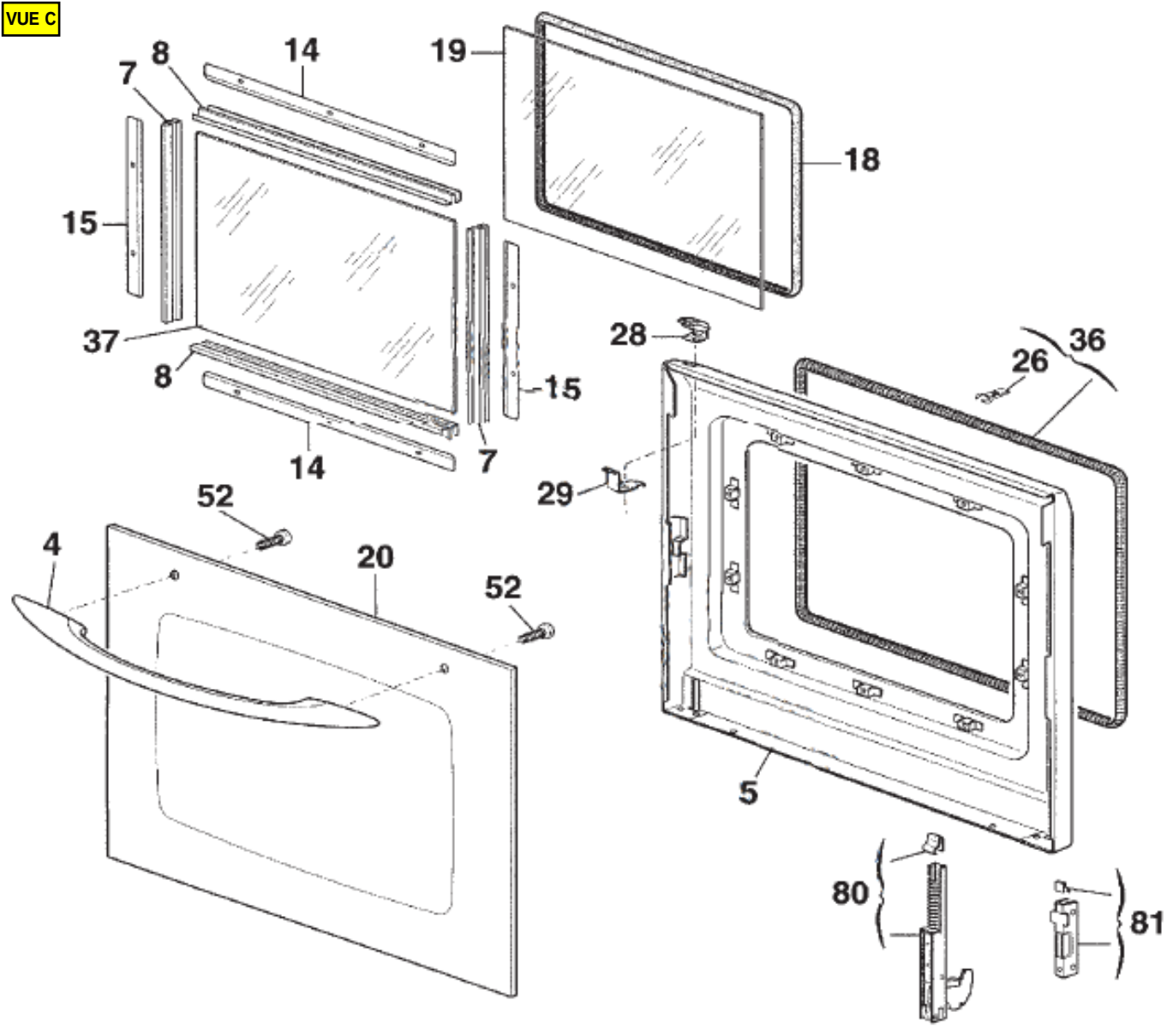
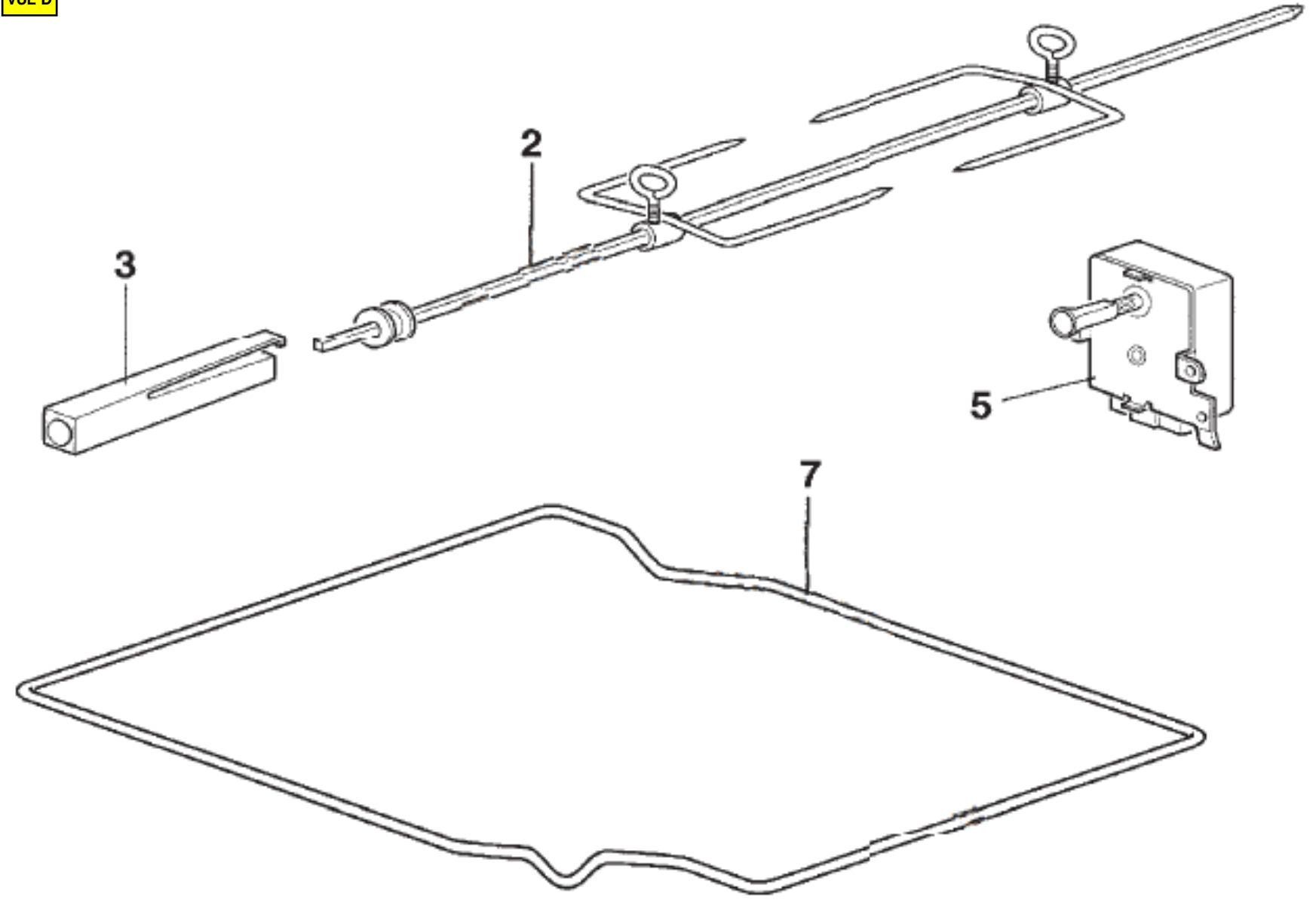
VUE D