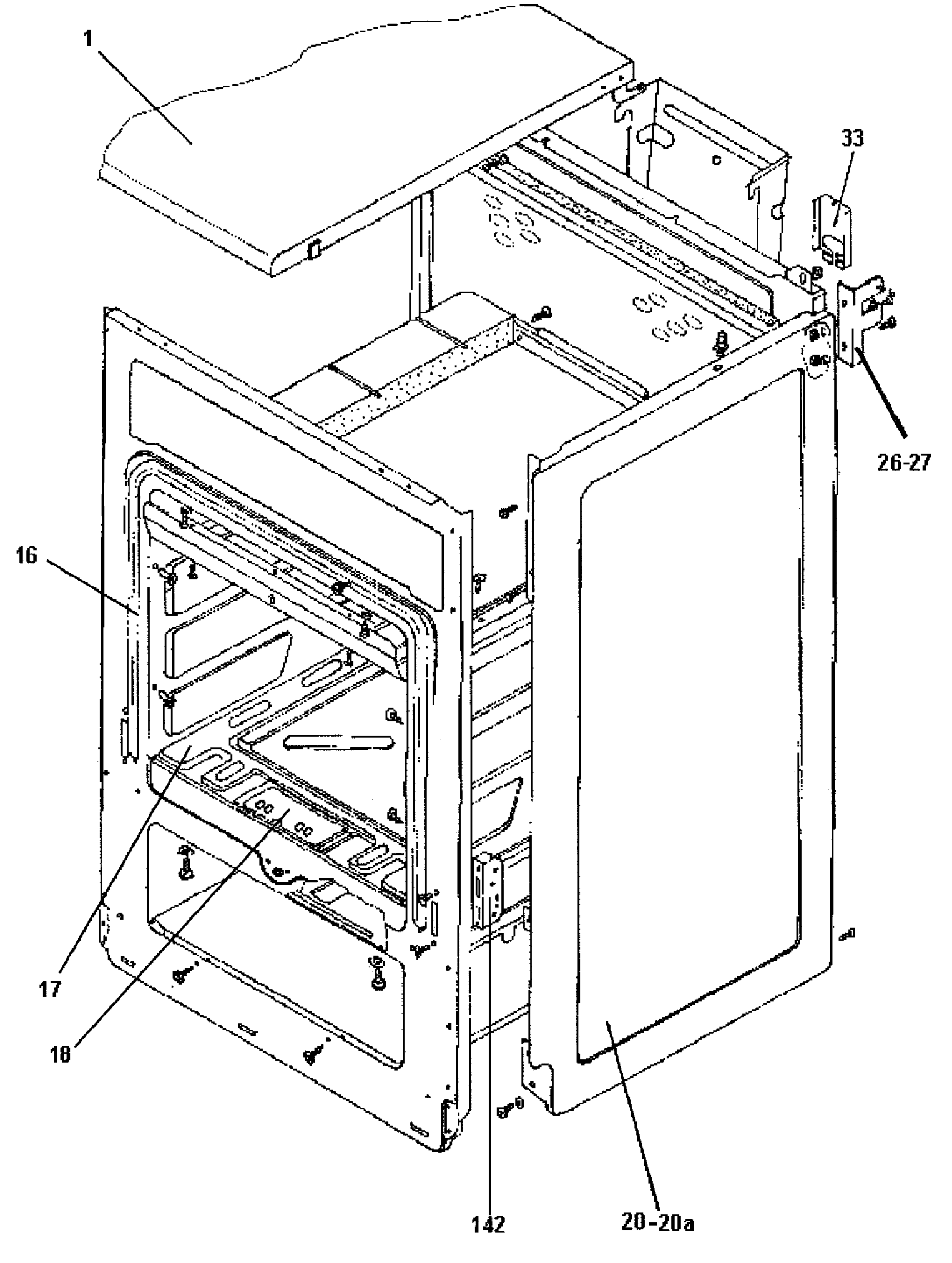
1
33
26-27
16
17
18
142
20-20a

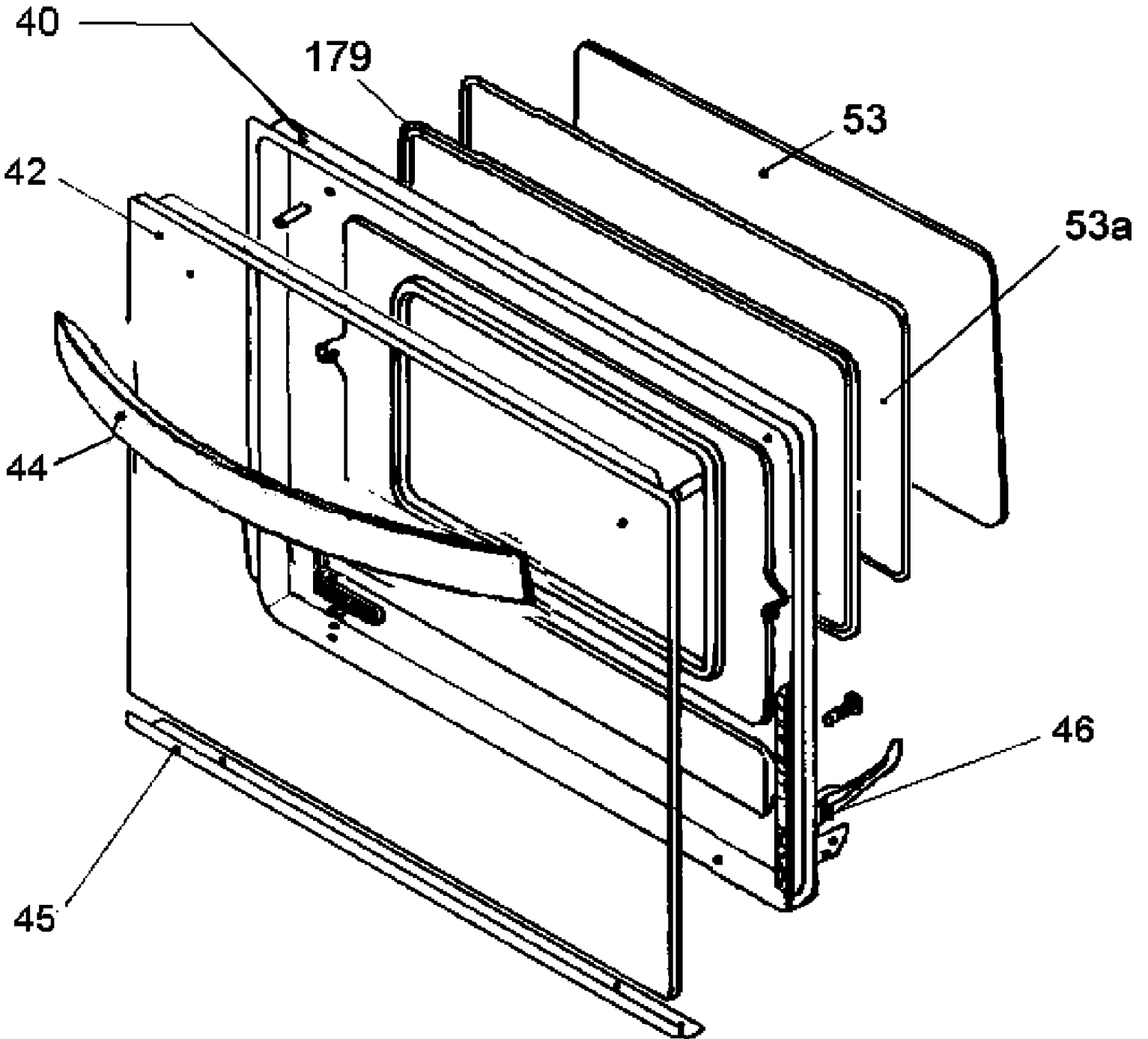
40
179
53
42
53a
44
46
45

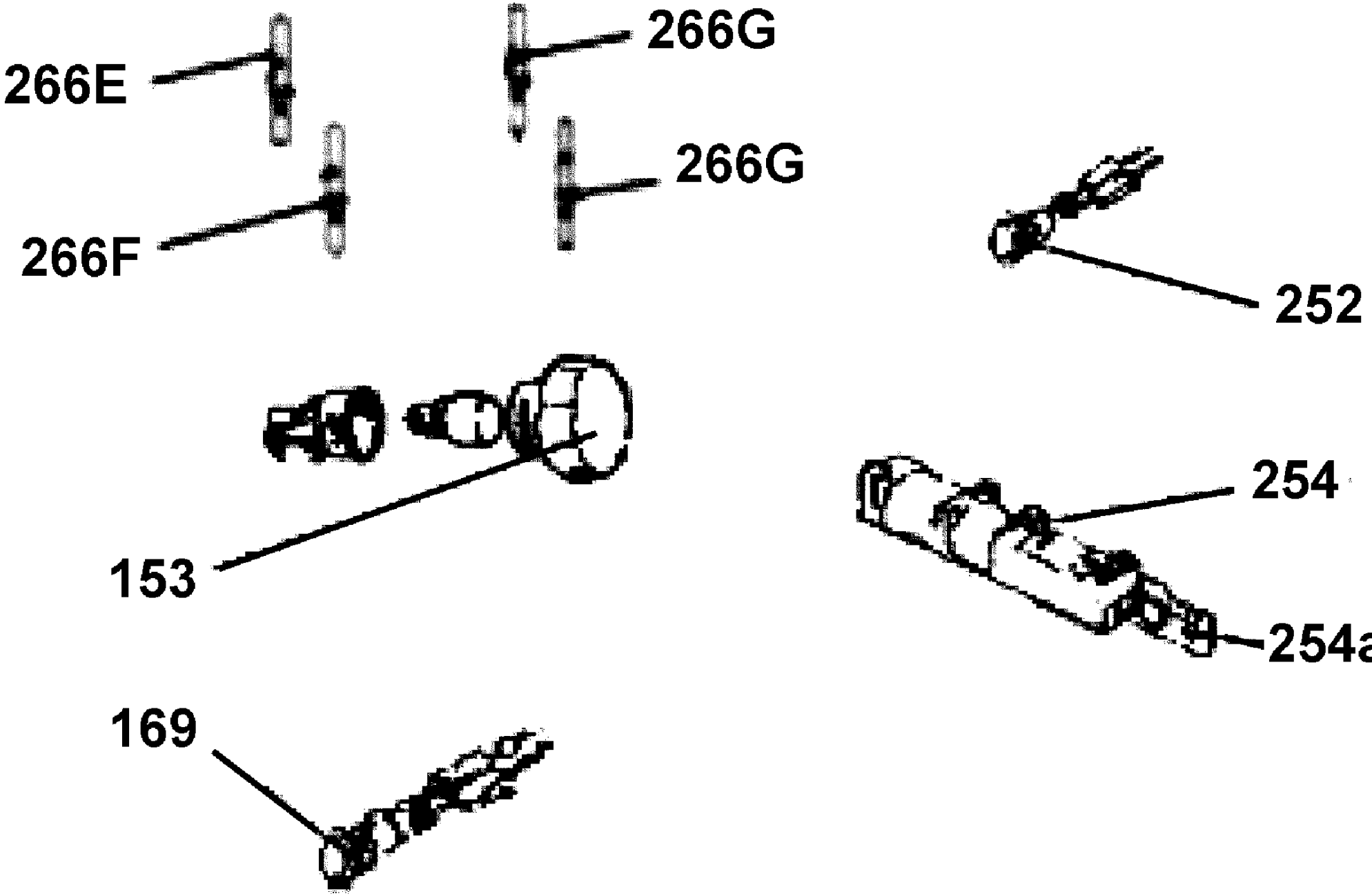
266E
266F
266G
266G
252
153
254
254a
169

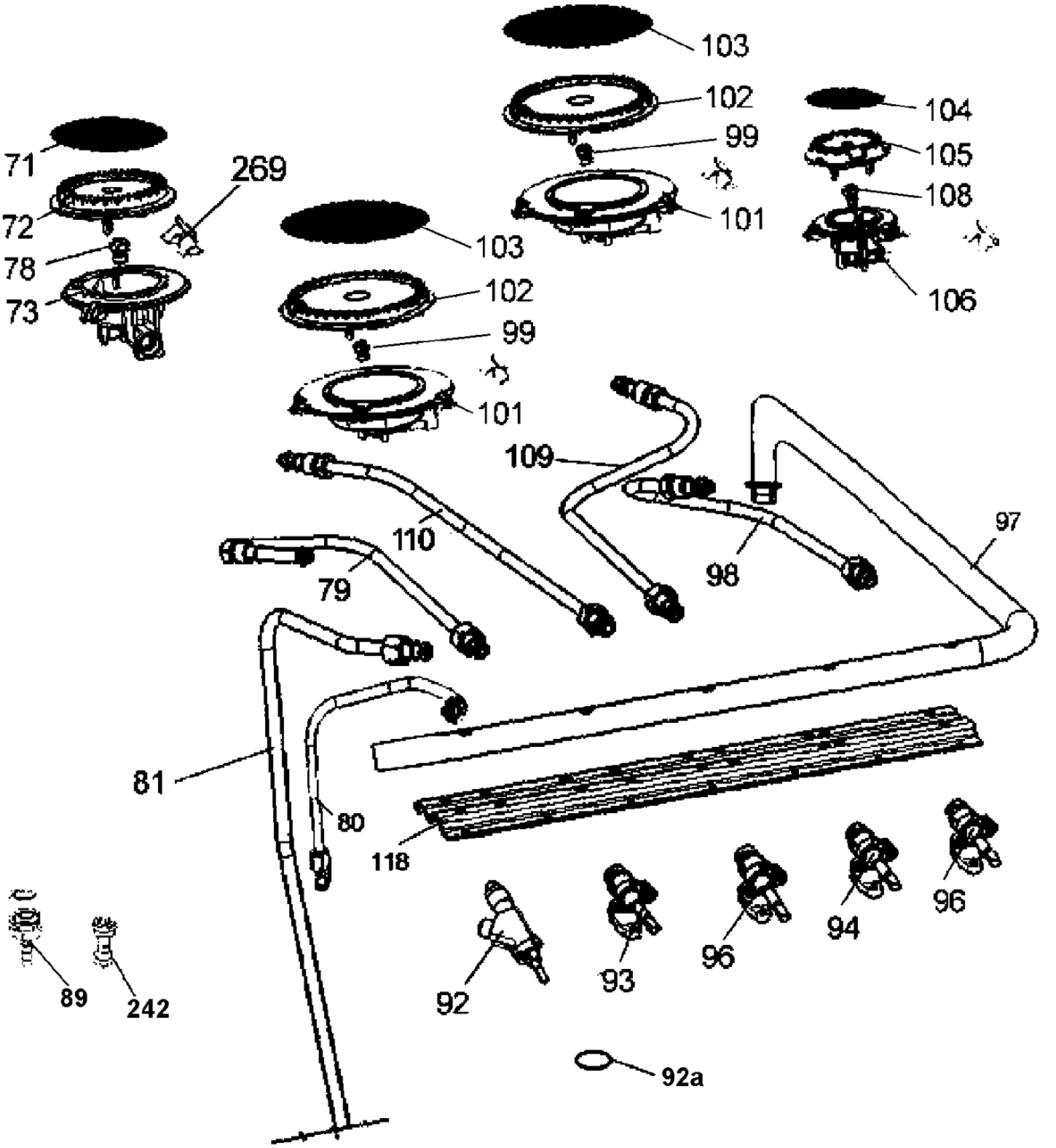
103
102
99
101
104
105
108
106
71
269
72
78
73
103
102
99
101
109
110
79
98
97
81
80
118
89
242
92
93
96
94
96
92a

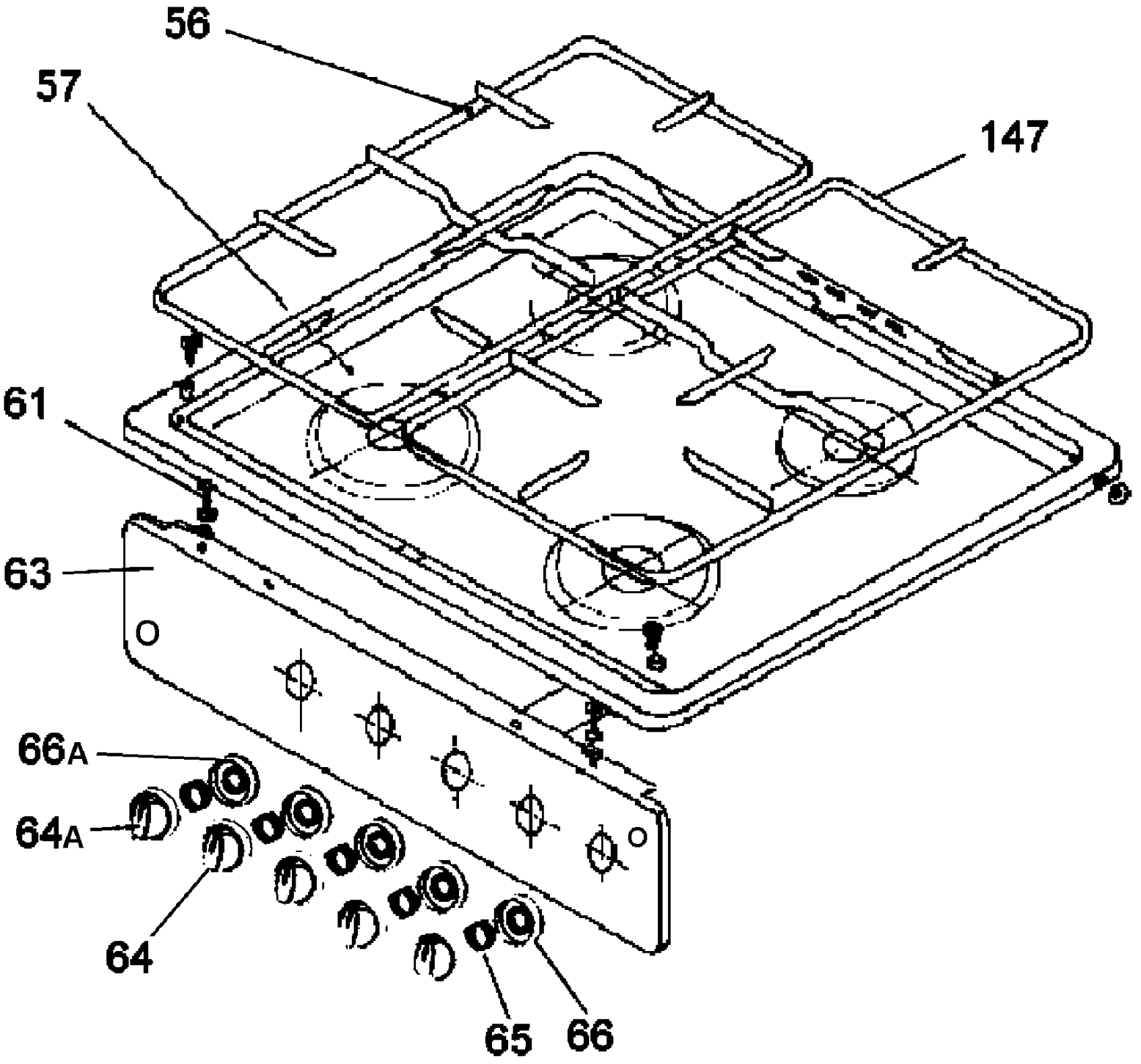
56
57
147
61
63
66A
64A
64
65
66

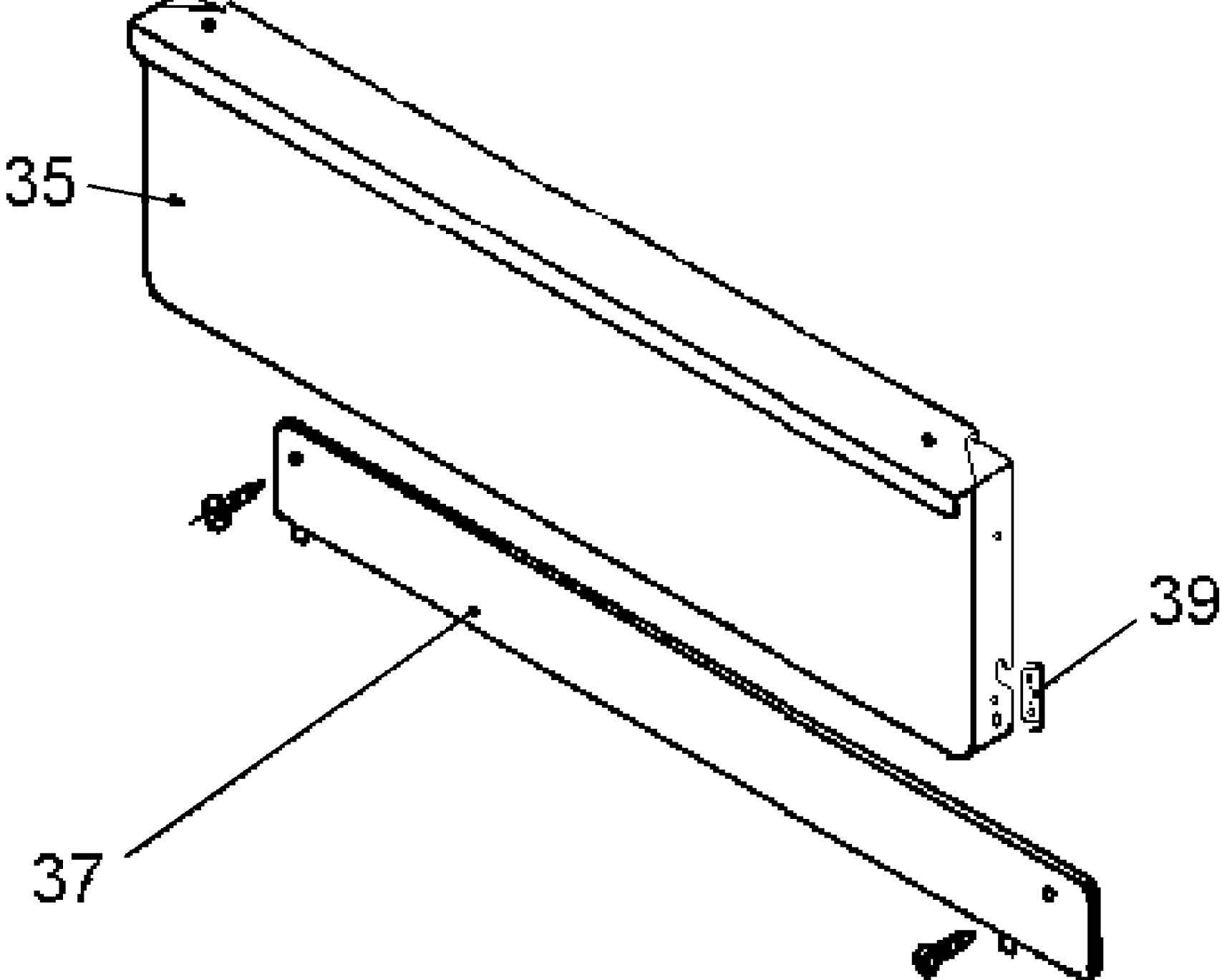
35
39
37

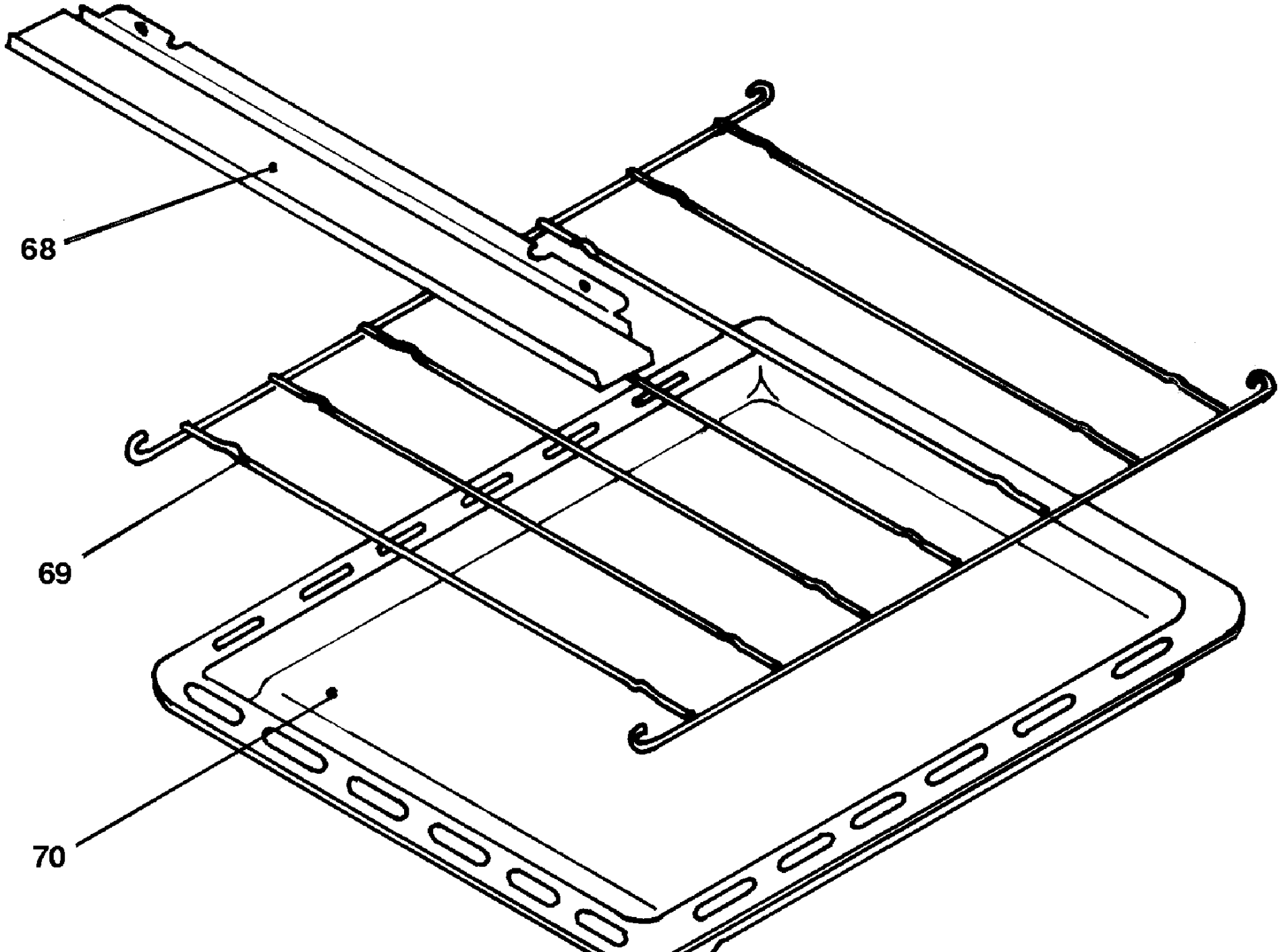
68
69
70

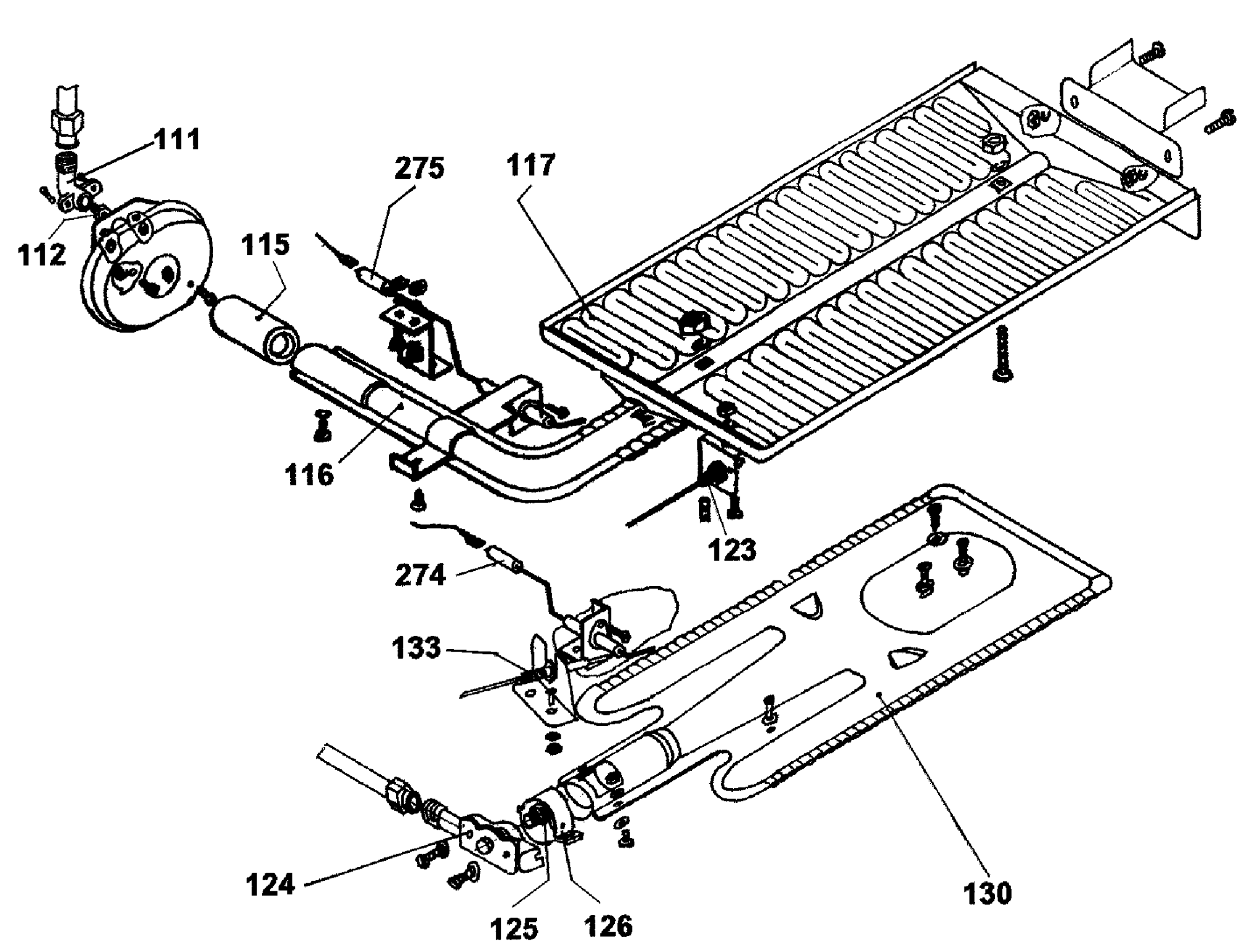
111
112
275
117
115
116
123
274
133
124
125
126
130