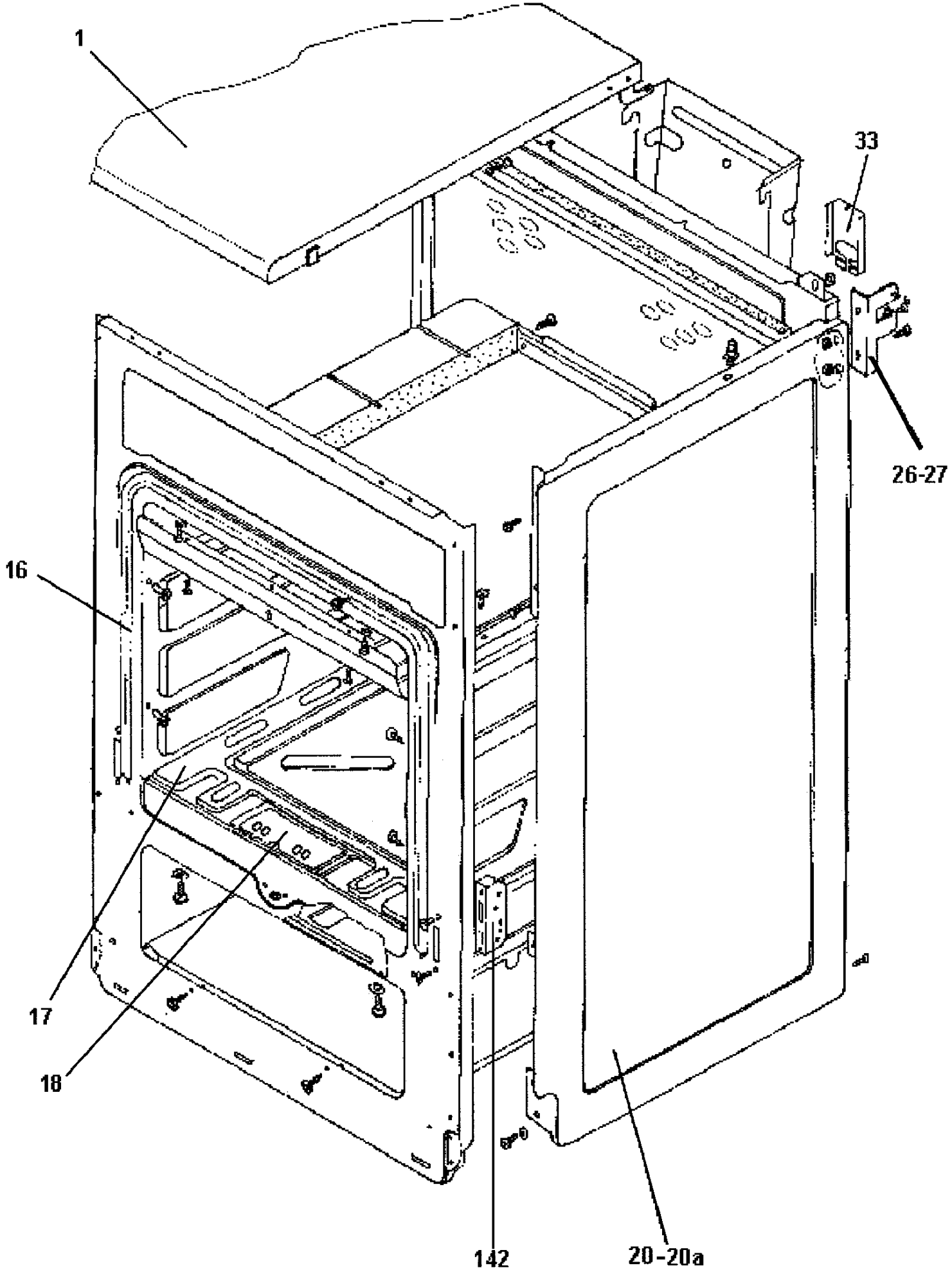
1
33
26-27
16
17
18
142
20-20a

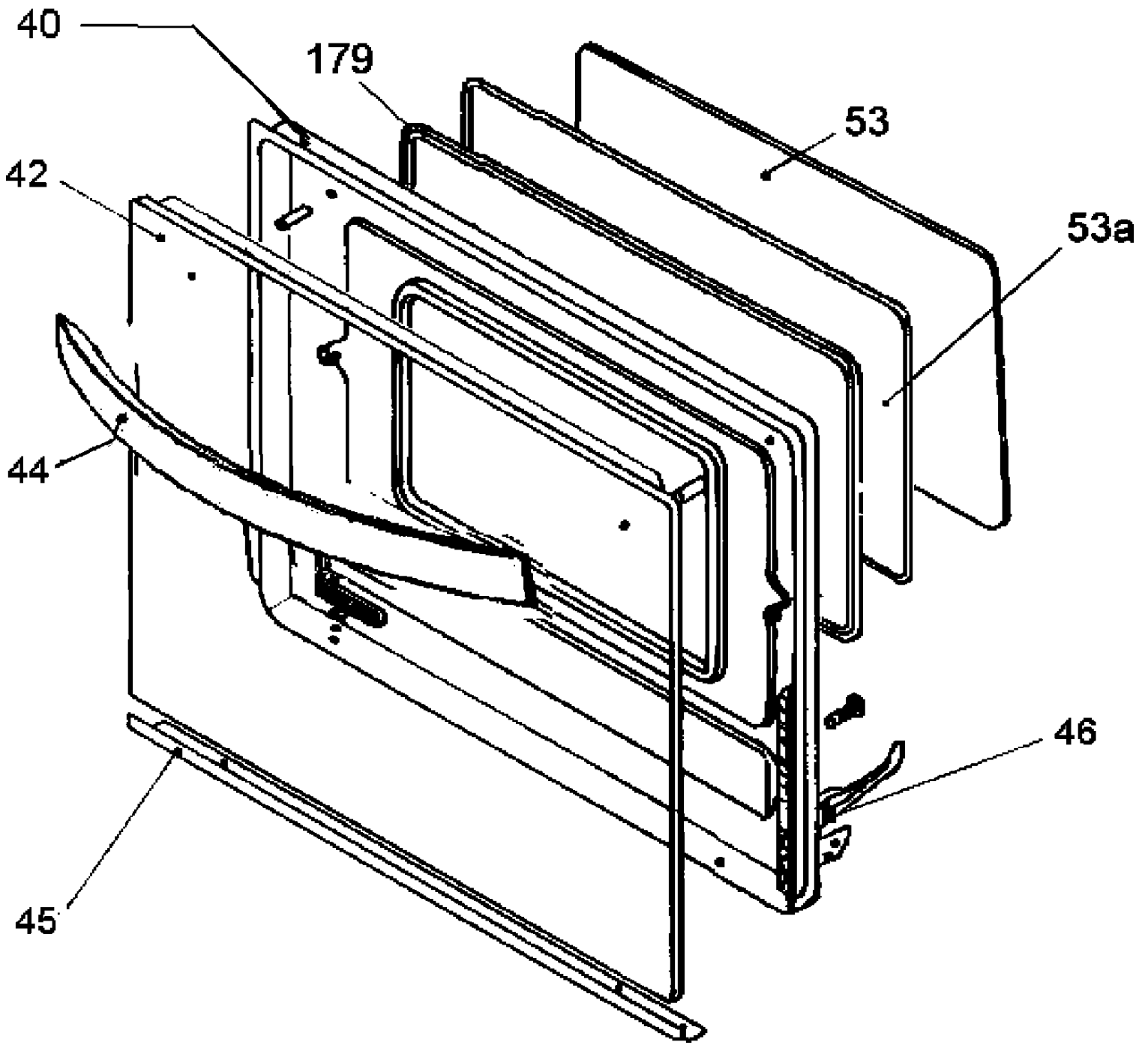
40
179
53
42
53a
44
46
45

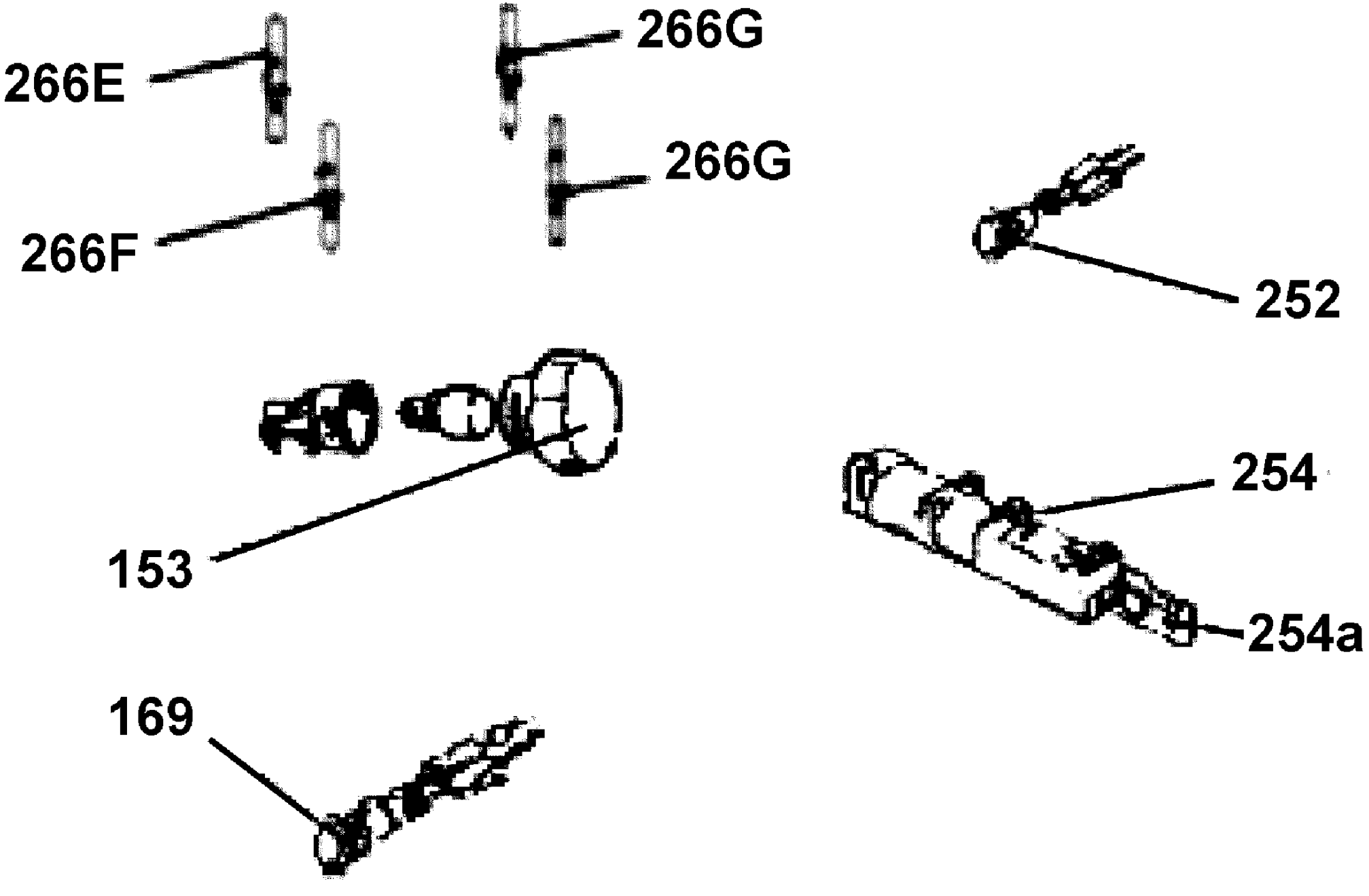
266E
266G
266G
266F
252
153
254
254a
169

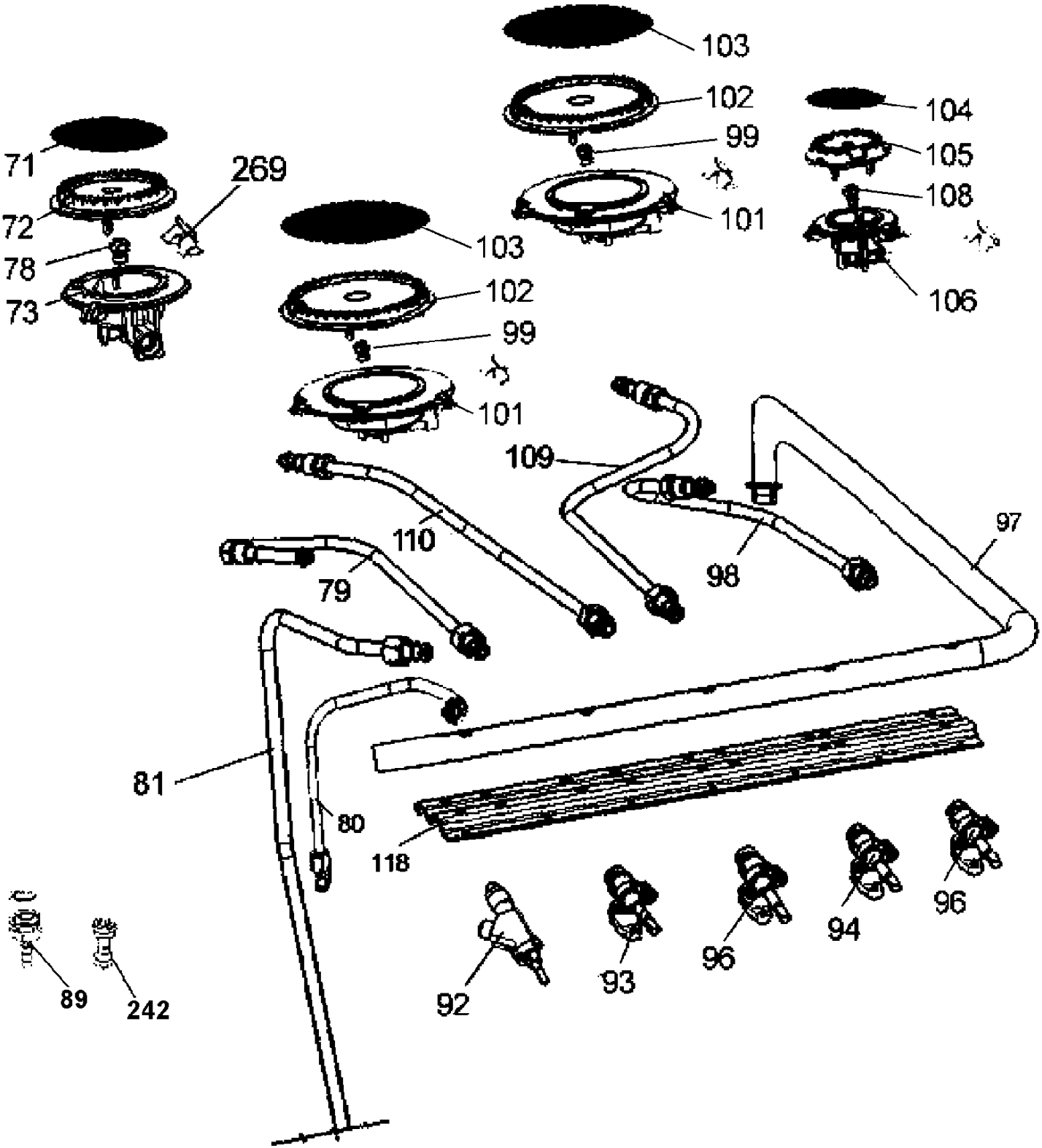
103
102
104
99
105
71
269
108
72
101
78
103
106
73
102
99
101
109
110
97
98
79
81
80
118
96
94
96
93
92
89
242

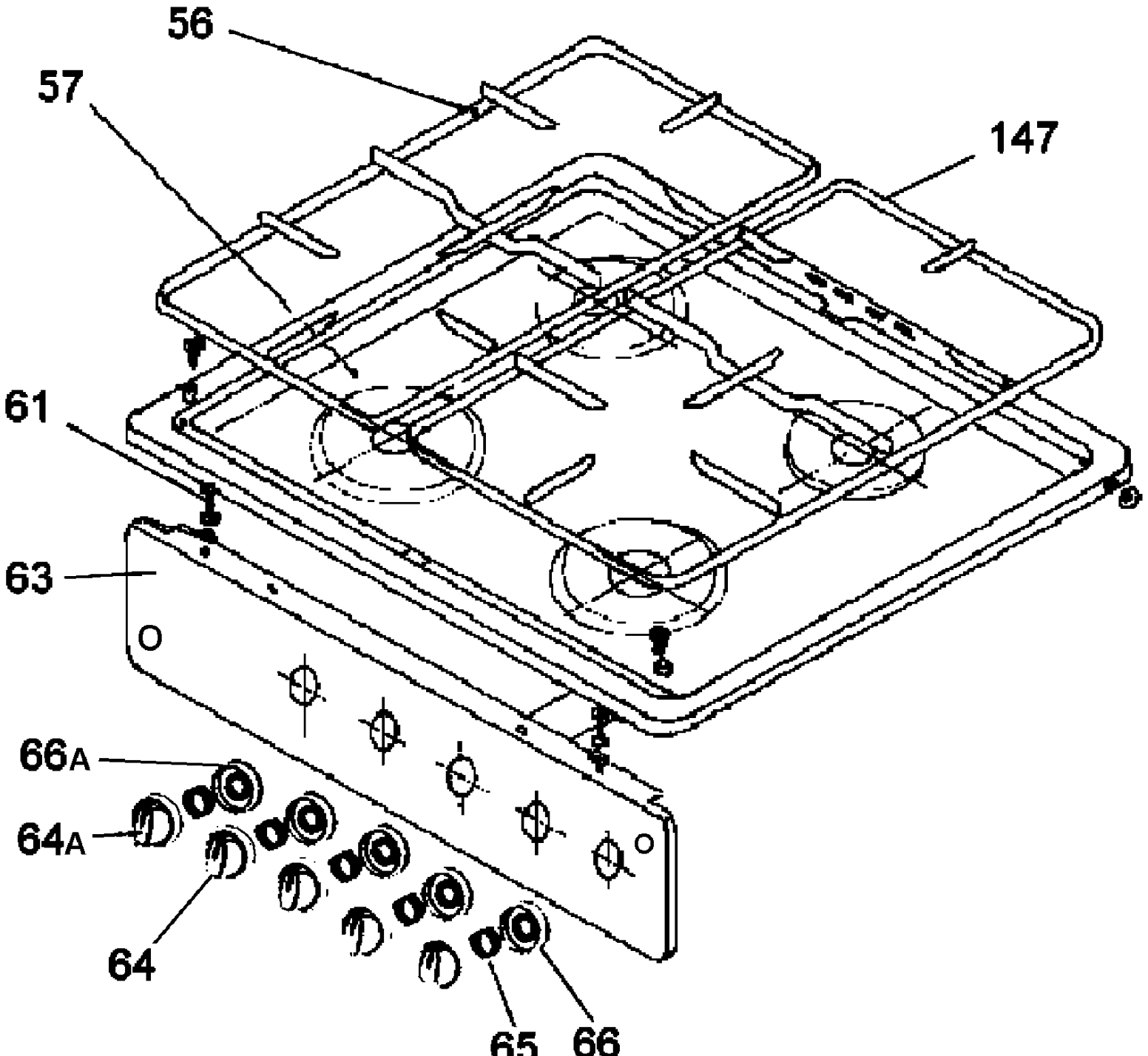
56
57
147
61
63
66A
64A
64
65
66

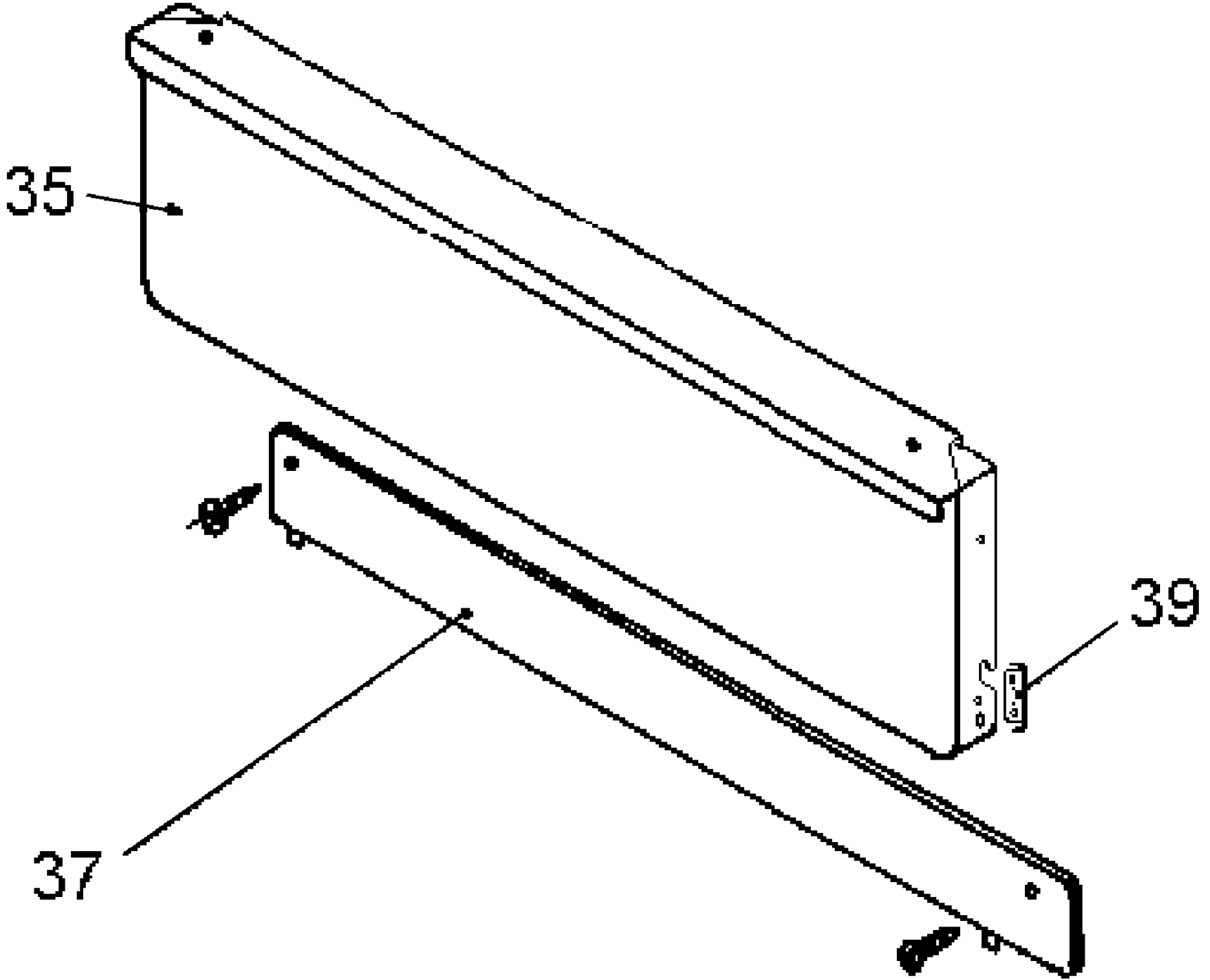
35
39
37

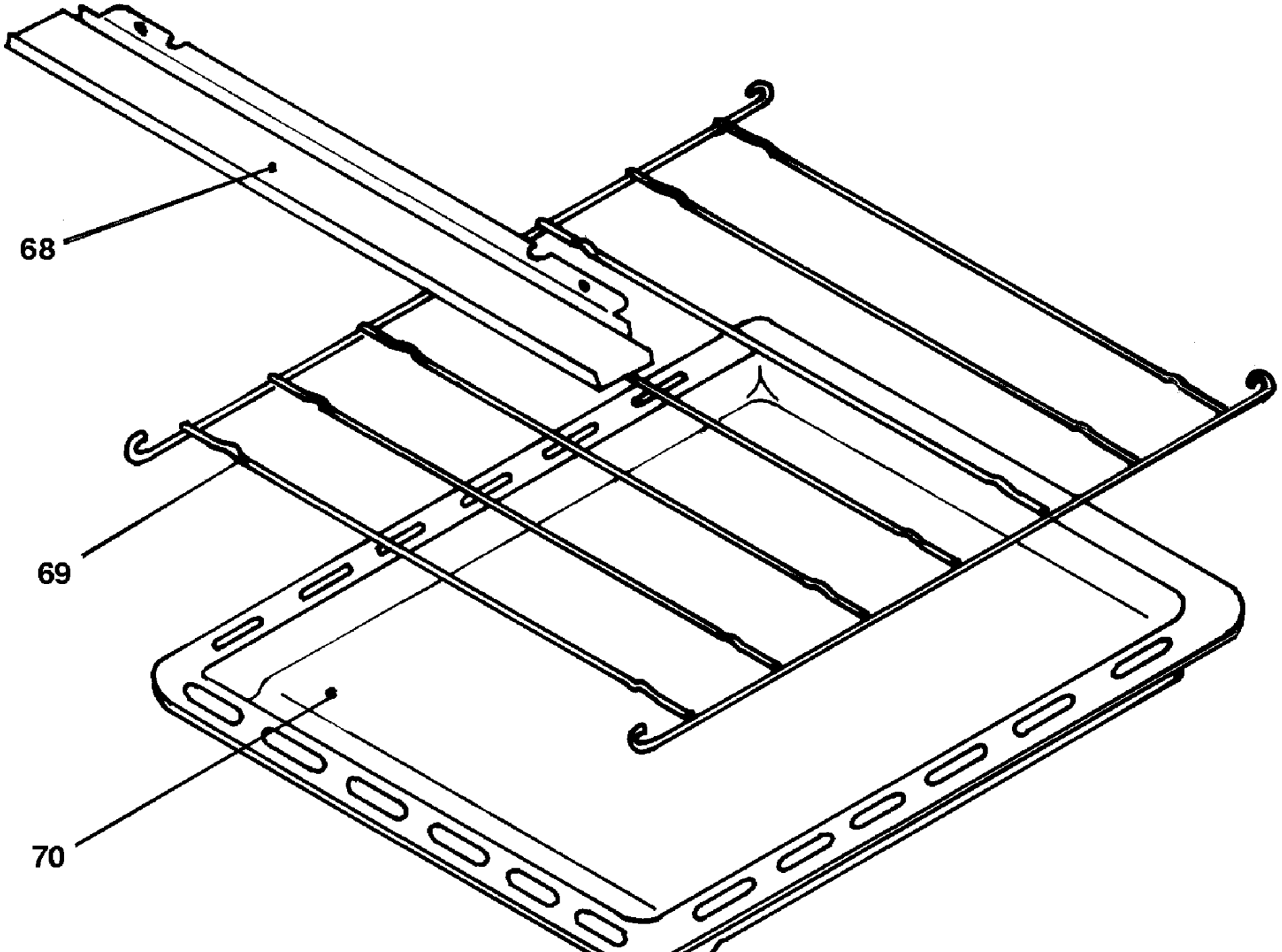
68
69
70

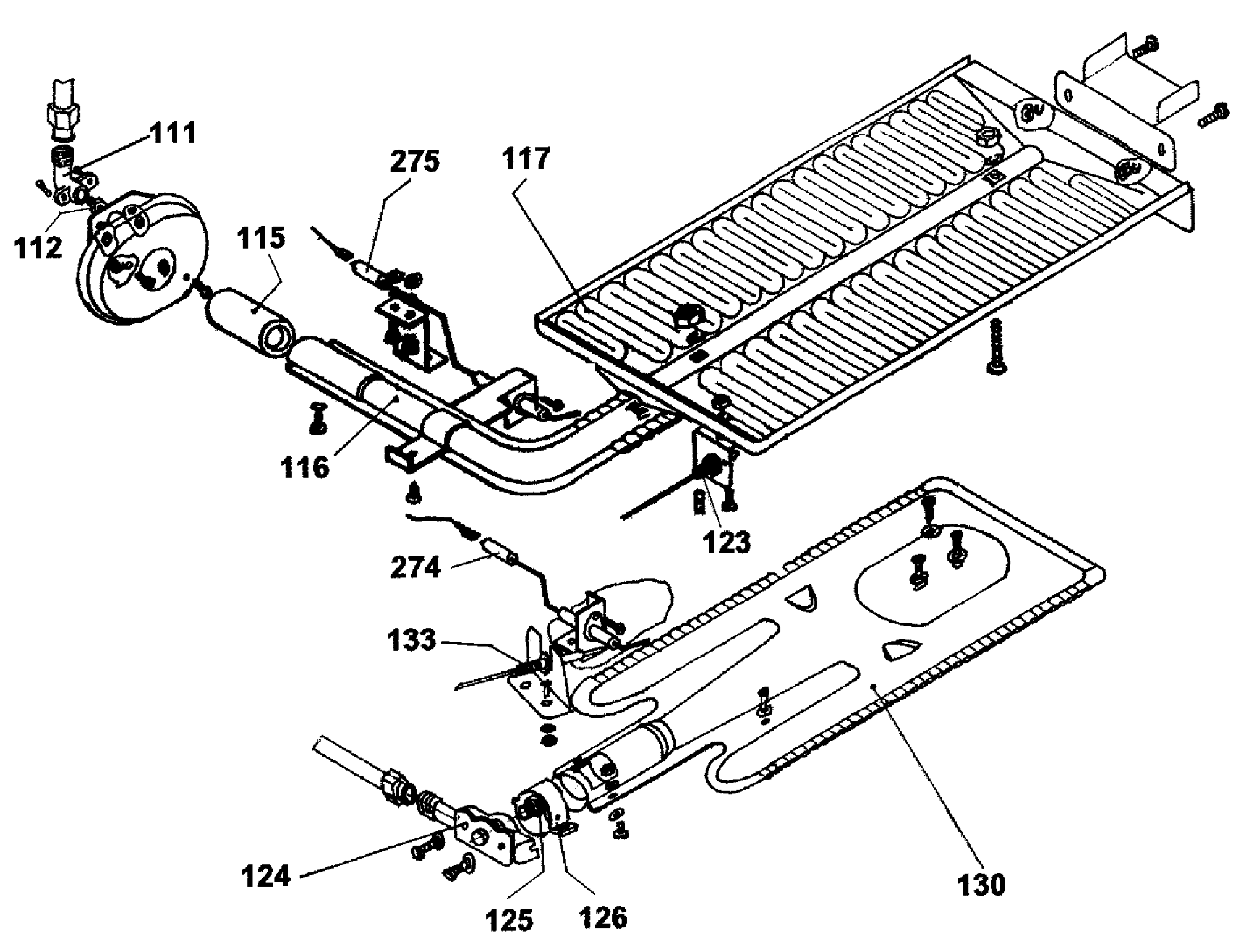
111
112
115
275
117
116
123
274
133
124
125
126
130