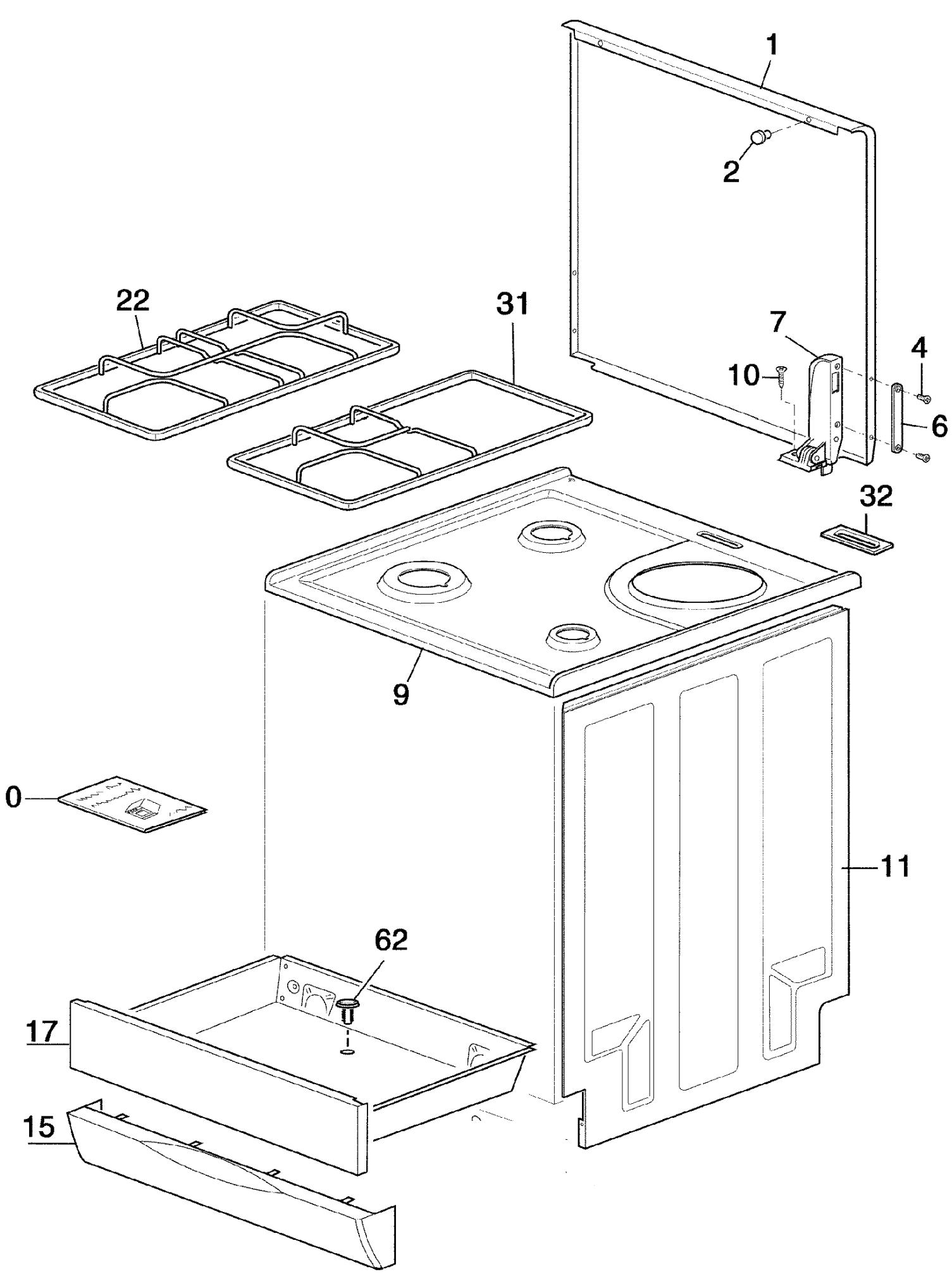
1
2
22
31
7
4
10
6
32
9
0
11
62
17
15

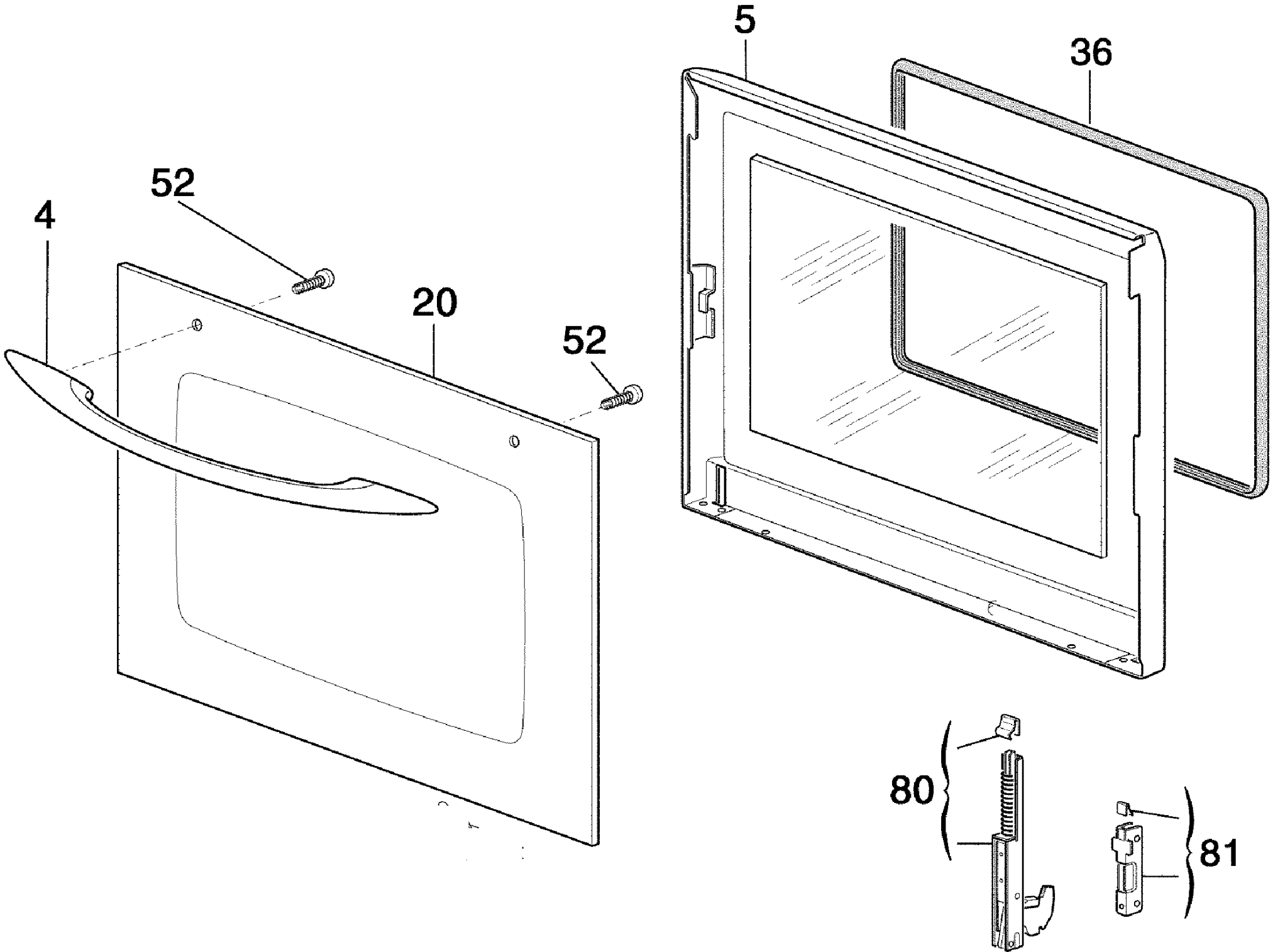
5
36
52
4
20
52
80
81

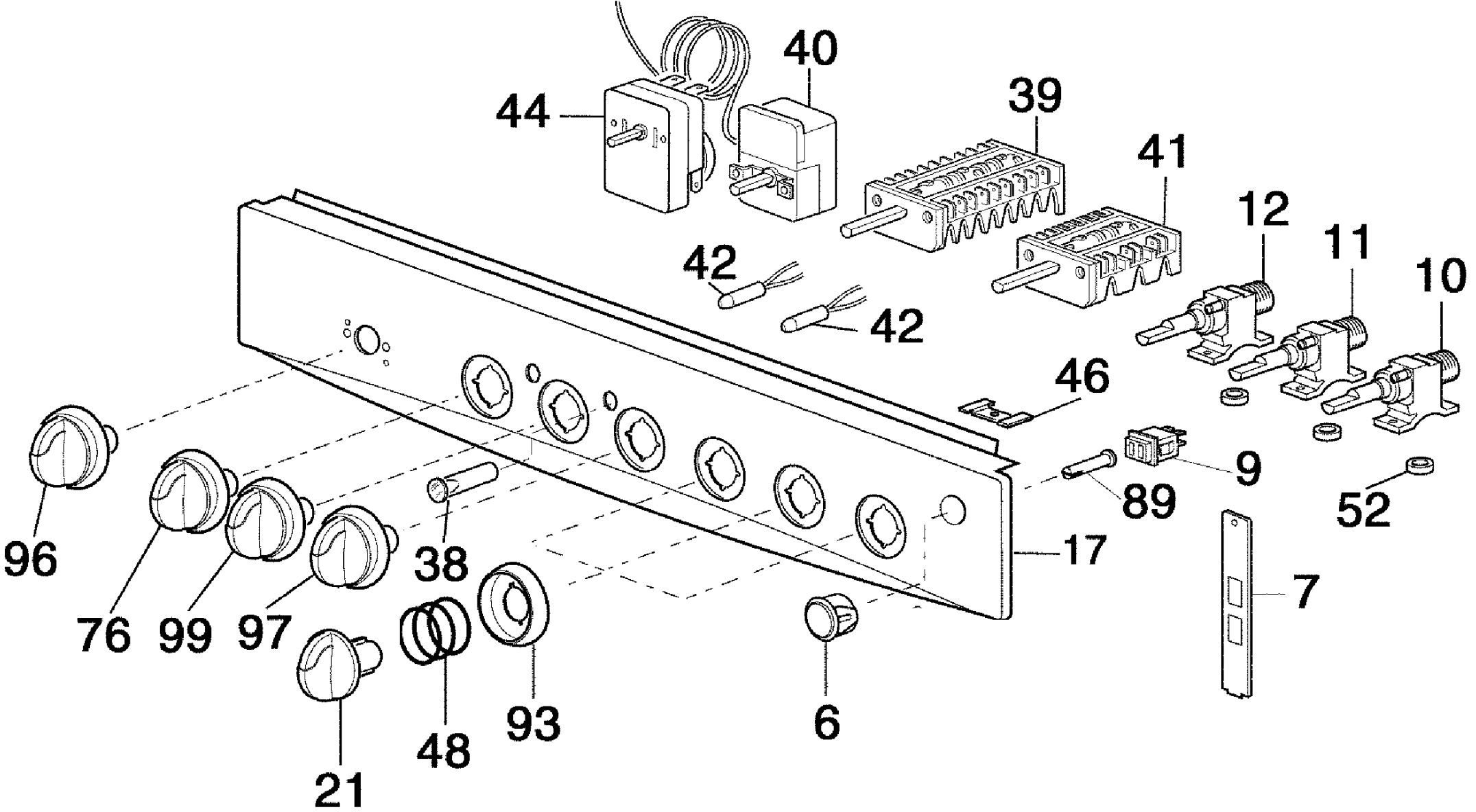
40
44
39
41
12
11
10
42
42
46
9
89
52
96
76
99
97
38
17
7
48
93
6
21

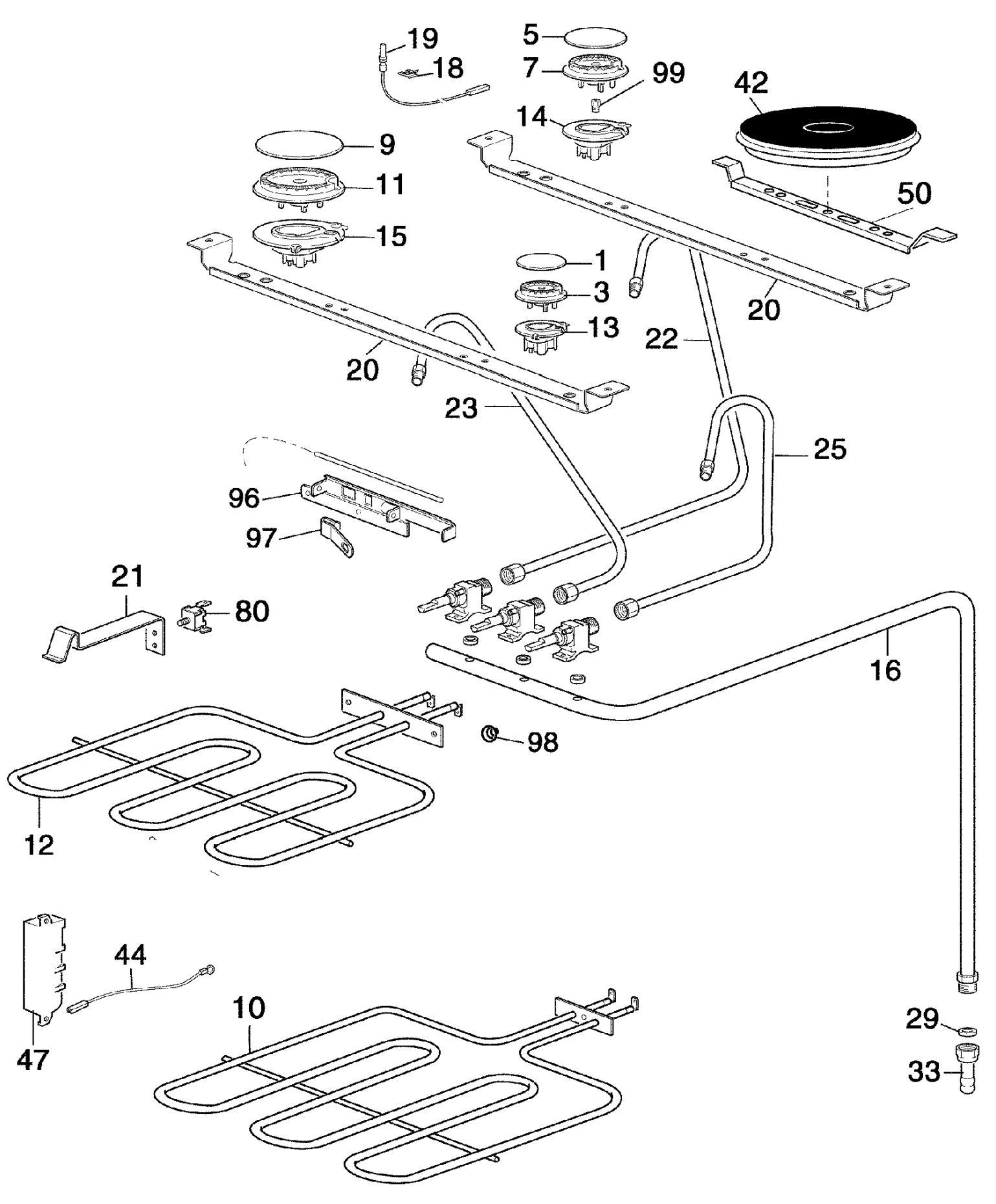
19
18
5
7
99
42
14
9
11
50
15
1
3
20
13
22
20
23
25
96
97
21
80
16
98
12
44
10
29
33
47

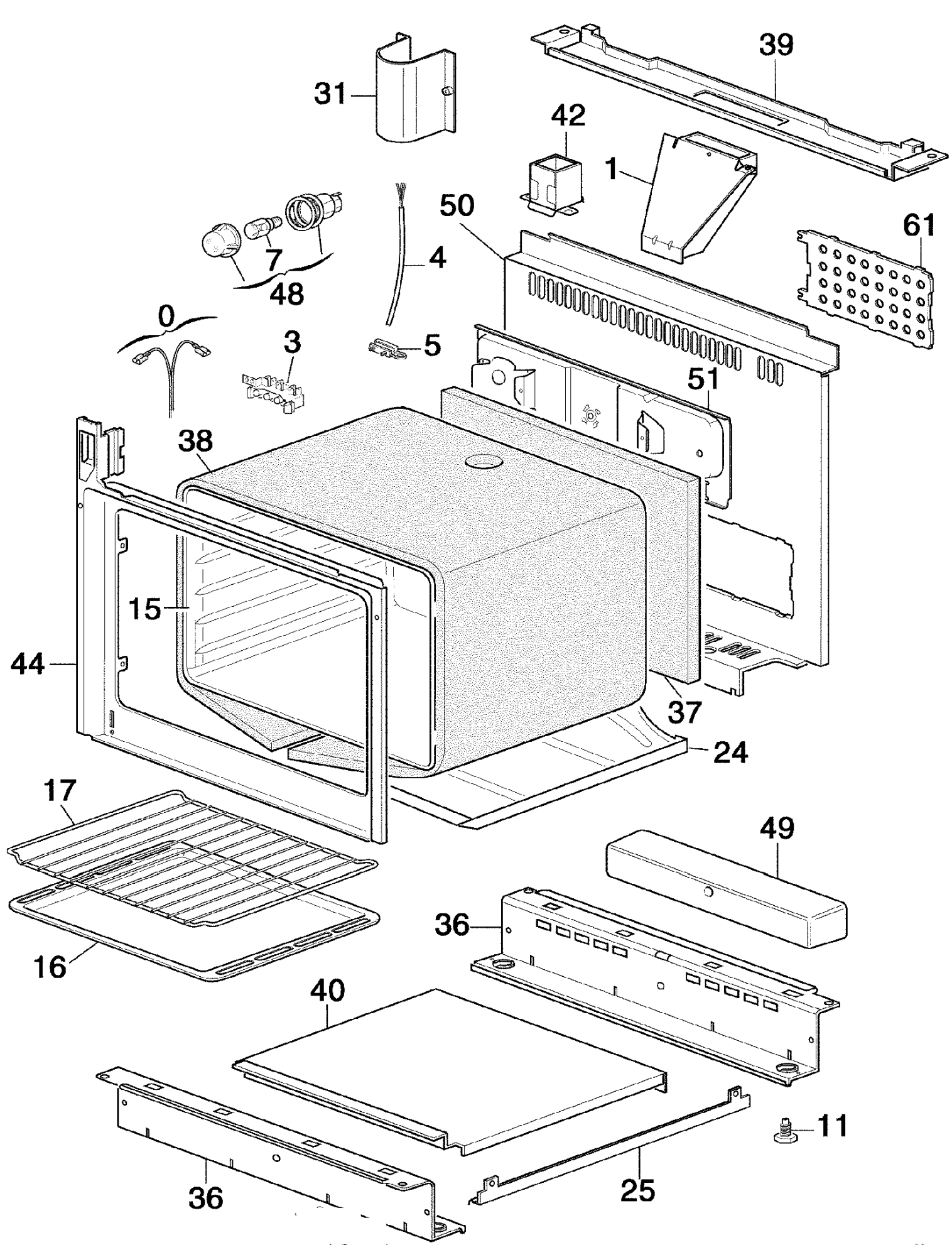
39
31
42
1
50
61
7
4
48
0
3
5
51
38
15
44
37
24
17
49
36
16
40
11
36
25