VUE A

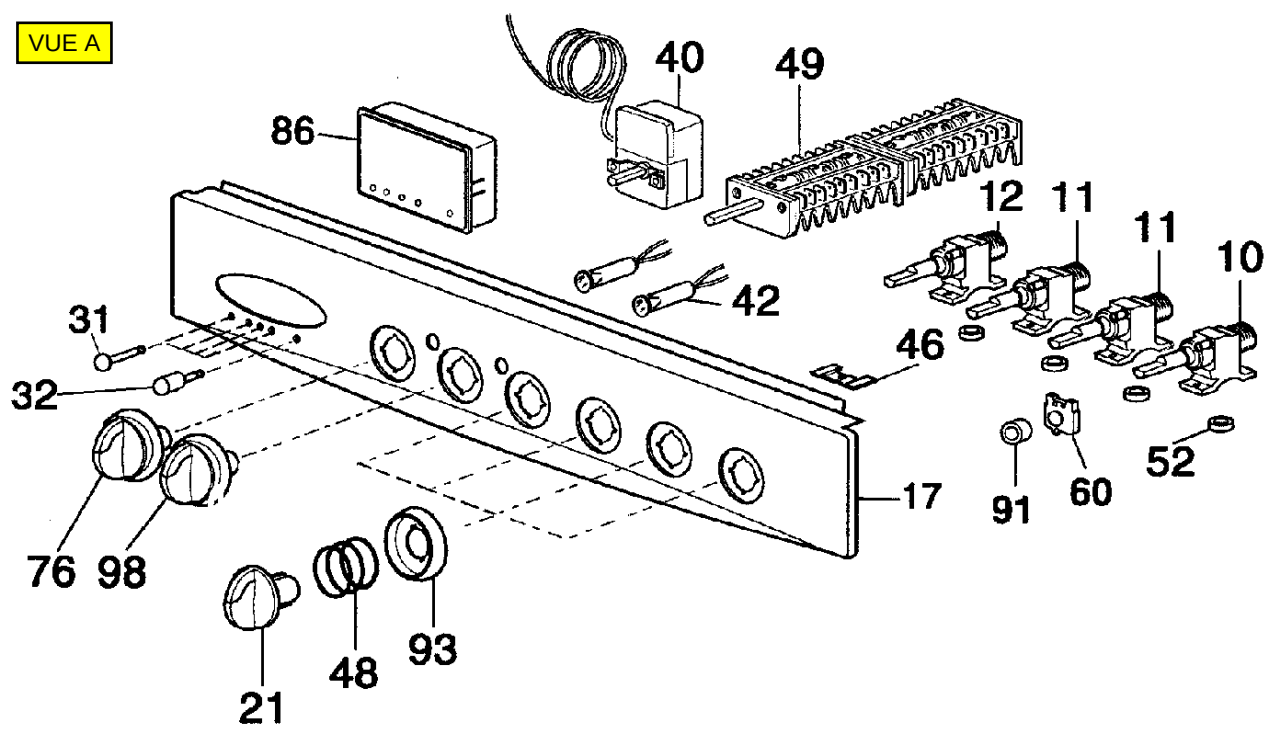

VUE B

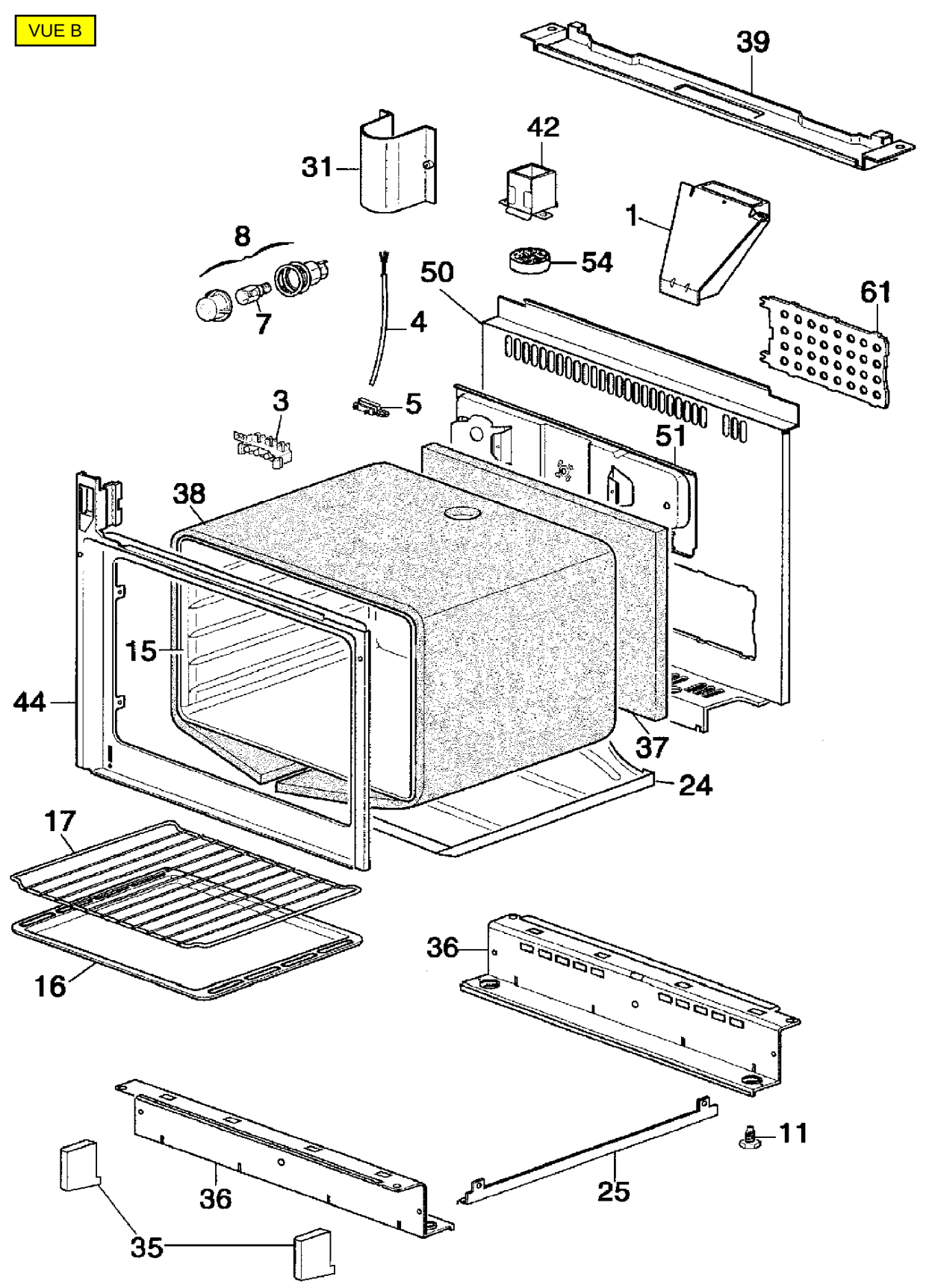

VUE F

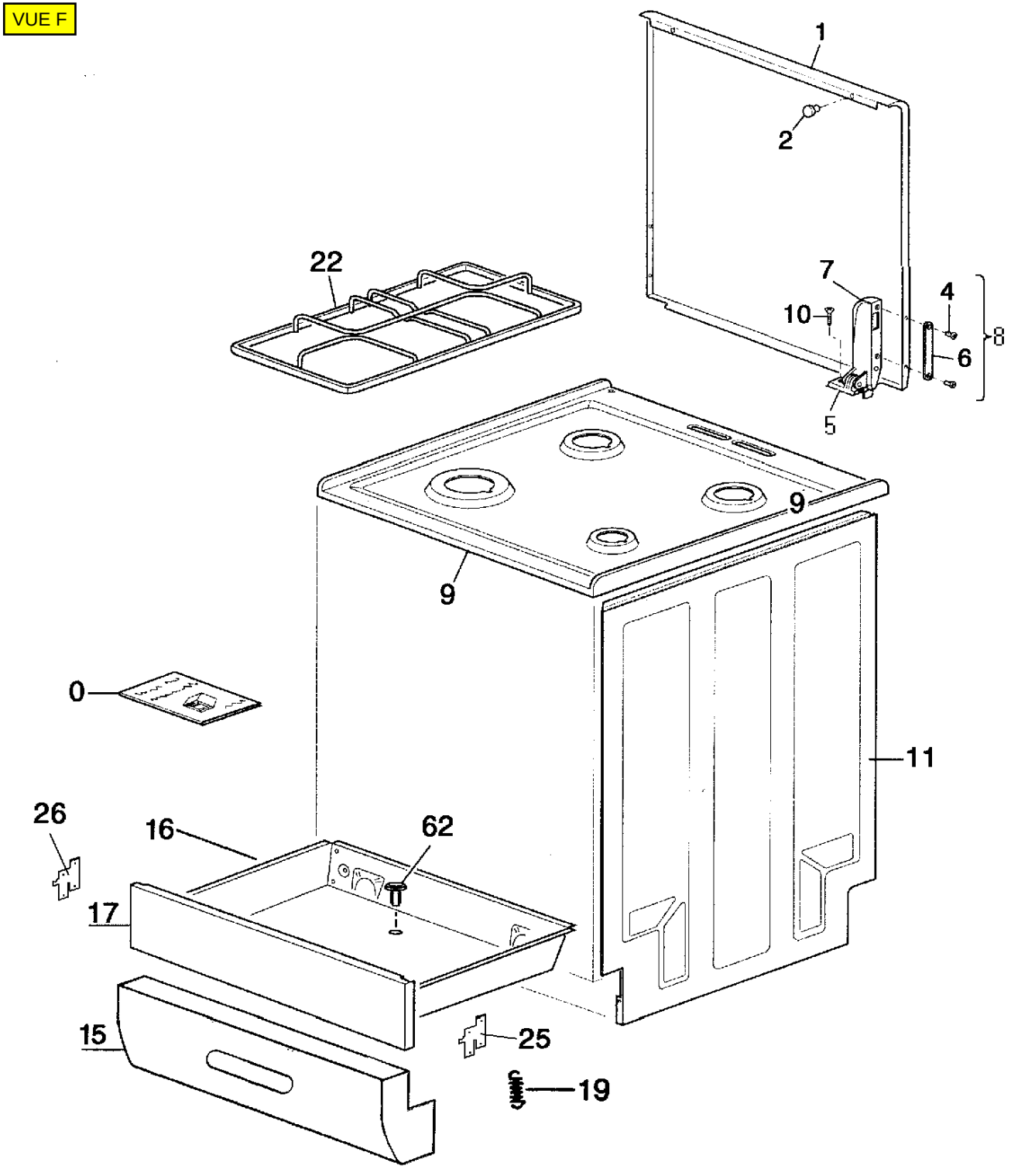
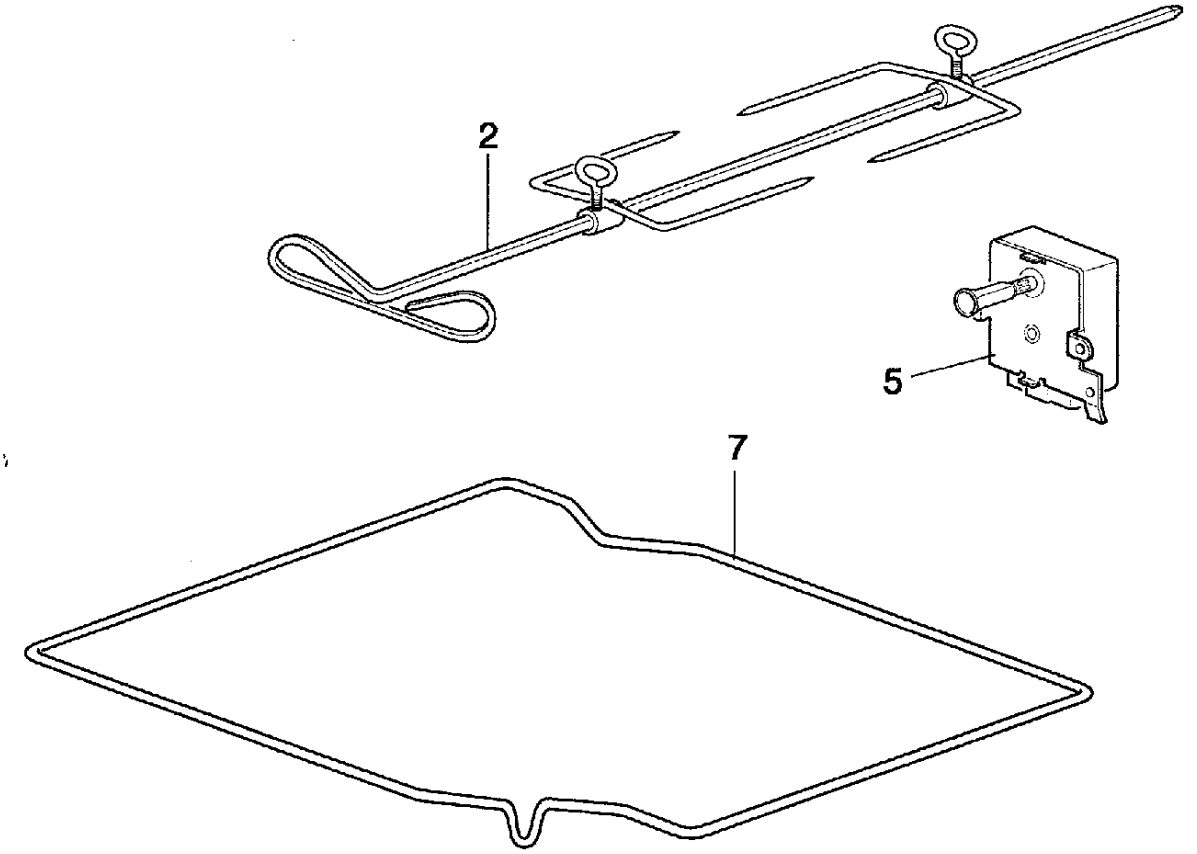
VUE G