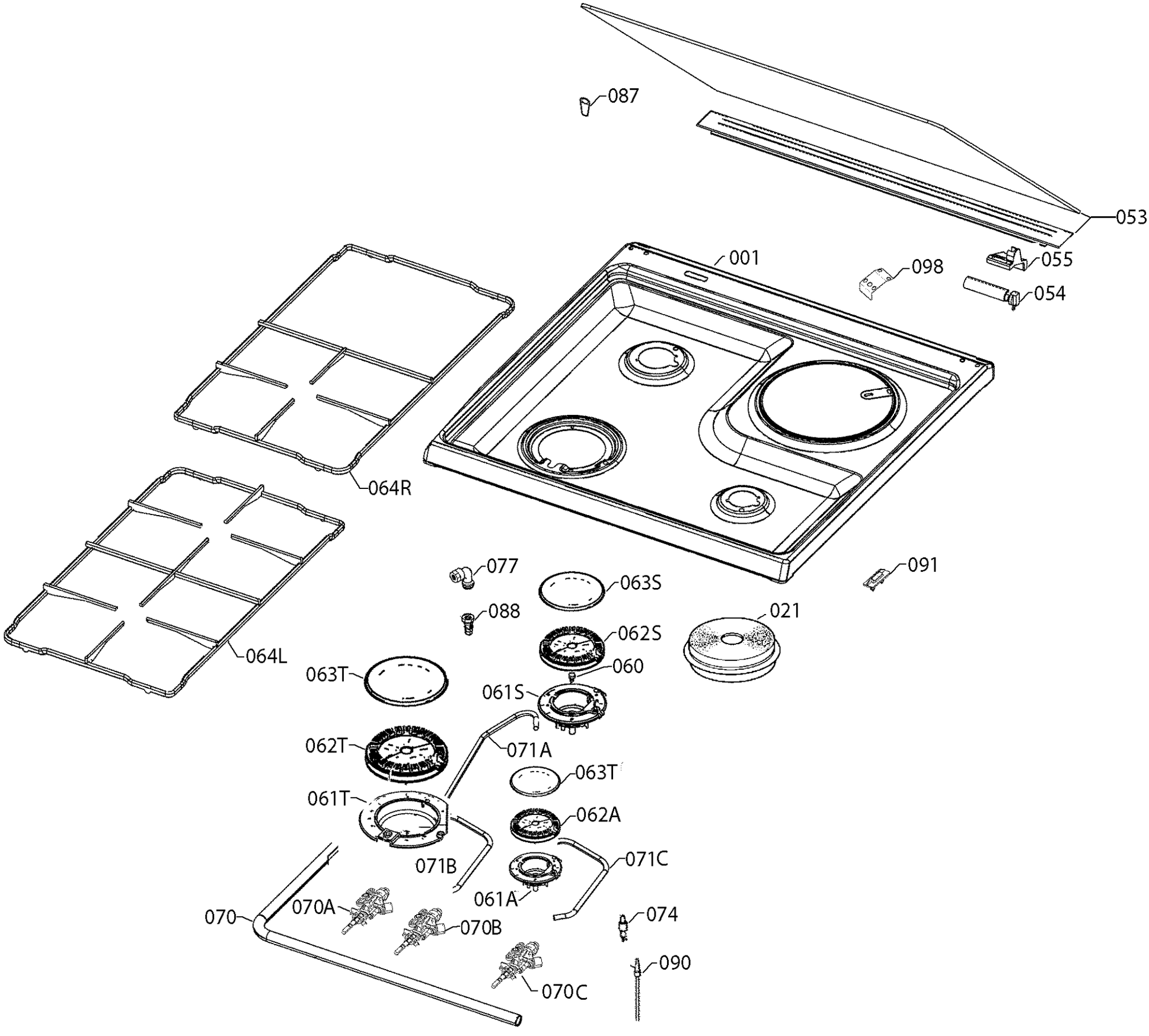
087
053
001
098
055
054
064R
064L
077
063S
088
021
062S
060
063T
061S
062T
071A
063T
061T
062A
071B
071C
061A
070
070A
070B
074
090
070C
091

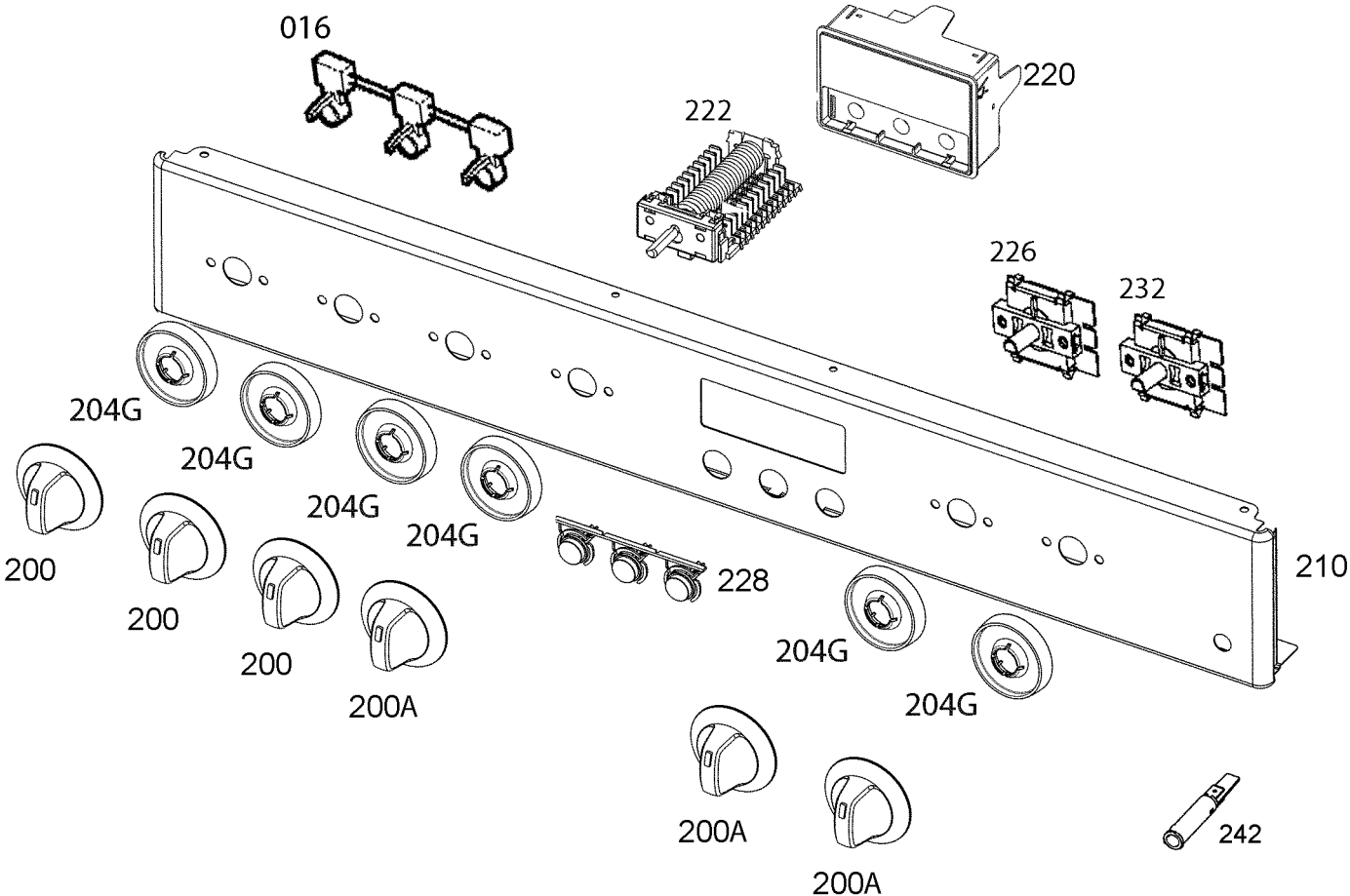
016
220
222
226
232
204G
204G
204G
204G
200
200
200
200A
228
210
204G
204G
200A
200A
242

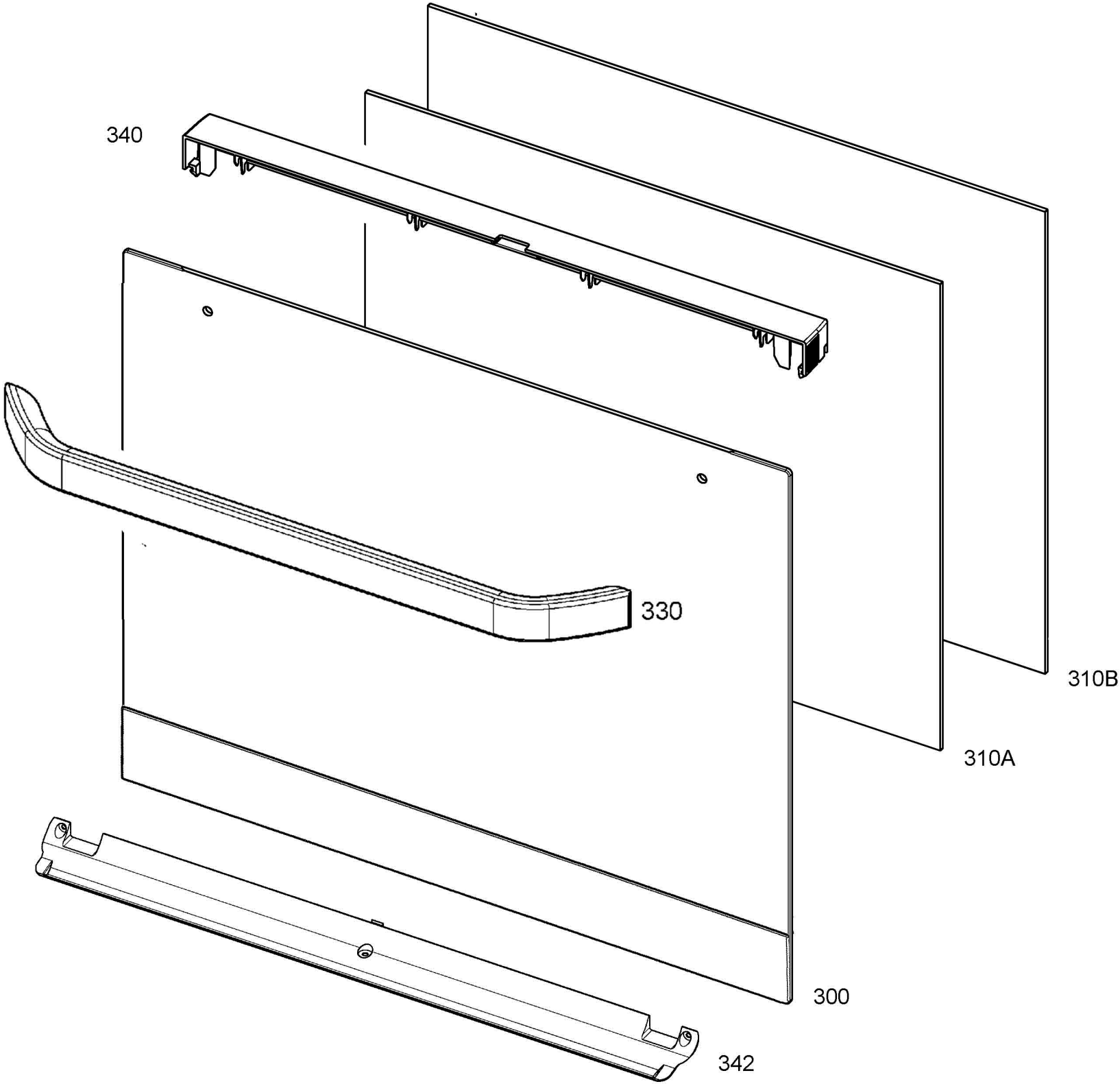
340
330
310B
310A
300
342

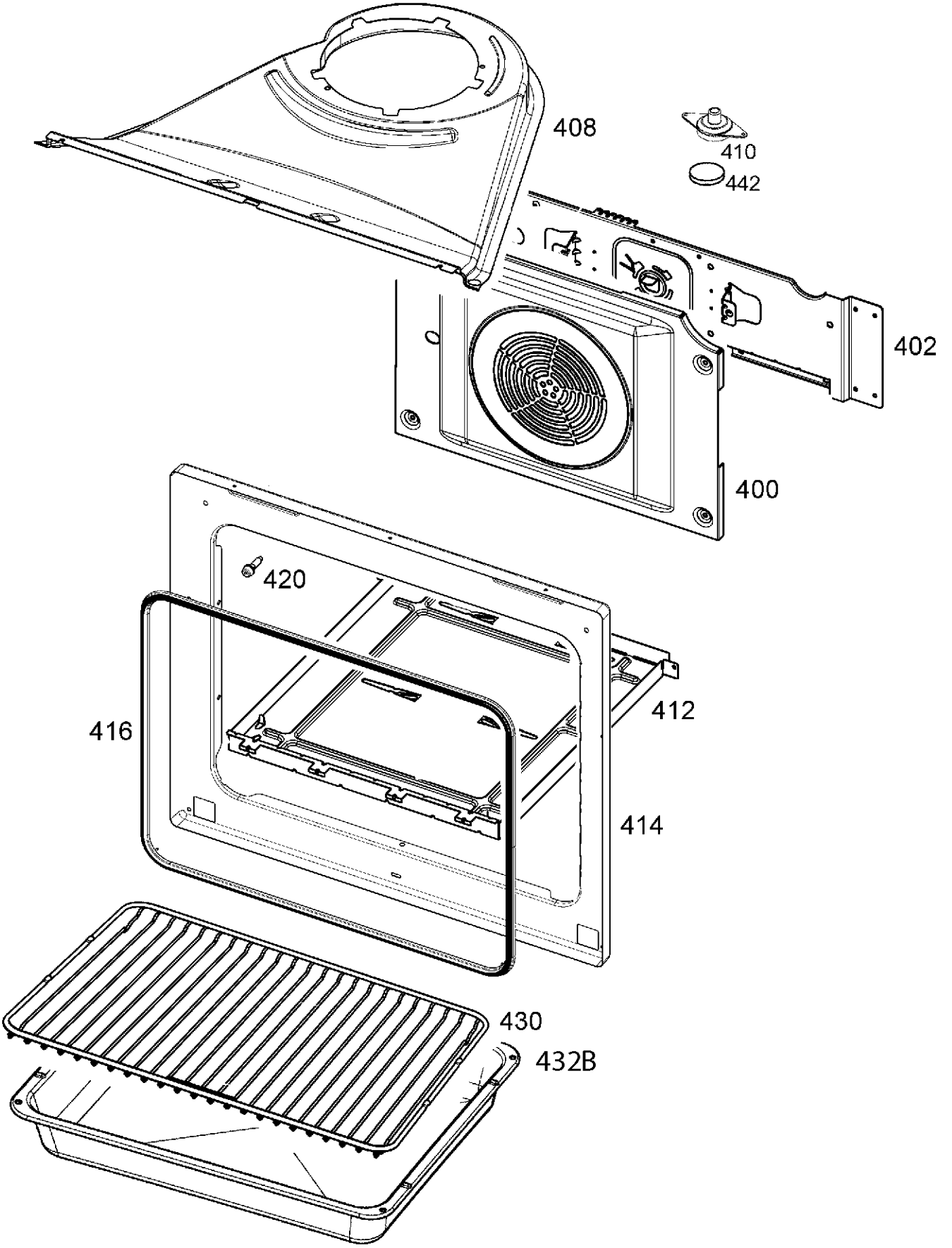
408
410
442
402
400
420
412
416
414
430
432B

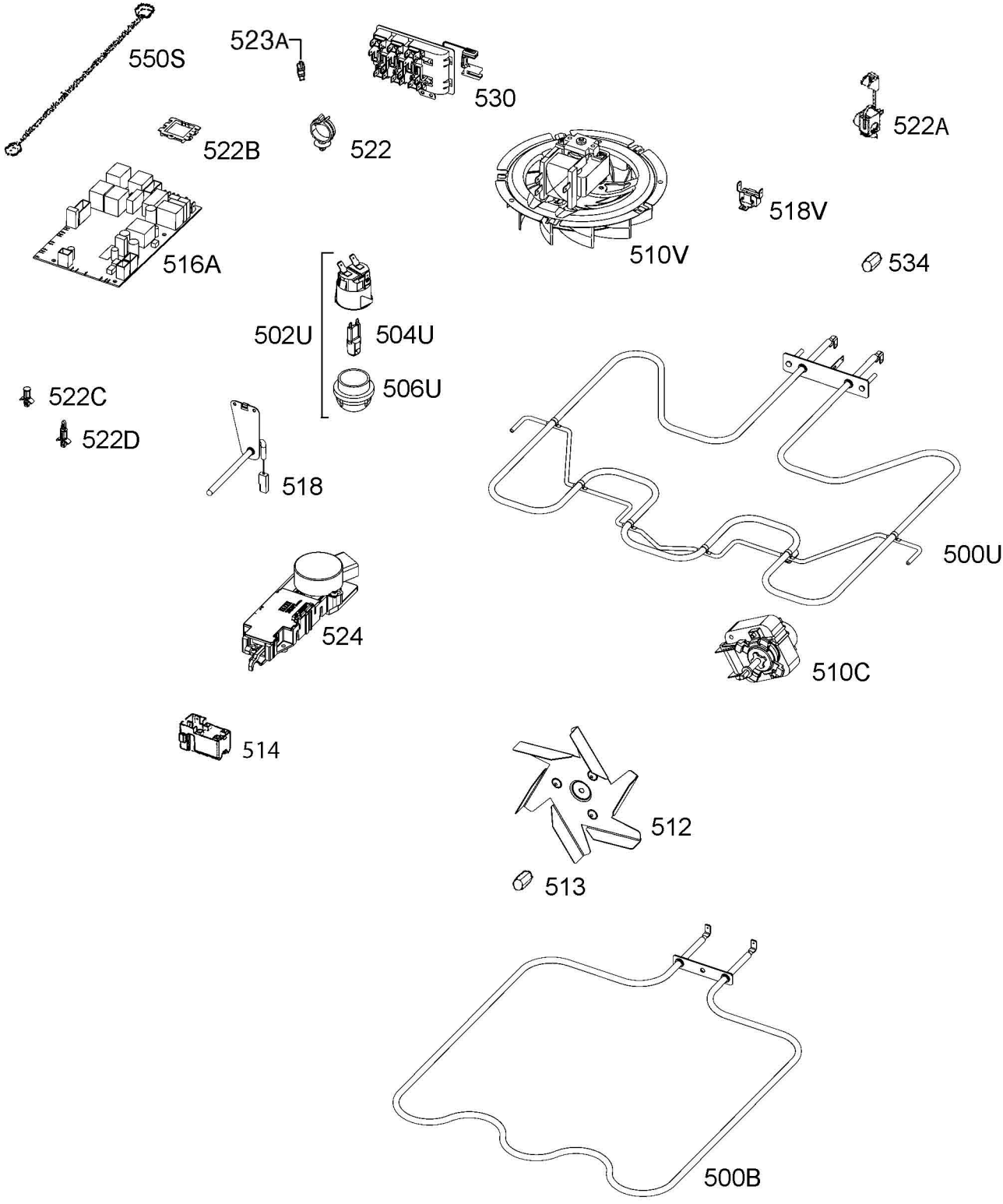
550S
523A
530
522A
522B
522
518V
510V
516A
534
502U
504U
506U
522C
522D
518
500U
524
510C
514
512
513
500B

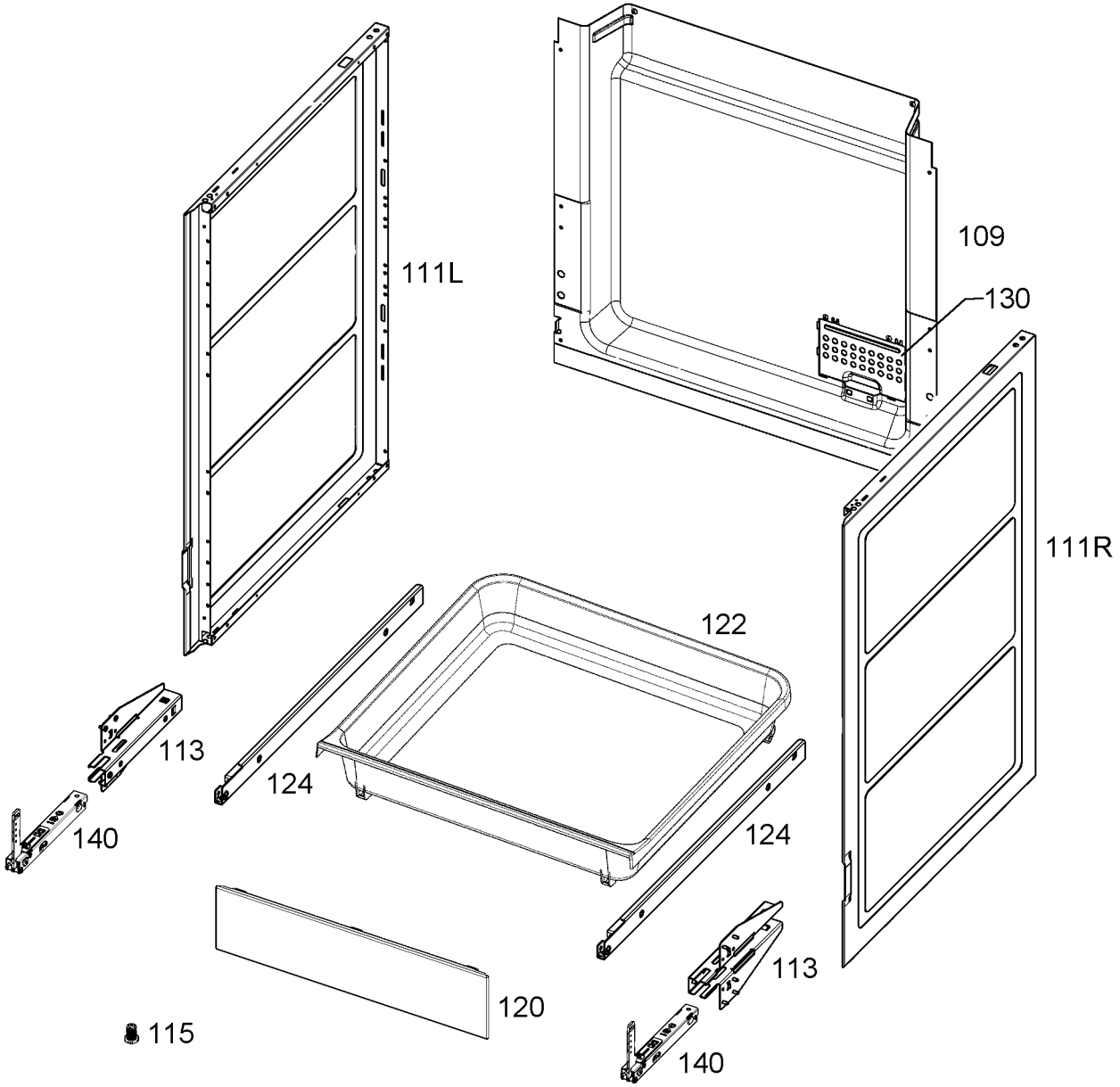
111L
109
130
111R
122
113
124
140
124
113
120
115
140