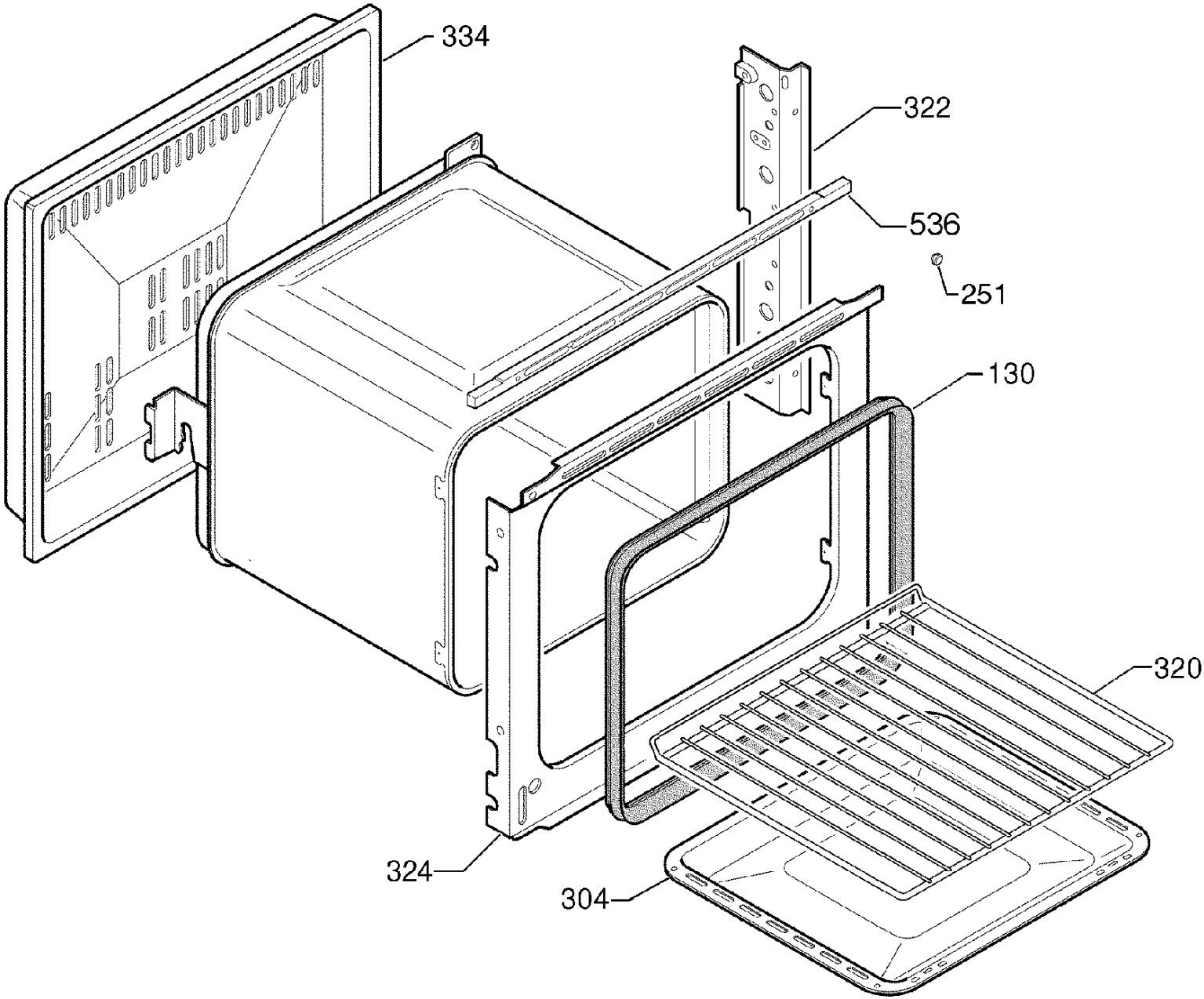
334
322
536
251
130
320
324
304

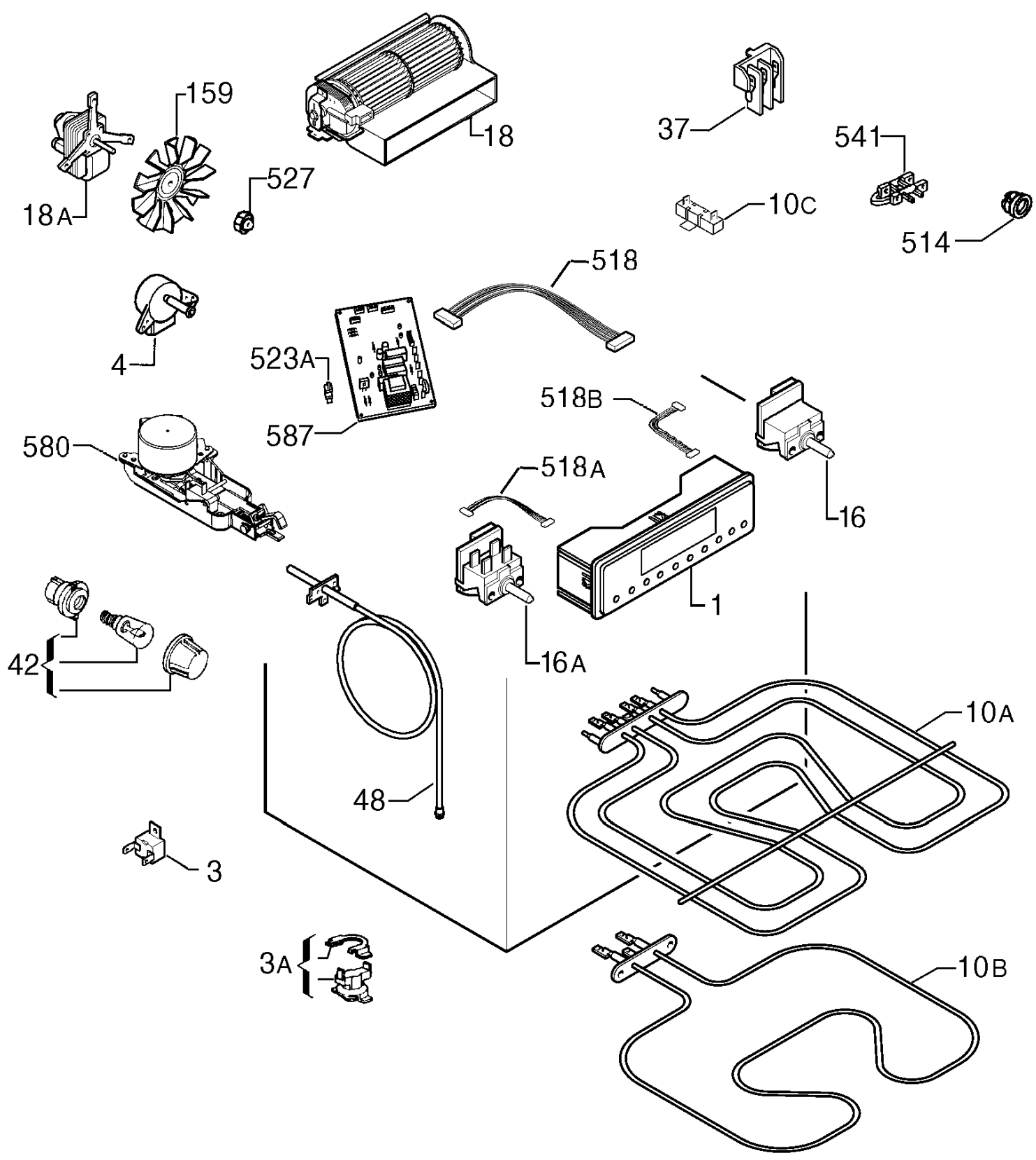
159
18
37
541
527
18A
10C
514
518
4
523A
587
518B
580
518A
16
1
42
16A
10A
48
3
3A
10B

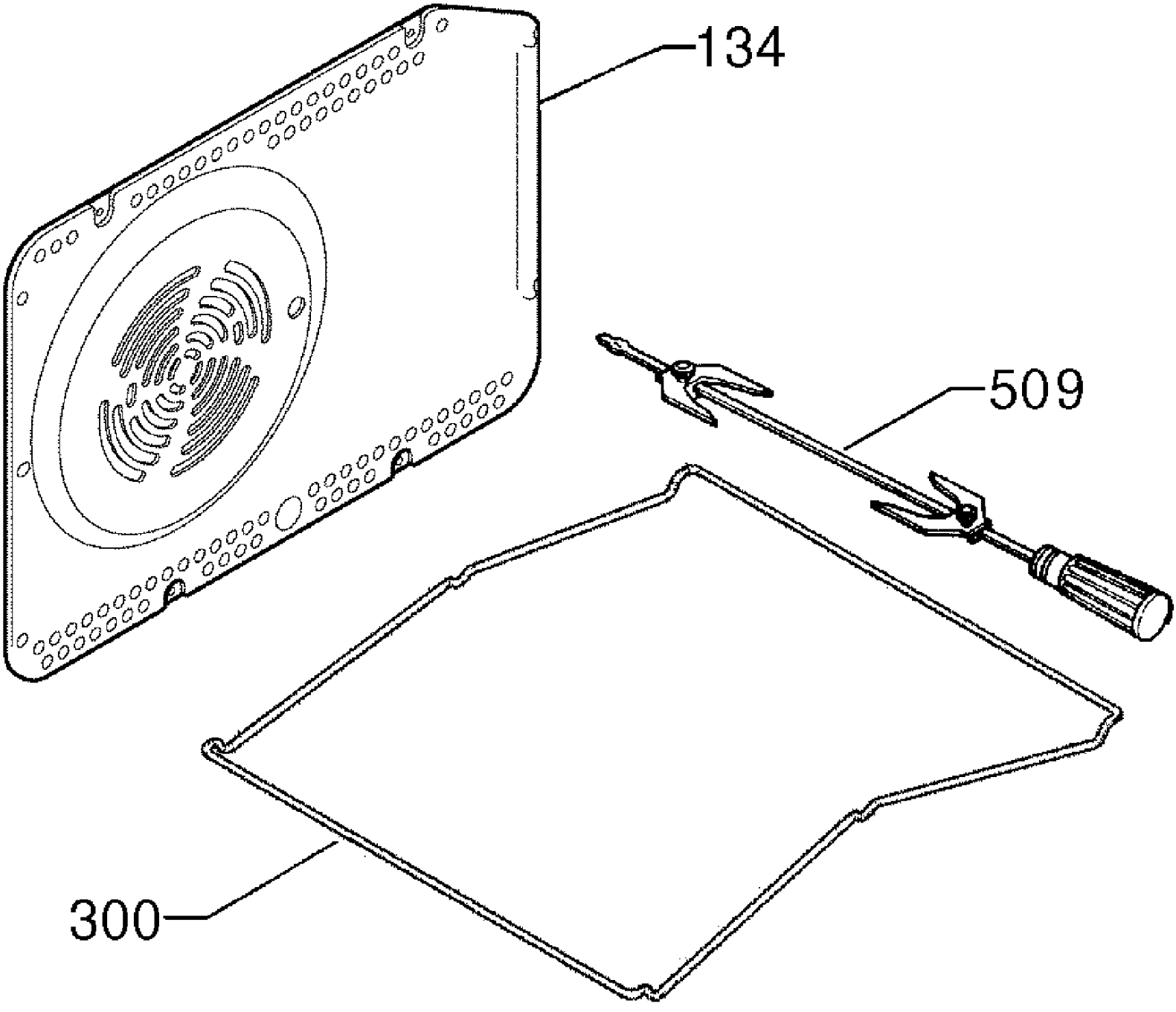
134
509
300

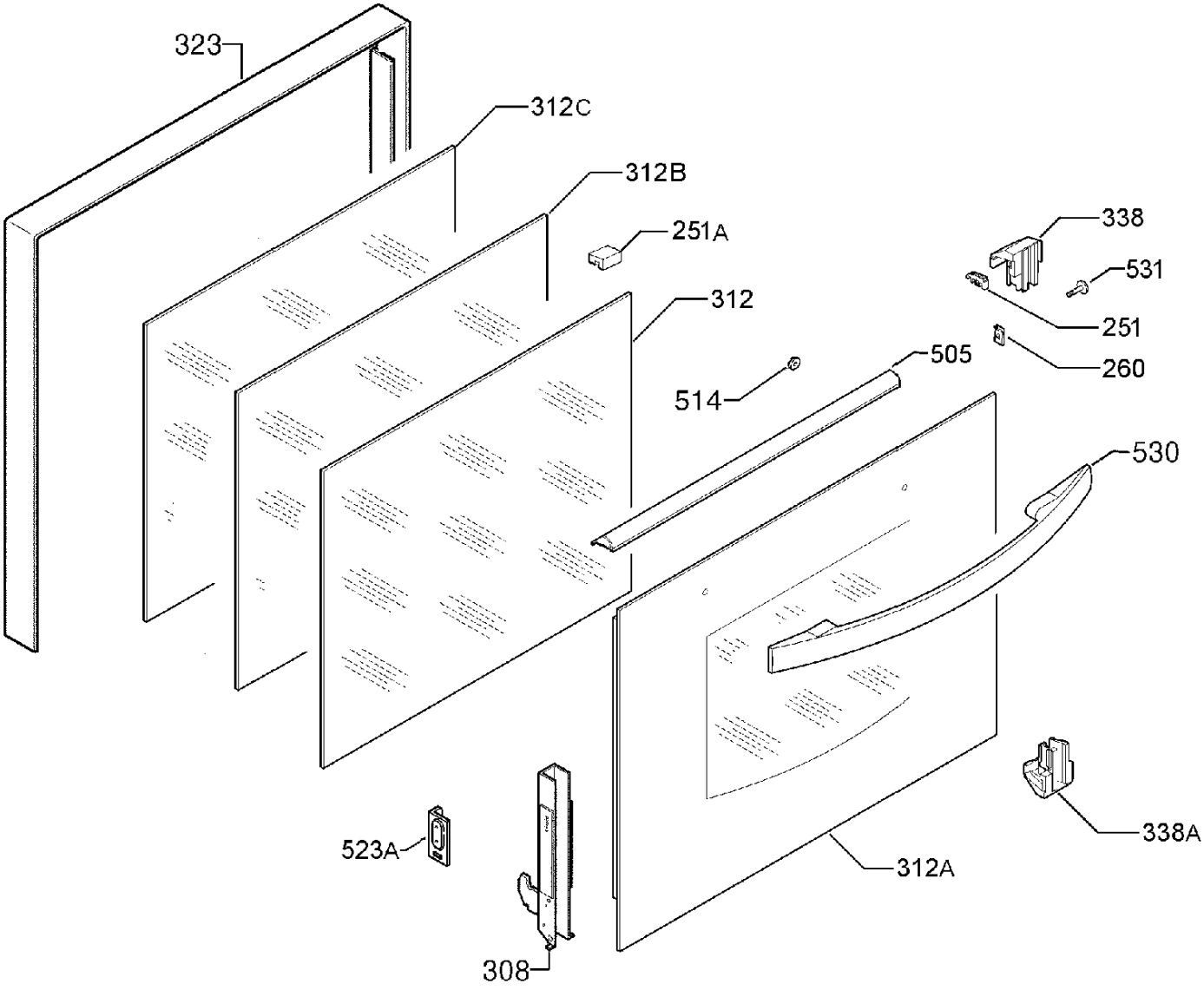
323
312C
312B
251A
312
338
531
251
260
505
514
530
523A
308
312A
338A

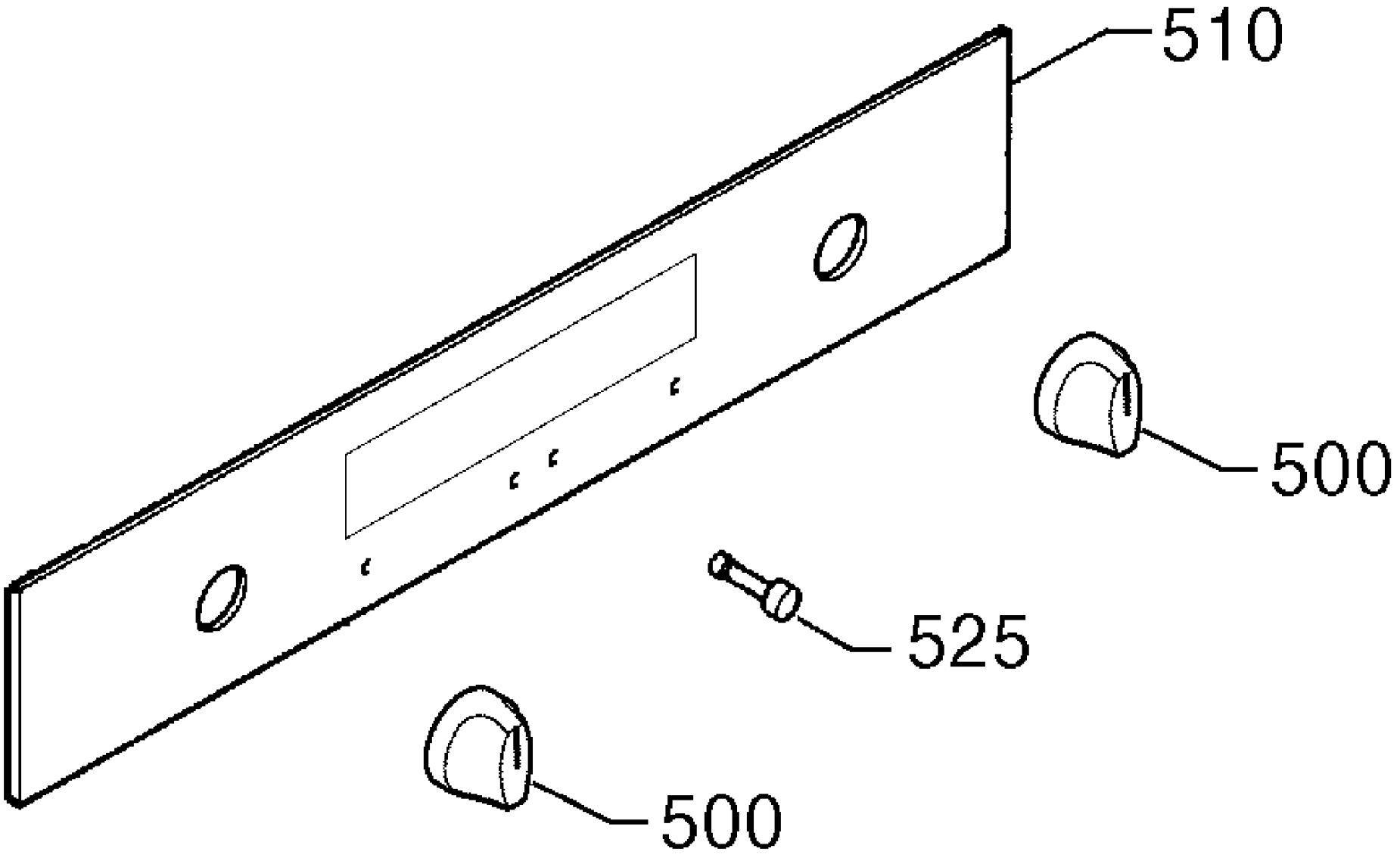
510
500
525
500