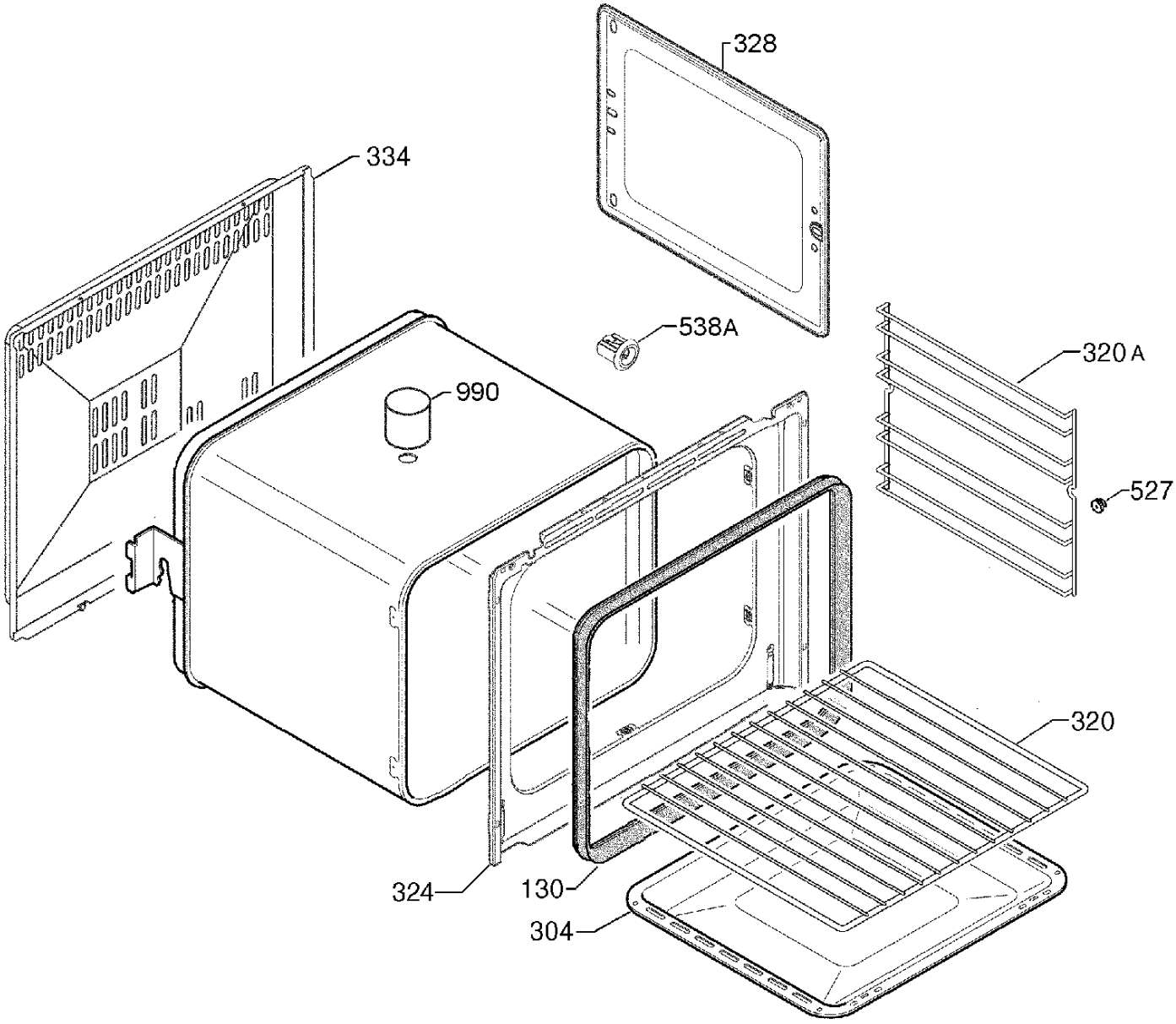
328
334
538A
320 A
990
527
320
324
130
304

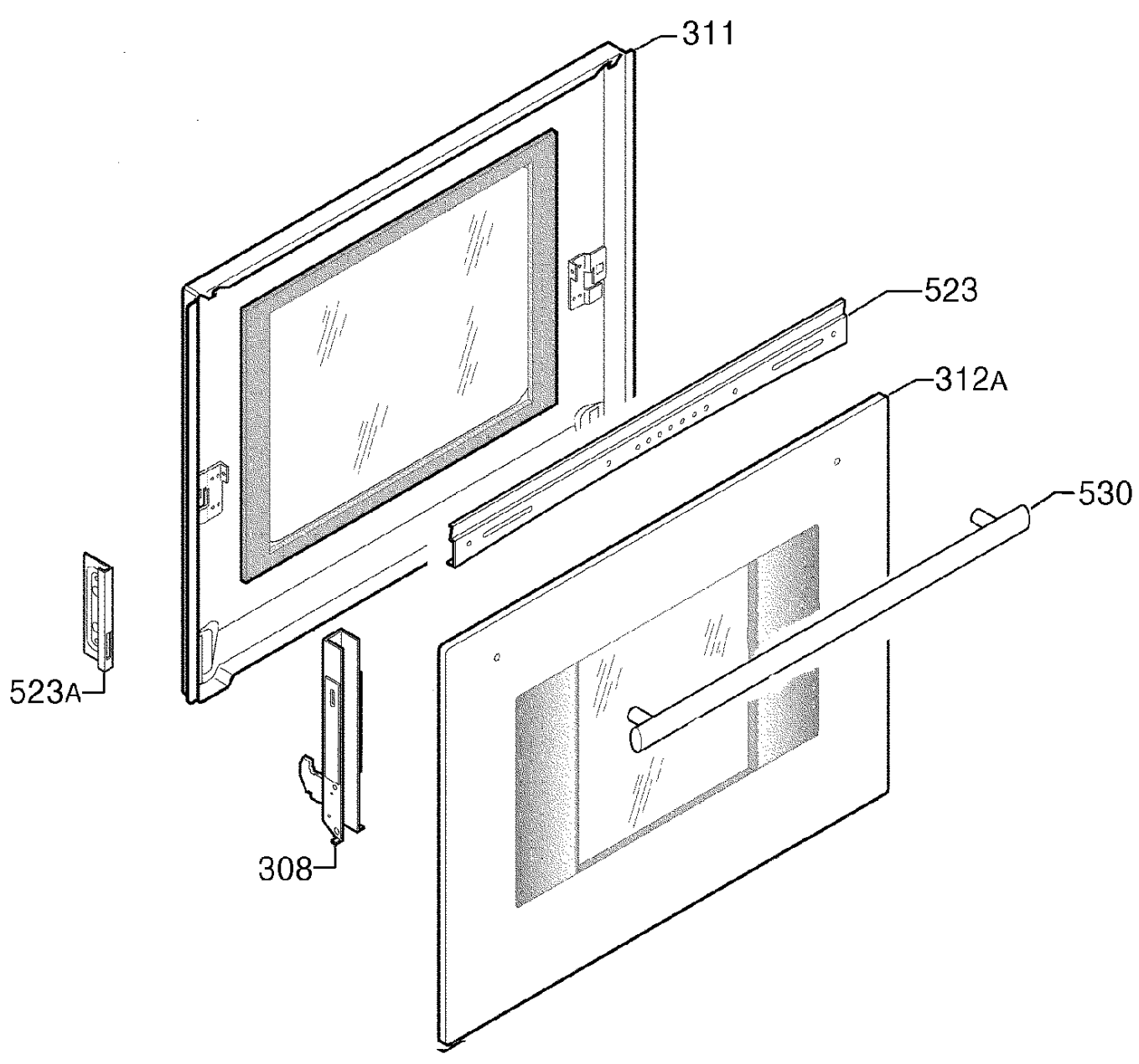
311
523
312A
530
523A
308

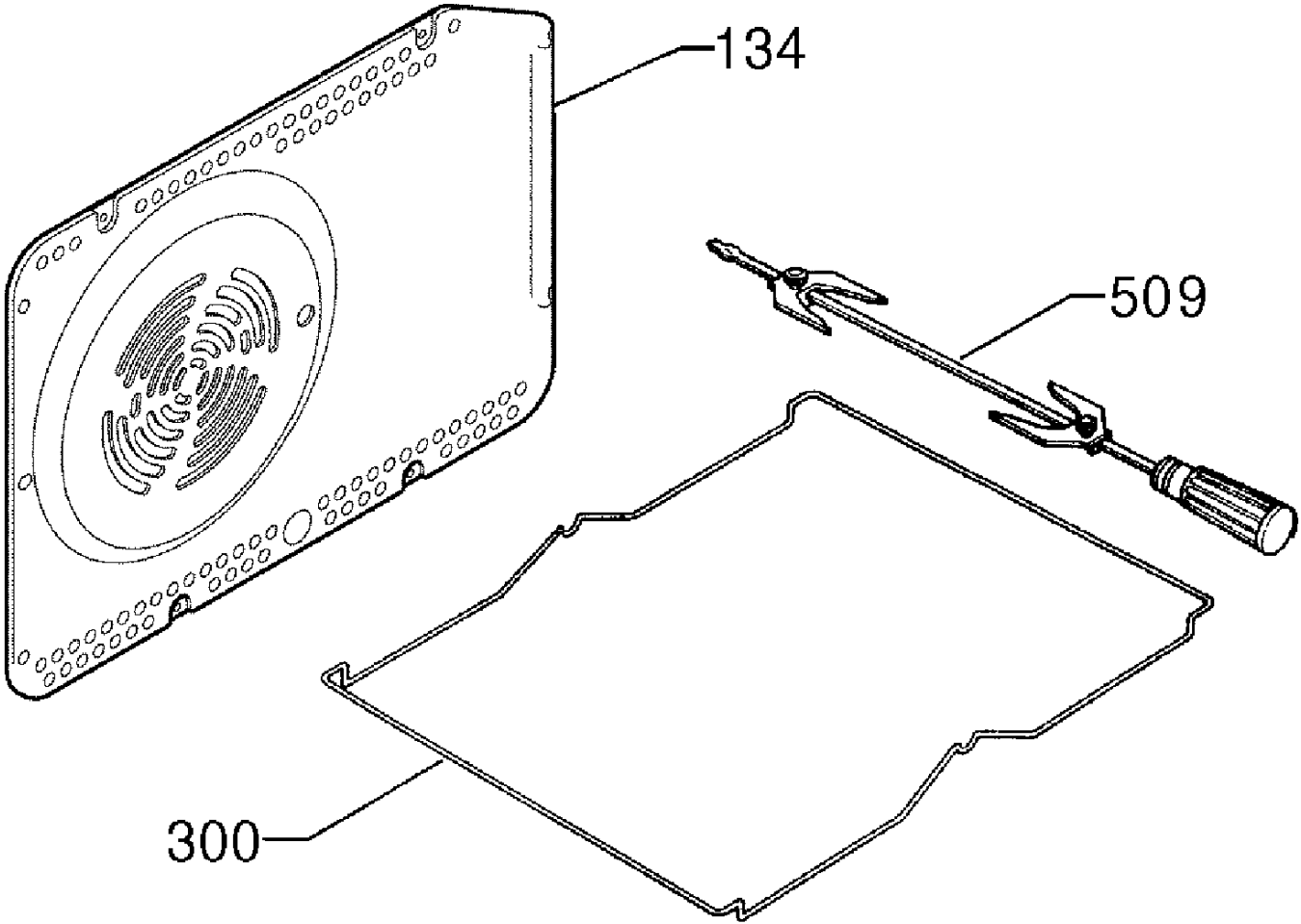
134
509
300

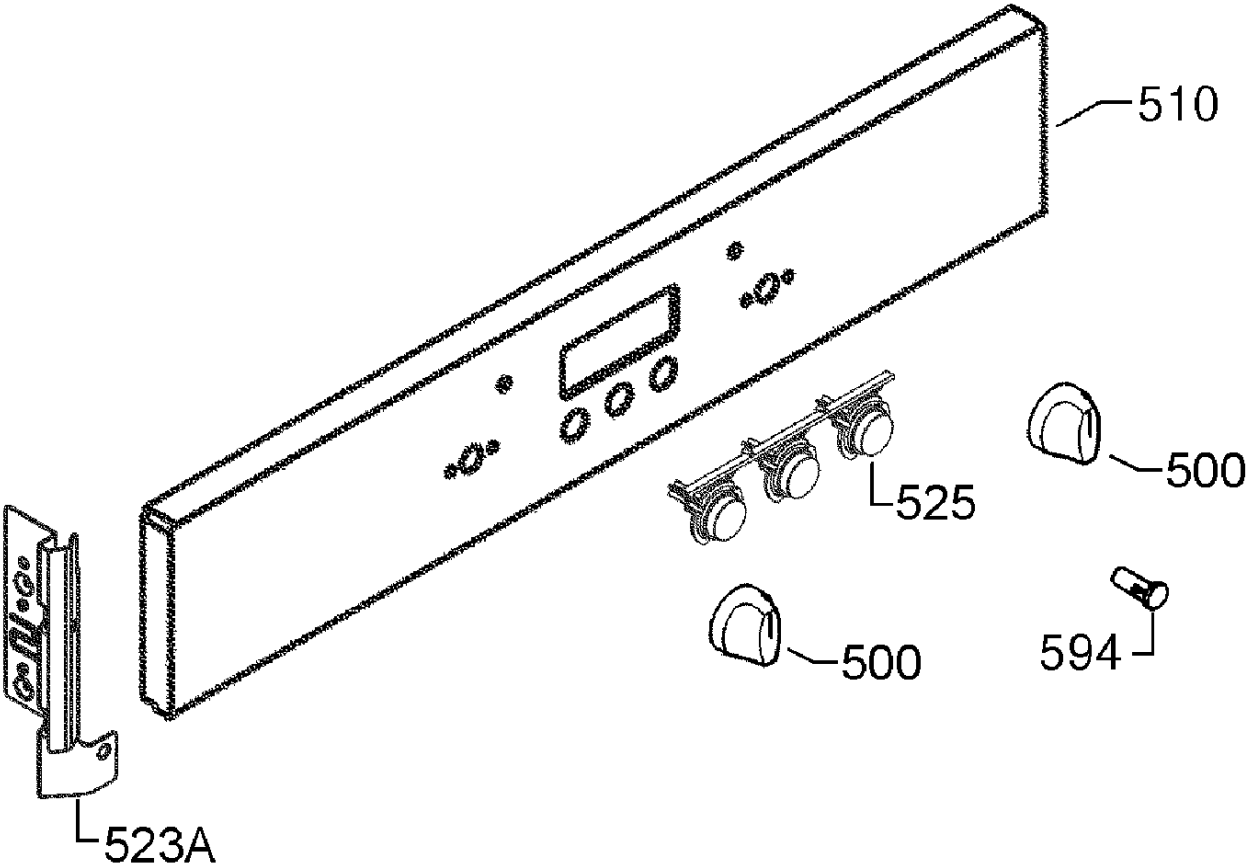
510
500
525
500
594
523A