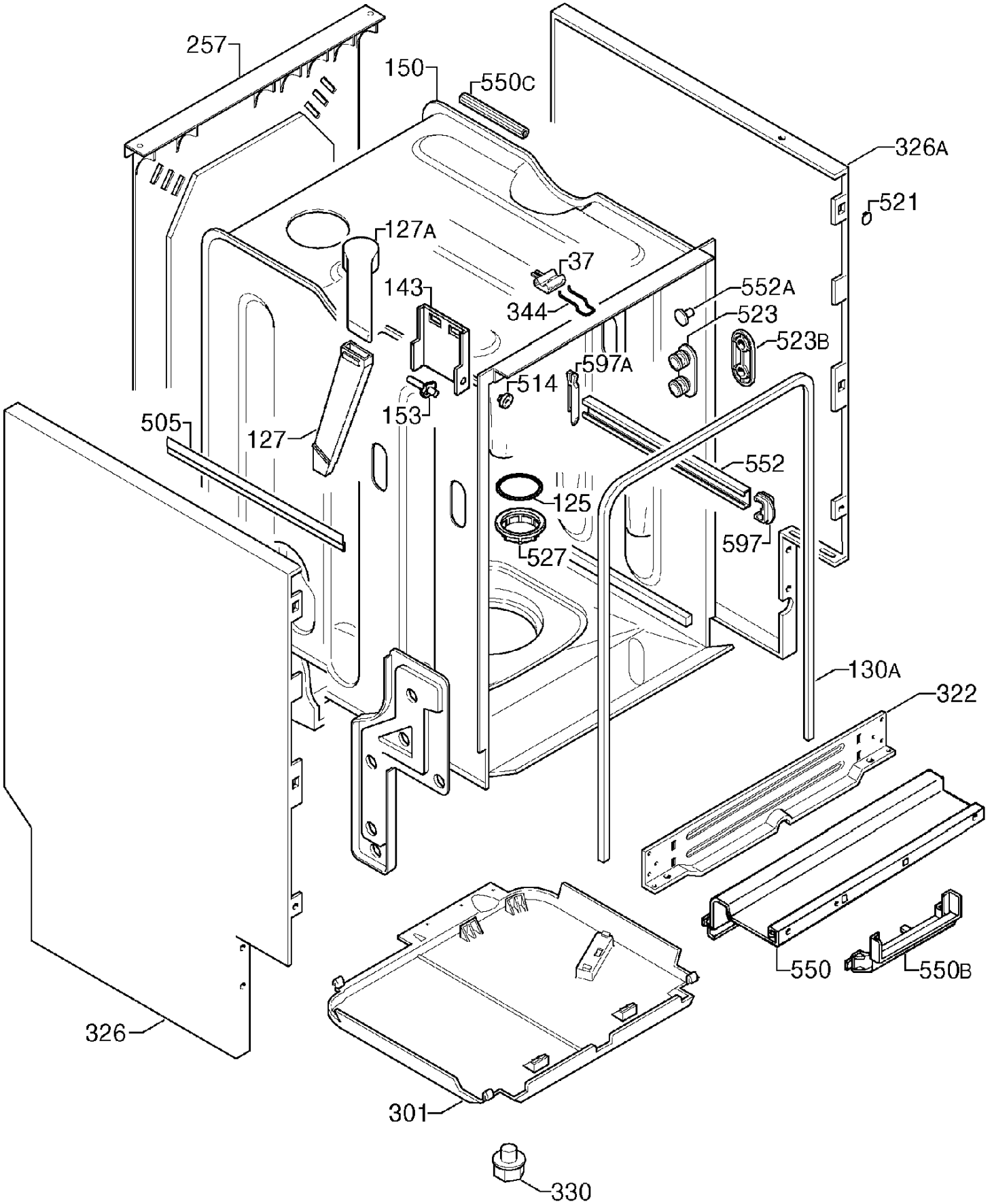
257
150
550C
326A
521
127A
37
143
344
552A
523
523B
597A
514
153
505
127
552
125
597
527
130A
322
550
550B
326
301
330

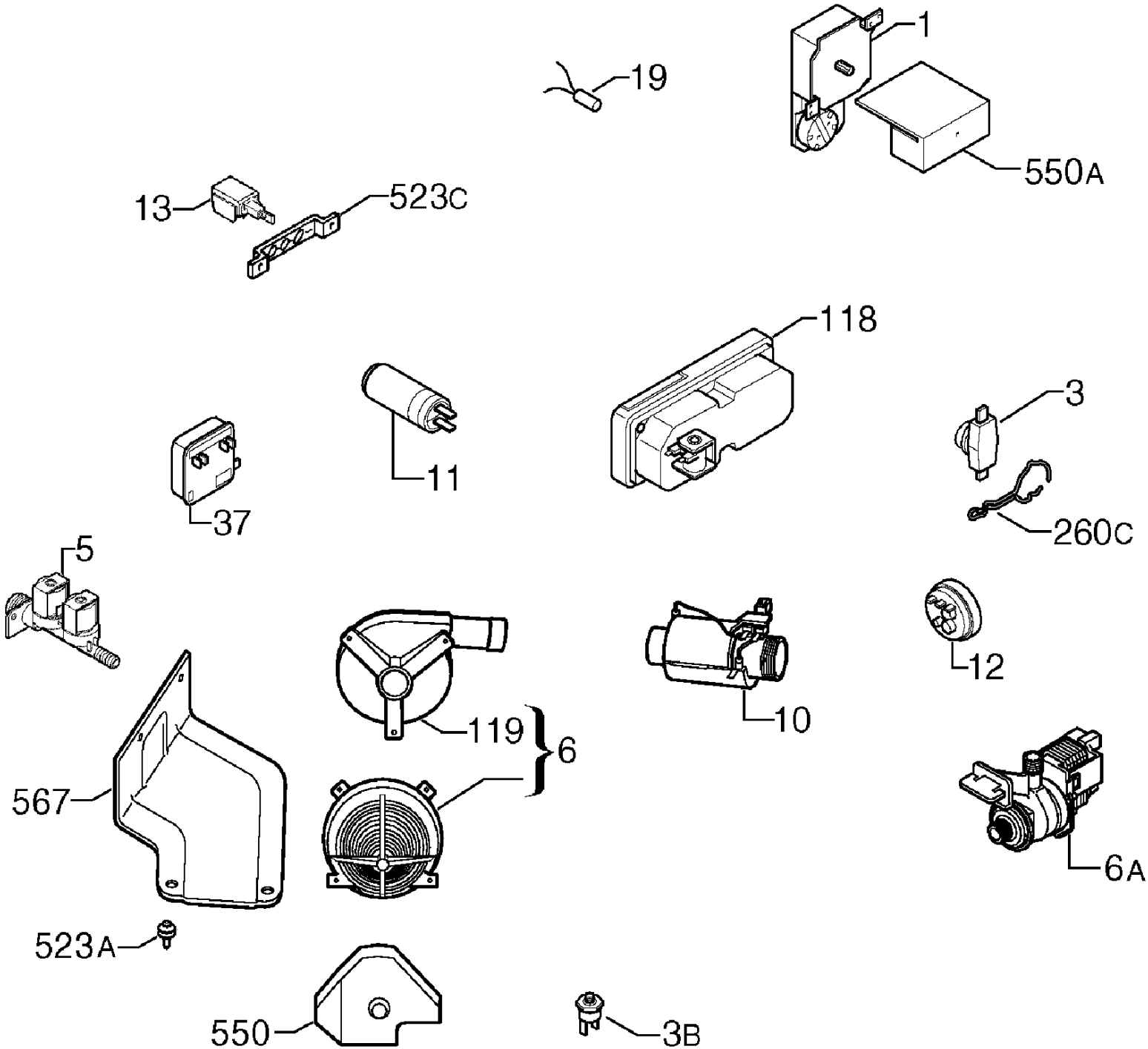
1
19
550A
13
523C
118
11
3
37
260C
5
12
119
6
10
567
6A
523A
550
3B

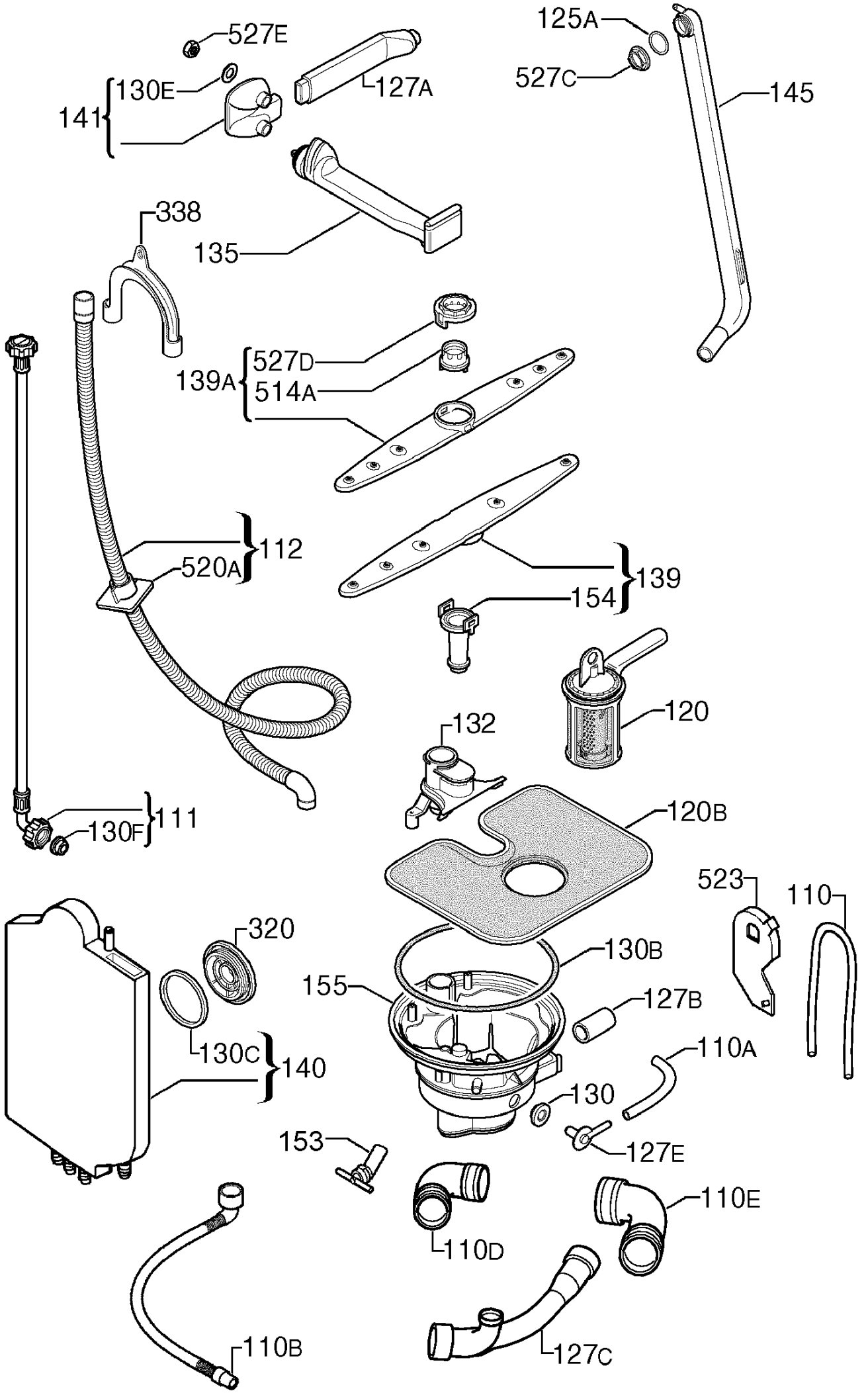
527E
130E
141
127A
125A
527C
145
135
338
139A
527D
514A
112
520A
139
154
120
132
120B
111
130F
523
110
320
130B
155
127B
130C
140
110A
130
153
127E
110E
110D
110B
127C

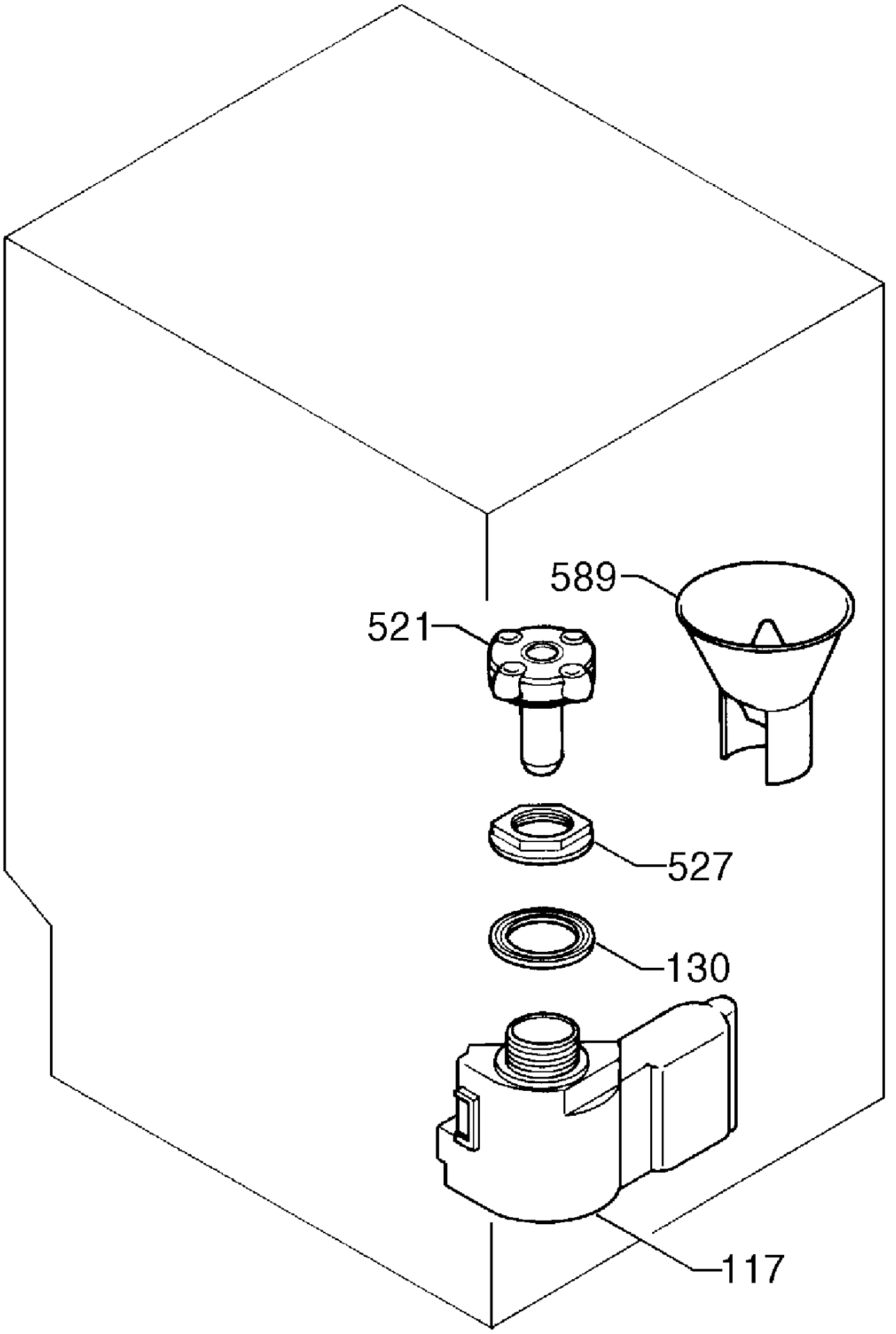
589
521
527
130
117

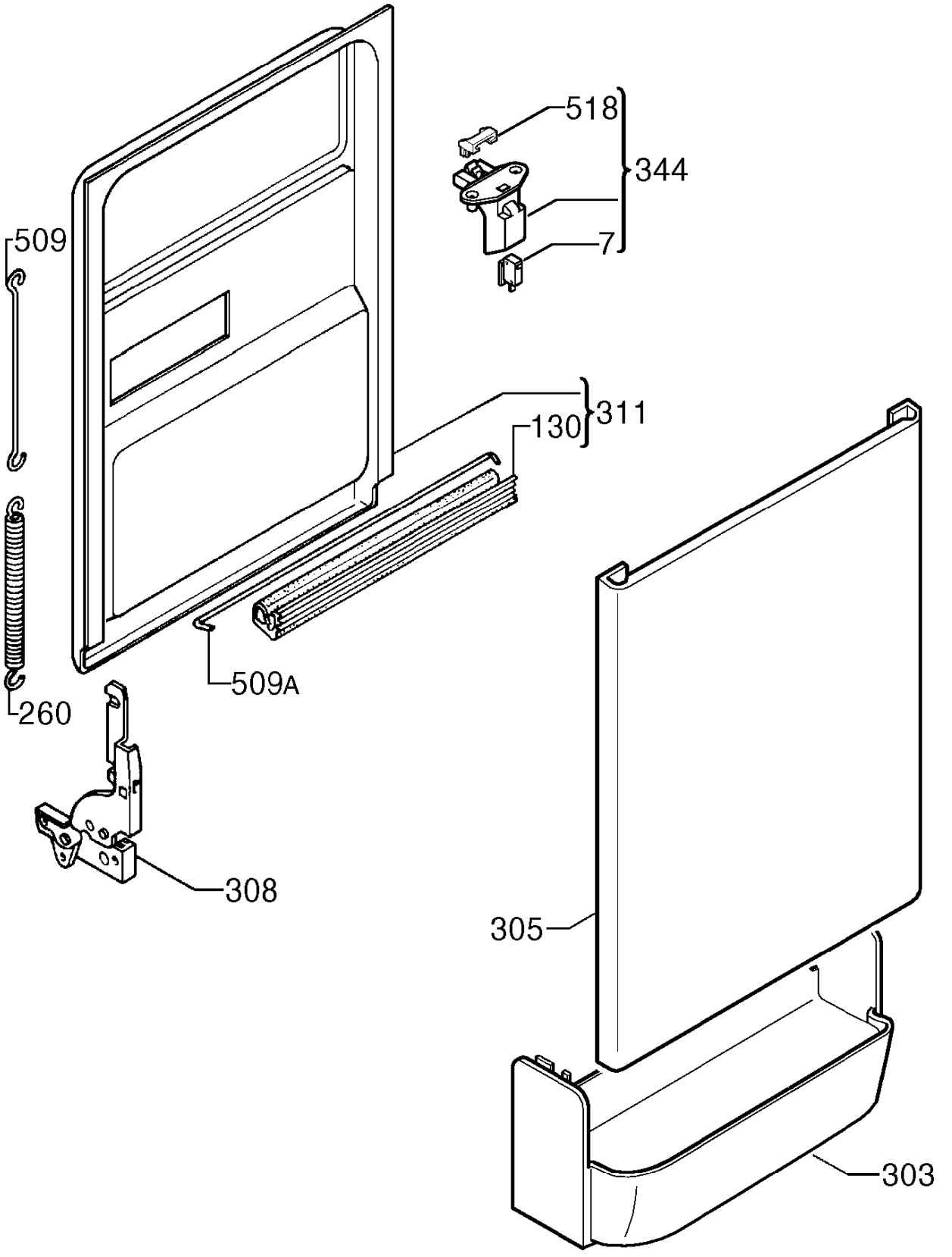
518
344
7
509
311
130
509A
260
308
305
303

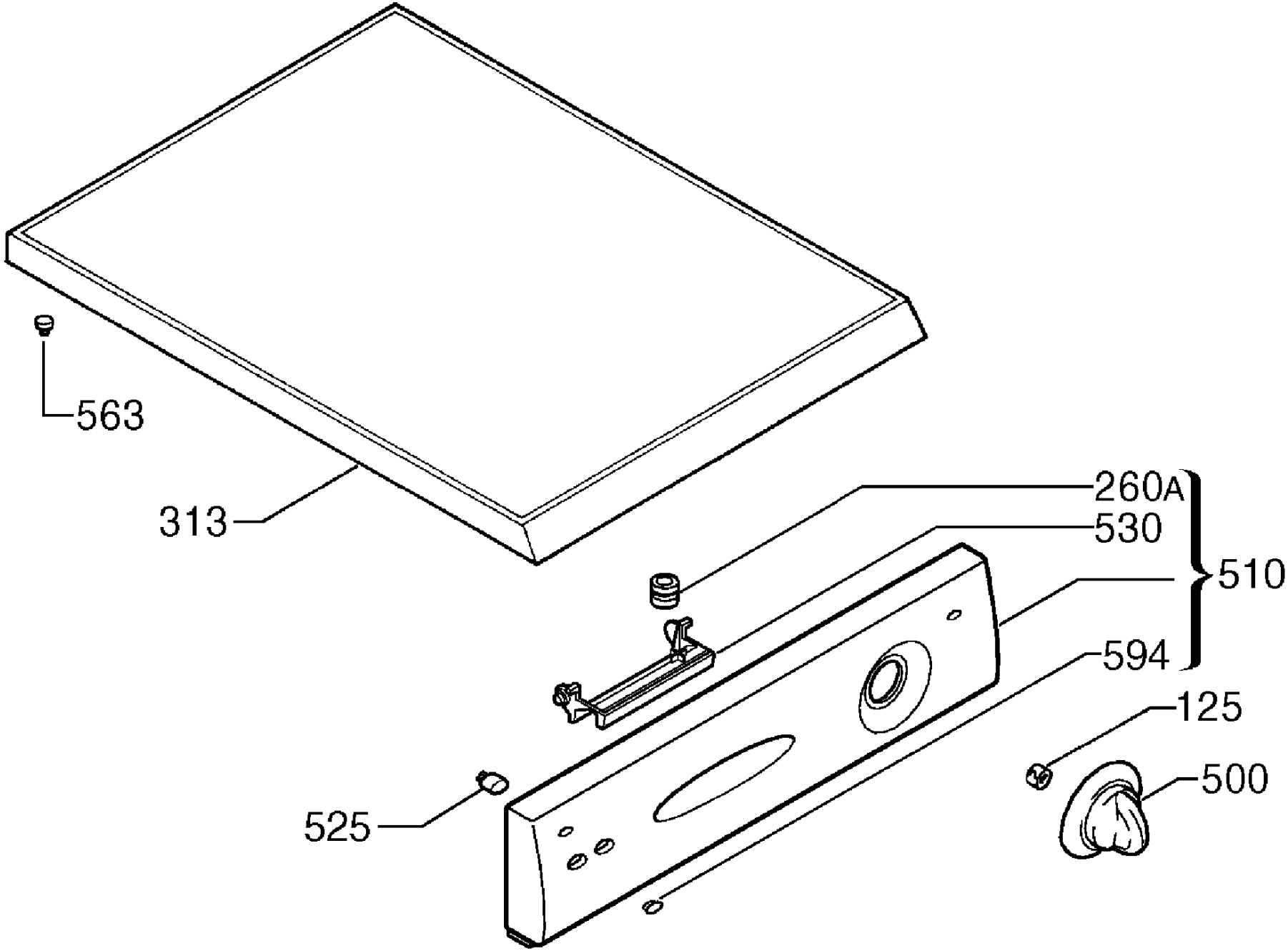
563
313
260A
530
510
594
125
500
525

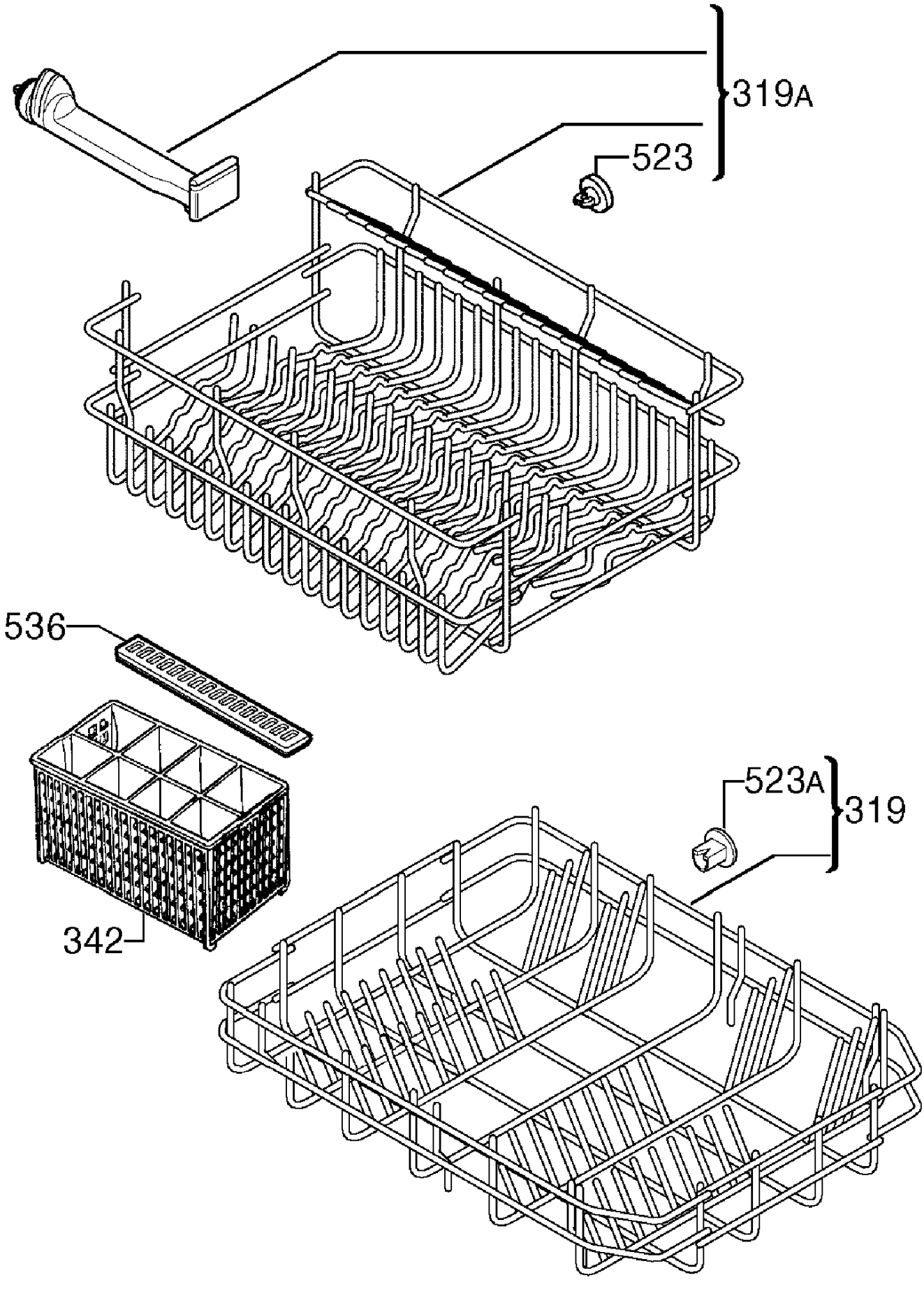
319A
523
536
342
523A
319