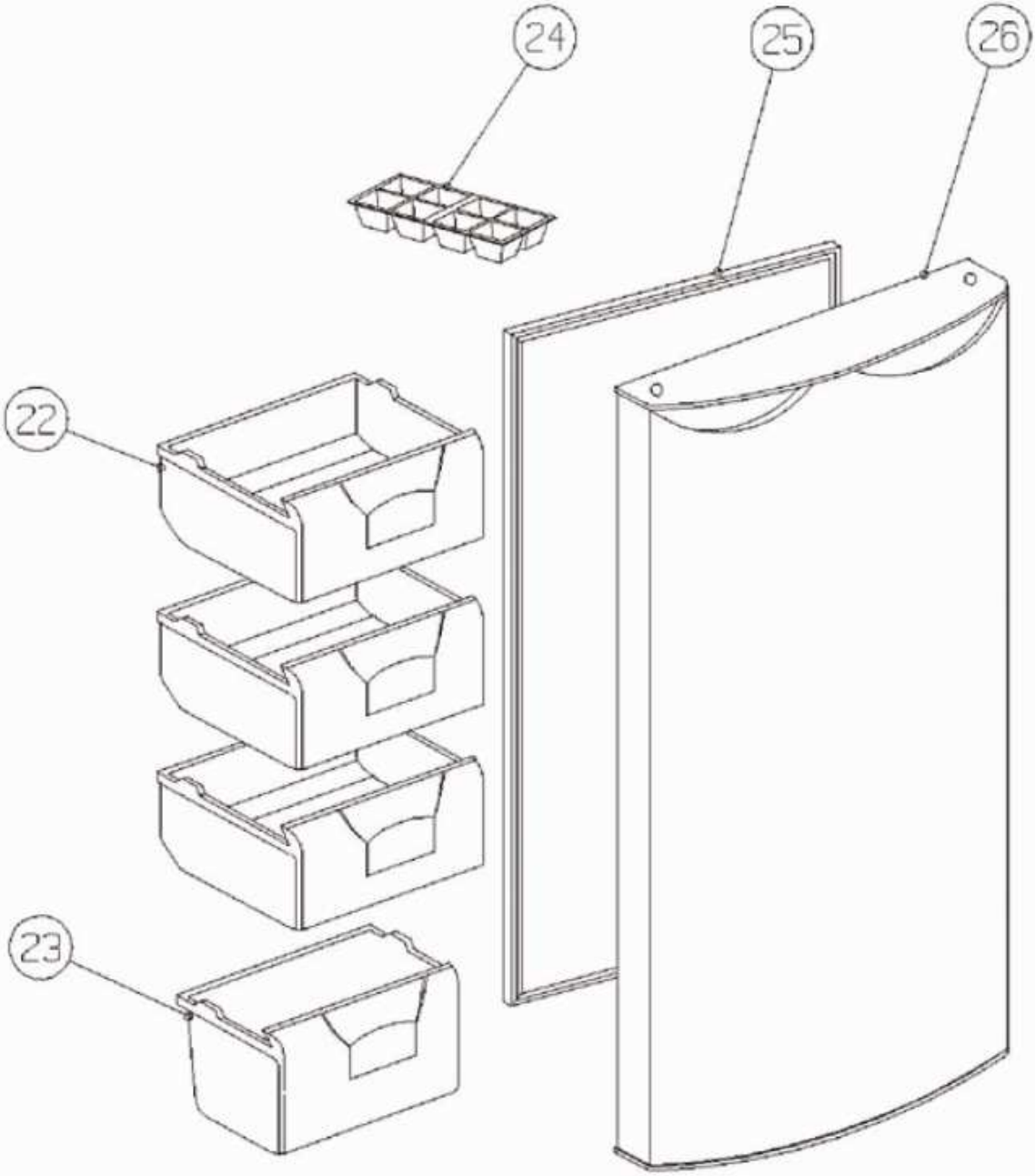
24
25
26
22
23

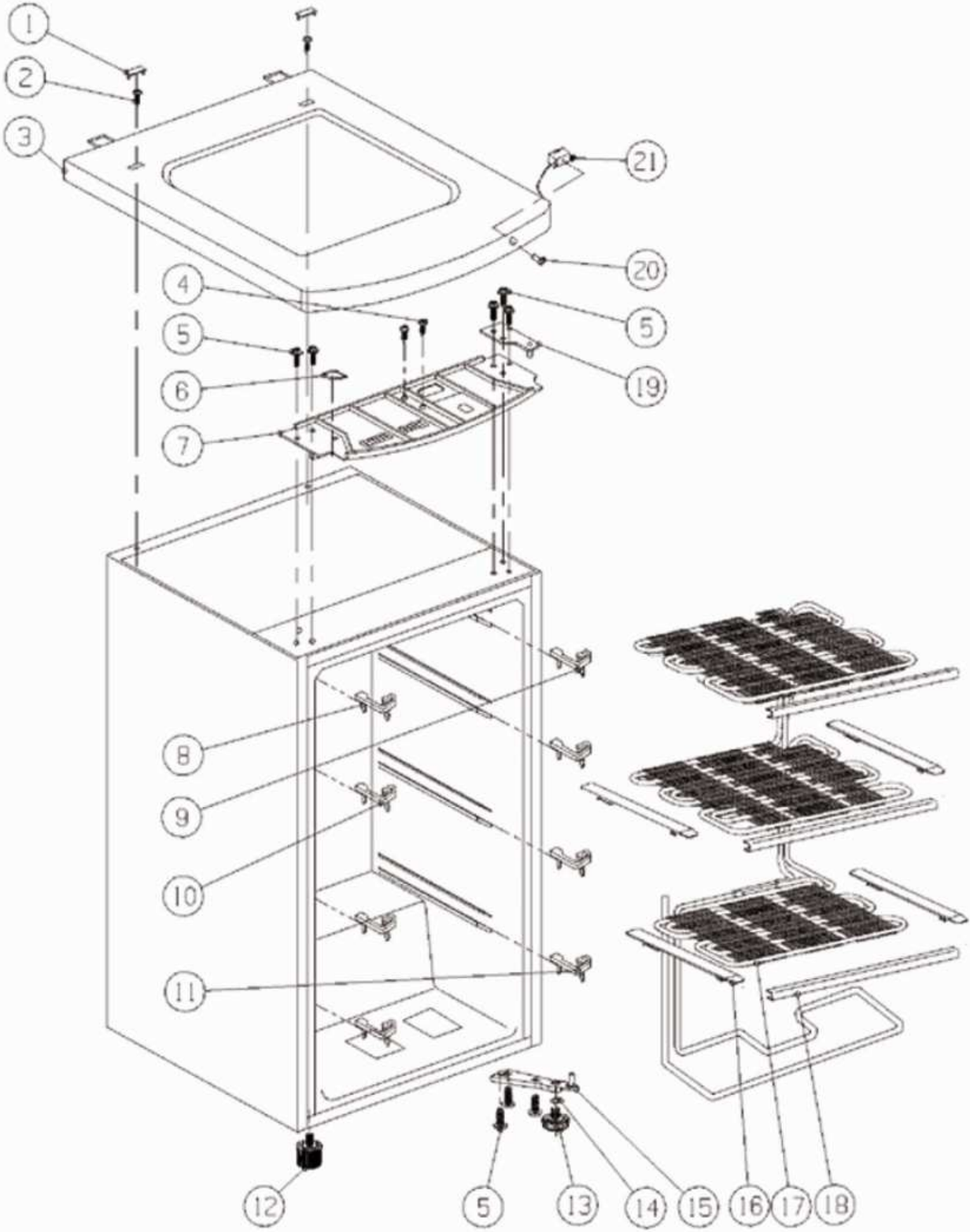
1
2
3
21
20
4
5
5
6
19
7
8
9
10
11
12
5
13
14
15
16
17
18

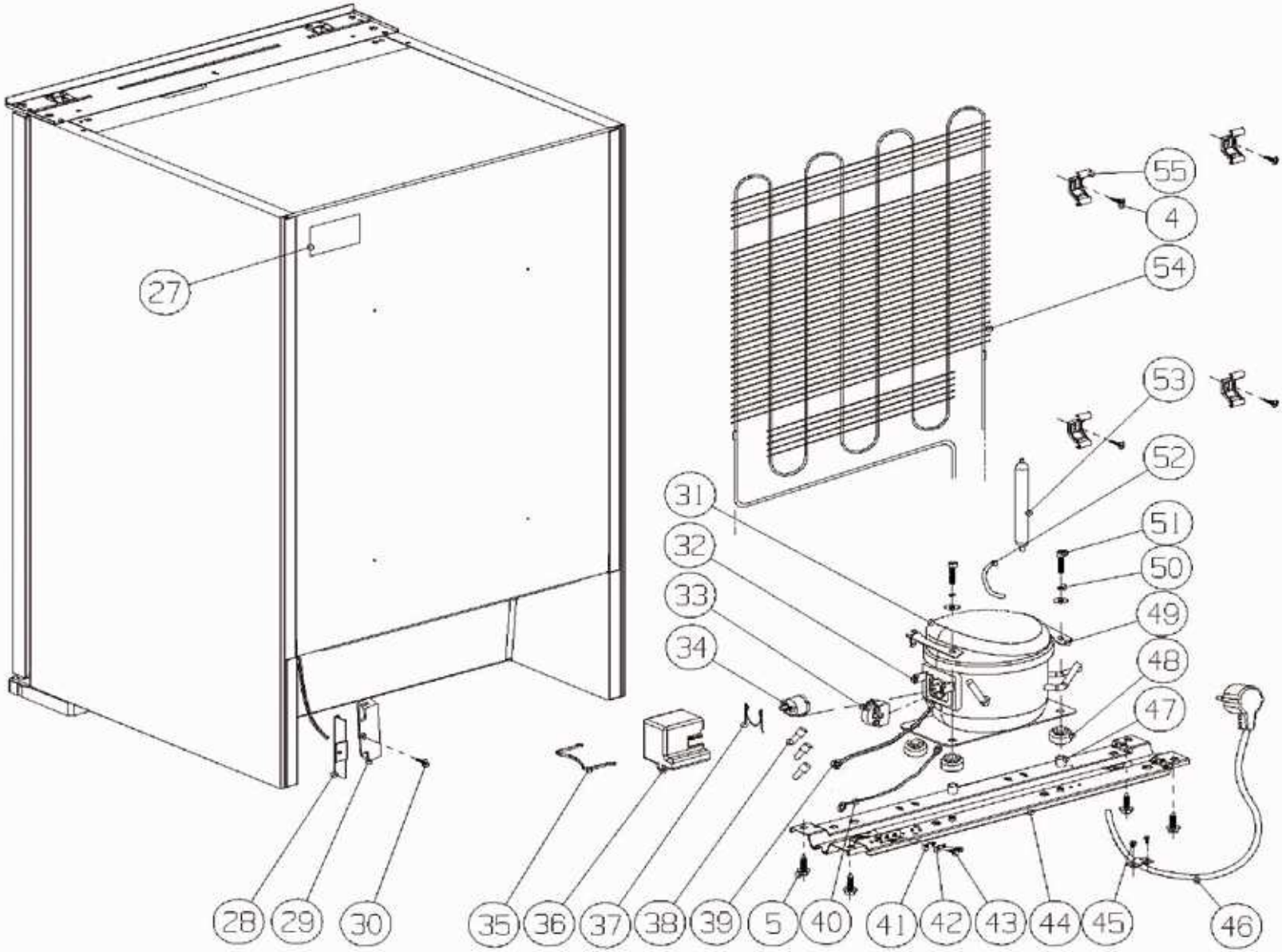
27
55
4
54
53
52
51
50
49
48
47
31
32
33
34
28
29
30
35
36
37
38
39
5
40
41
42
43
44
45
46