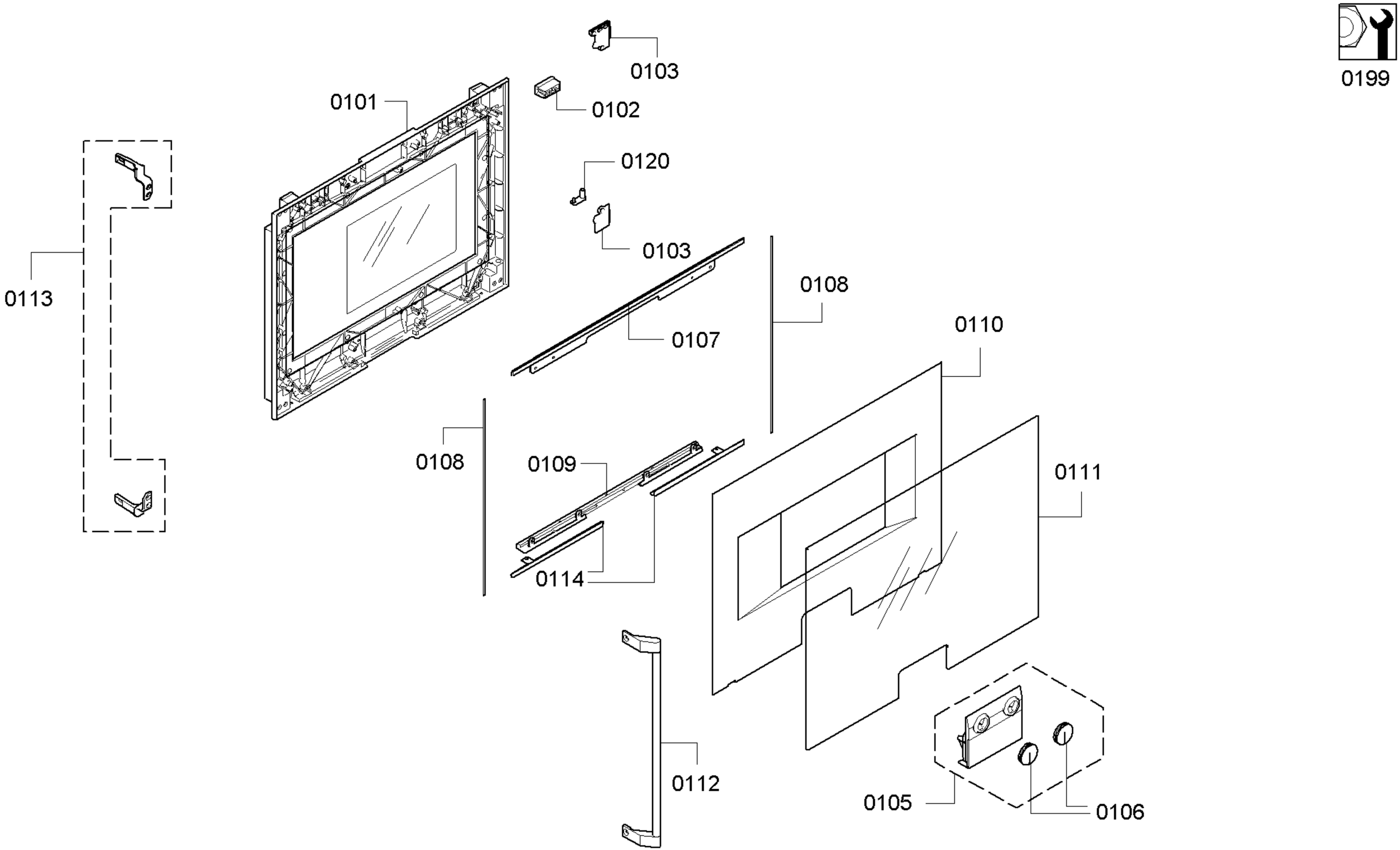
0199
0103
0101
0102
0120
0103
0113
0108
0107
0110
0108
0109
0111
0114
0112
0105
0106

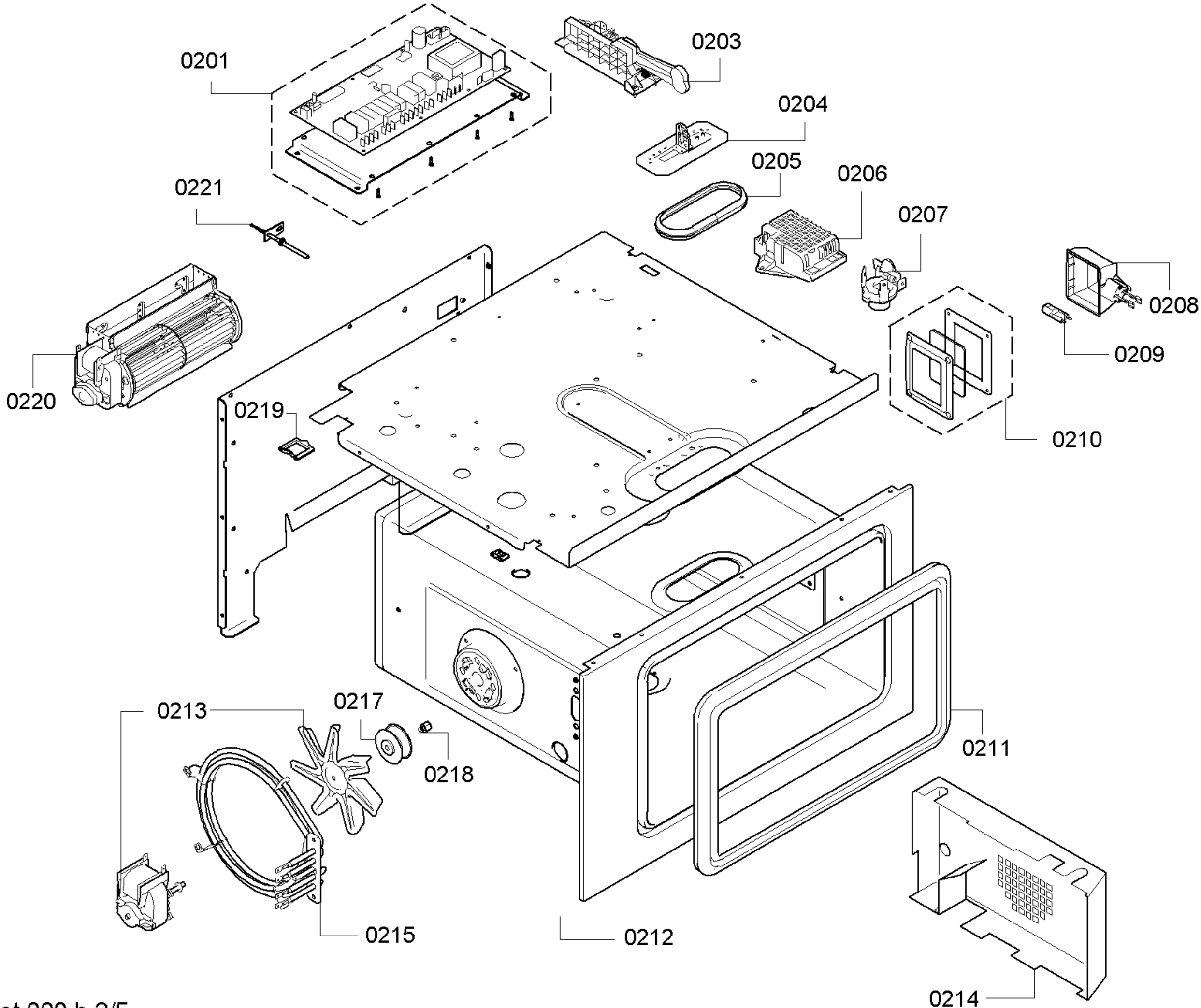
0201
0203
0204
0205
0206
0207
0208
0209
0210
0211
0212
0213
0214
0215
0217
0218
0219
0220
0221

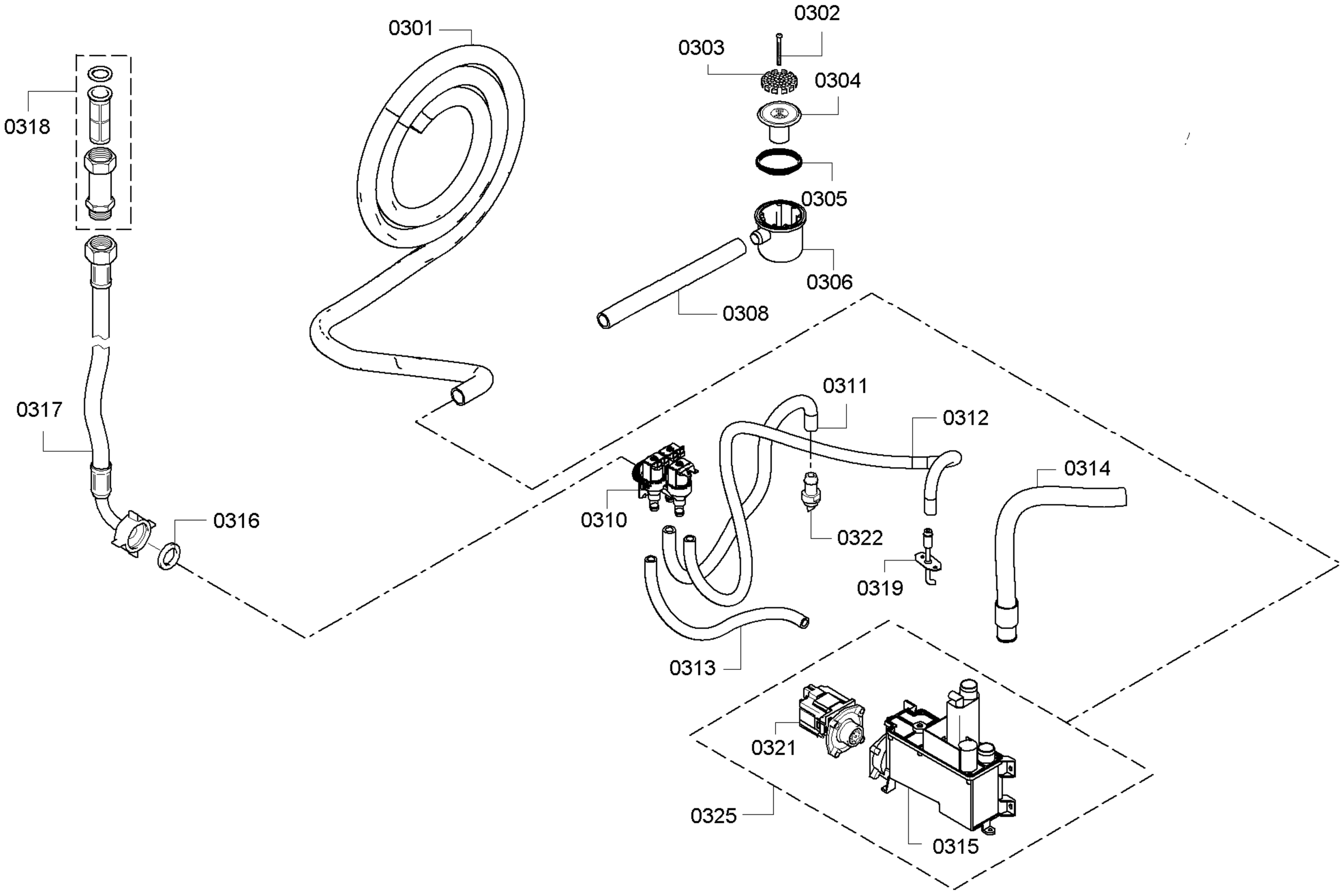
0318
0317
0316
0301
0302
0303
0304
0305
0306
0308
0311
0312
0314
0310
0322
0319
0313
0321
0325
0315

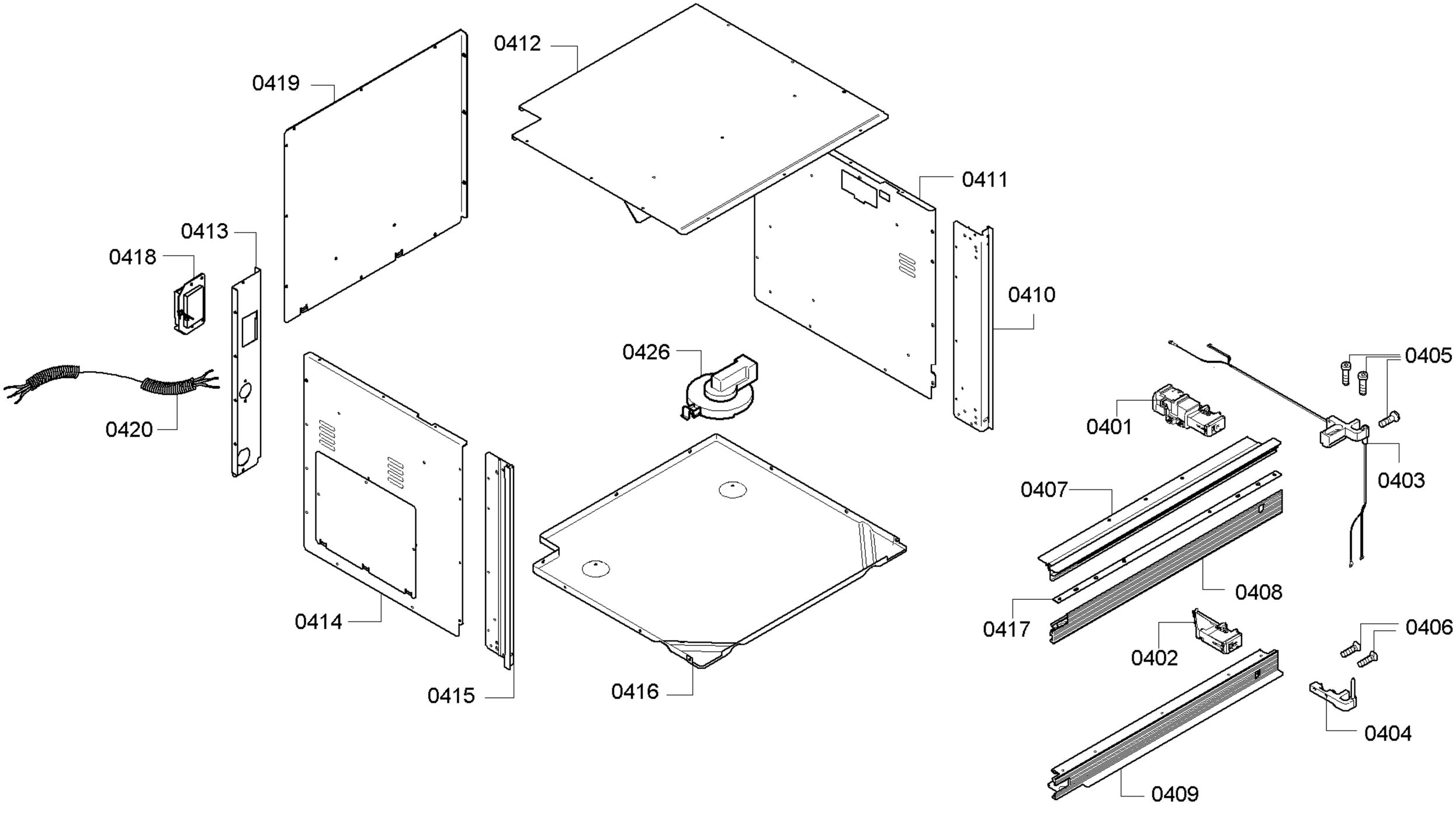
0412
0419
0411
0413
0418
0410
0426
0405
0420
0401
0403
0407
0408
0414
0417
0402
0406
0415
0416
0404
0409

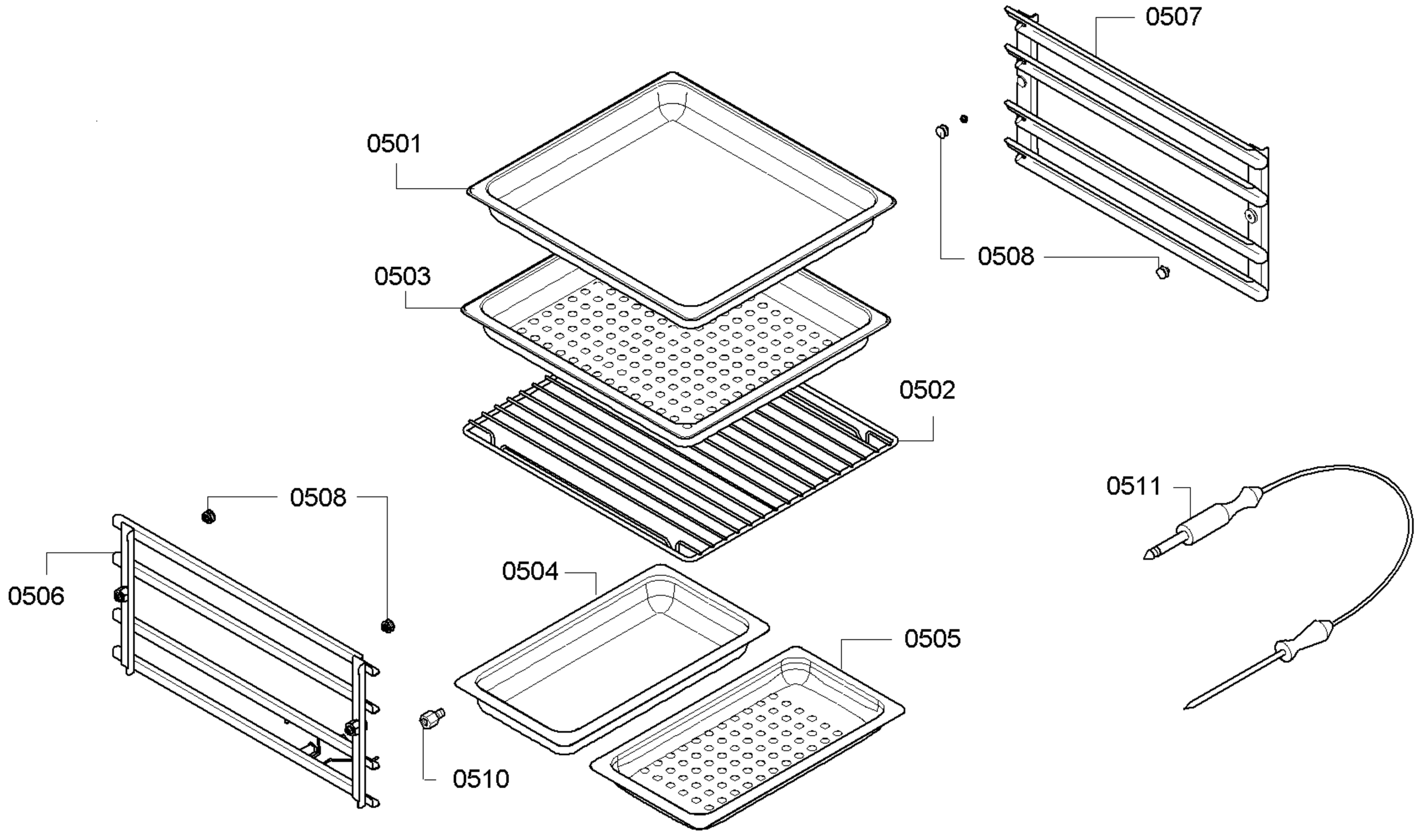
0507
0501
0508
0503
0502
0511
0508
0506
0504
0505
0510