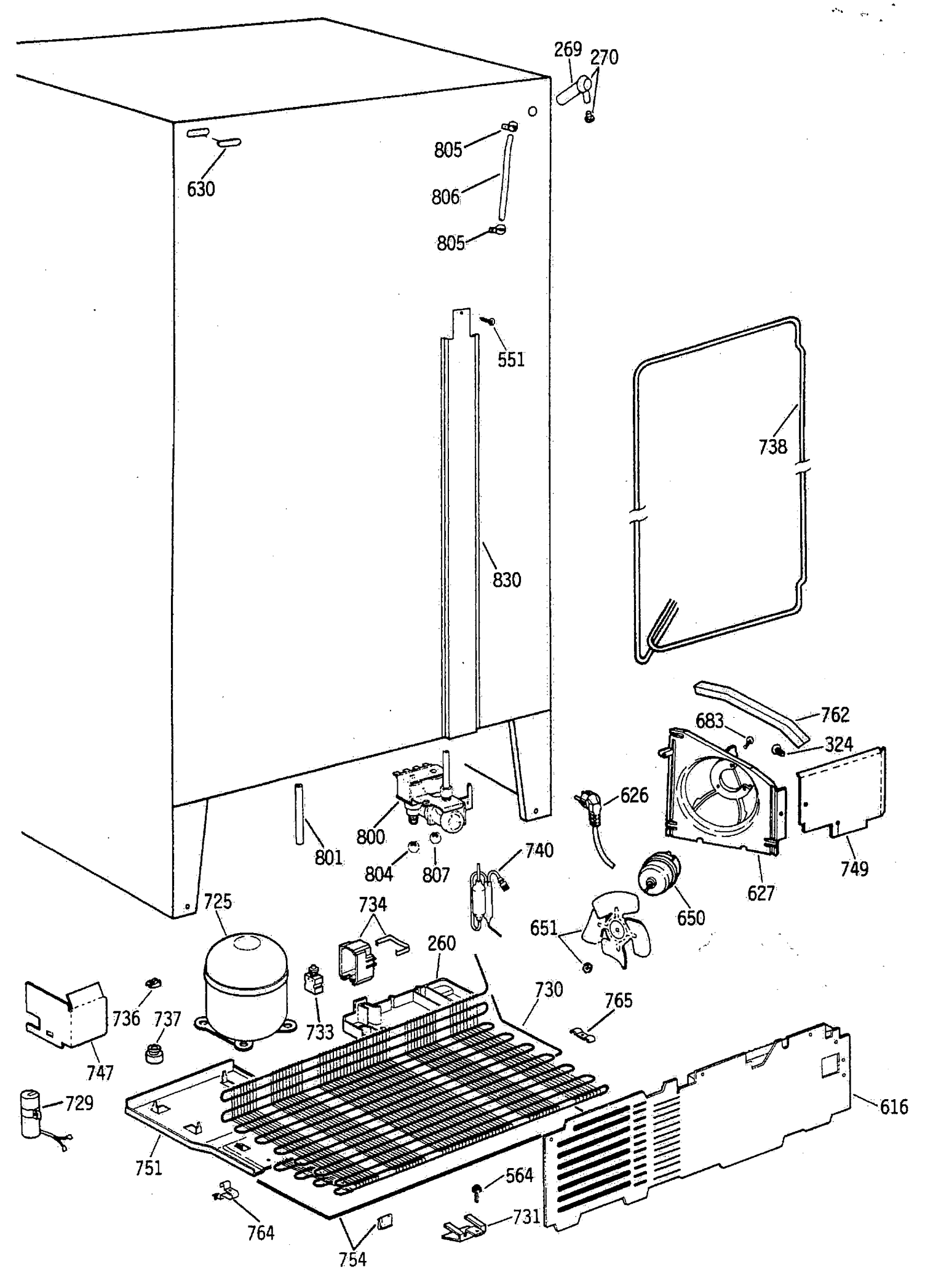
269
270
630
805
806
805
551
738
830
762
683
324
626
800
801
804
807
740
627
749
650
725
734
651
260
730
765
736
737
733
747
729
616
751
564
764
731
754

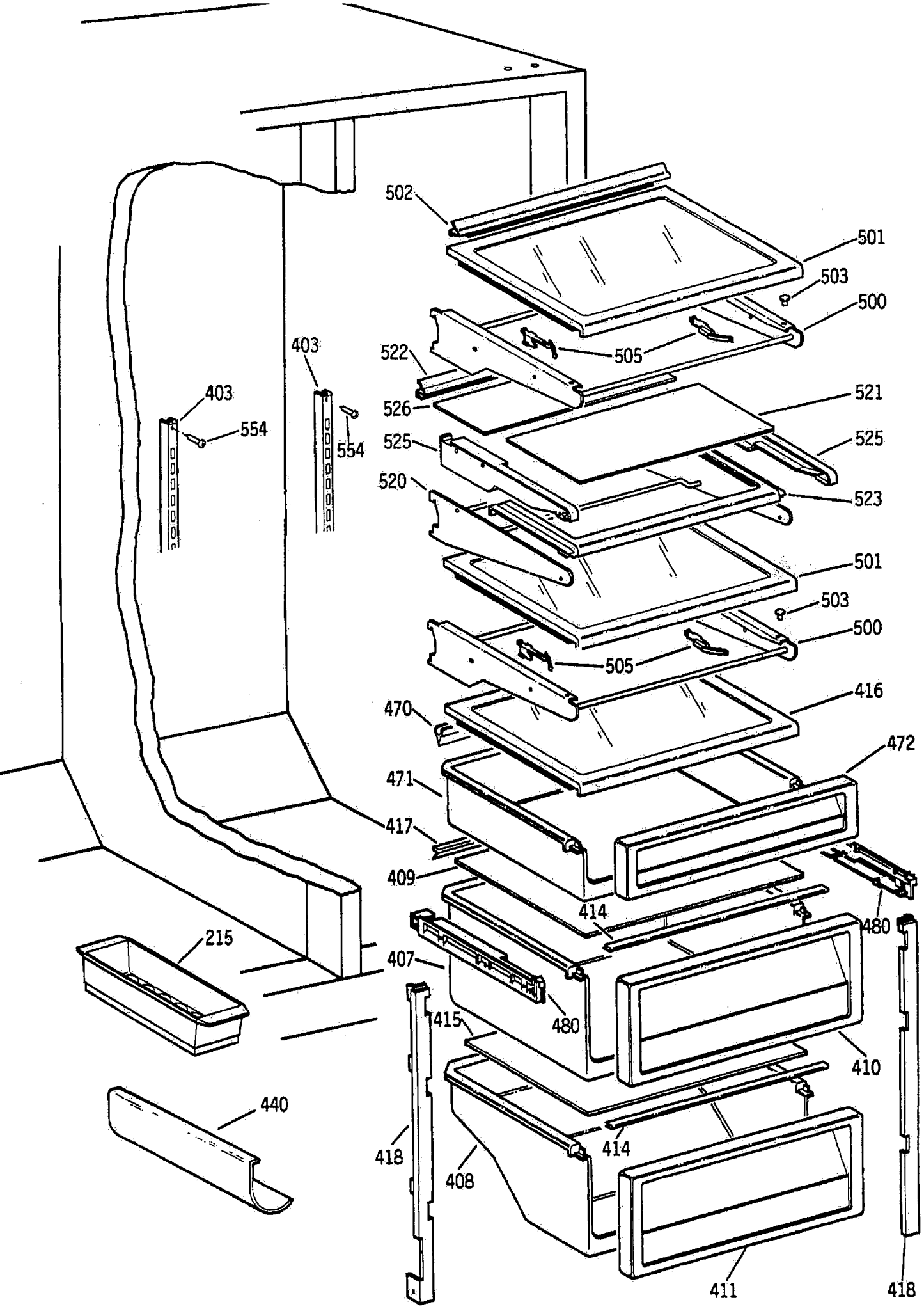
502
501
503
500
505
522
526
521
525
525
520
523
403
554
403
554
501
503
500
505
416
470
472
471
417
409
414
480
215
407
480
415
410
440
414
418
408
411
418

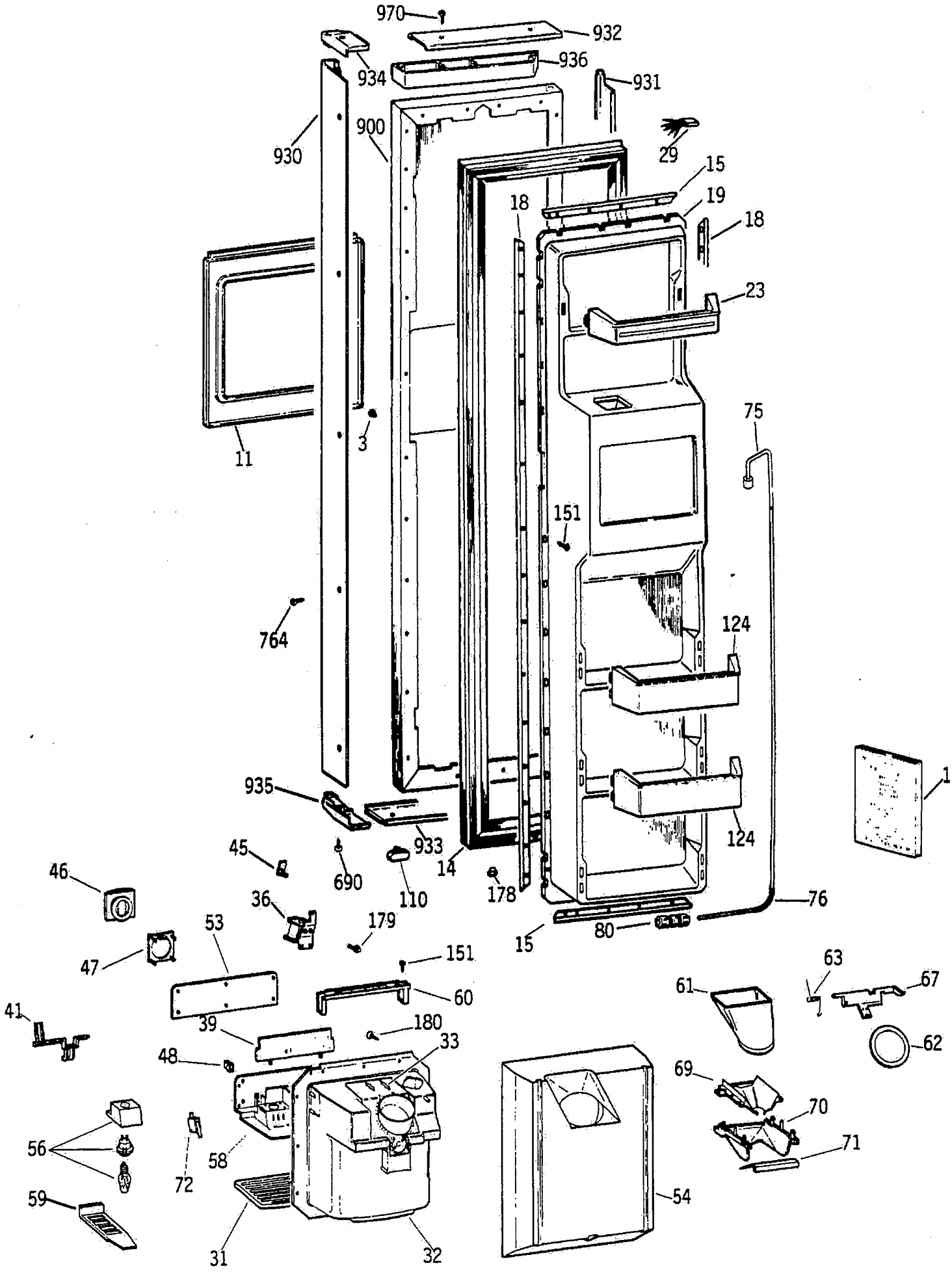
970
932
934
936
931
930
900
29
15
19
18
18
23
11
3
75
151
764
124
124
935
933
1
45
690
14
178
110
46
36
179
76
53
15
80
47
151
63
61
67
60
41
39
180
62
48
33
69
70
56
58
71
72
59
54
31
32

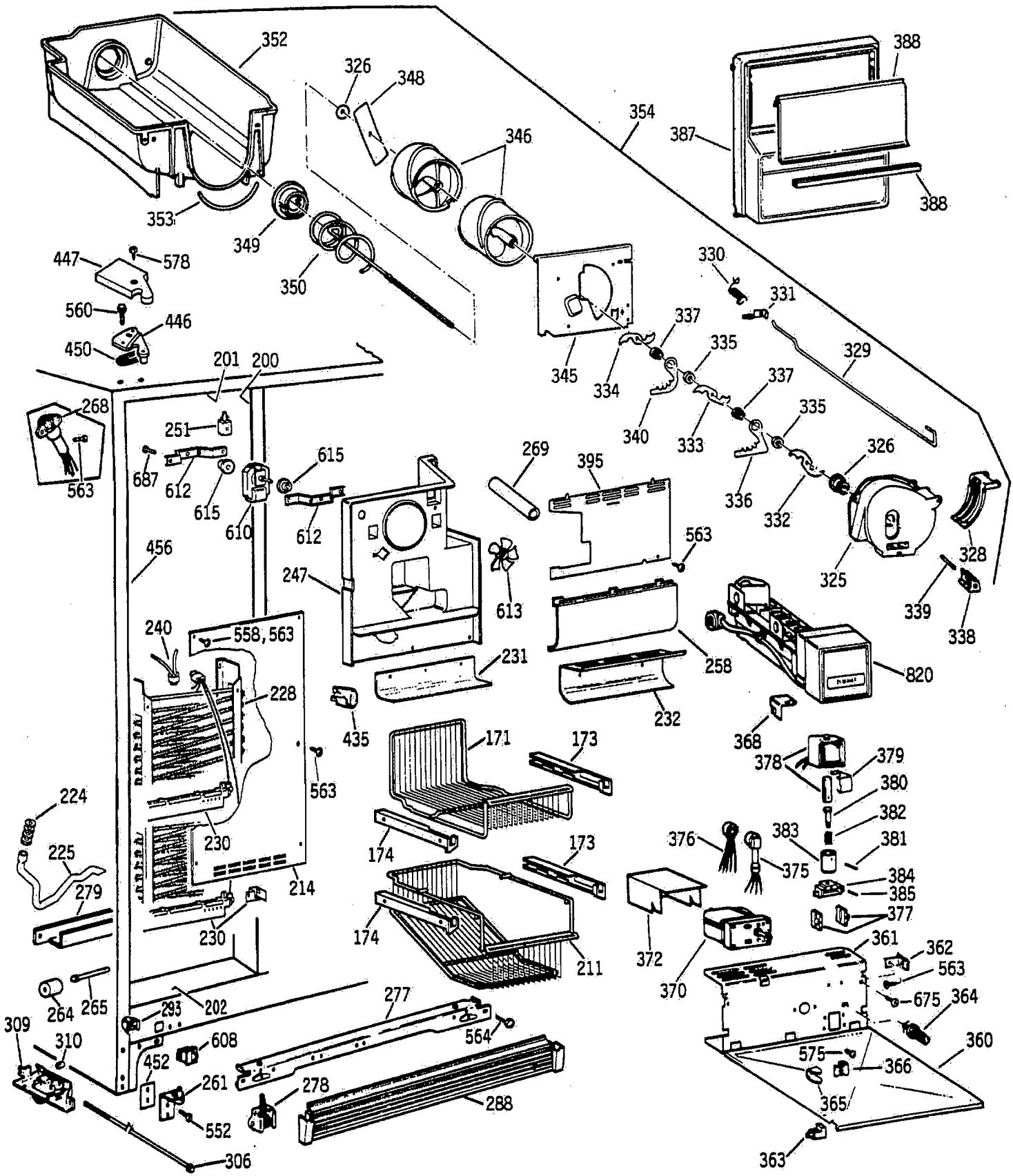
352
326
348
346
354
388
387
388
353
349
350
447
578
560
446
450
330
331
337
335
329
345
334
340
333
337
335
326
336
332
325
328
339
338
201
200
268
563
251
687
612
615
615
610
612
269
395
563
613
247
456
240
558, 563
228
231
258
820
232
435
368
171
173
378
379
380
382
381
563
224
225
230
174
173
376
383
375
384
385
377
279
214
230
174
211
372
370
361
362
563
675
364
264
265
293
202
277
564
309
310
608
452
261
278
288
575
366
360
365
552
306
363

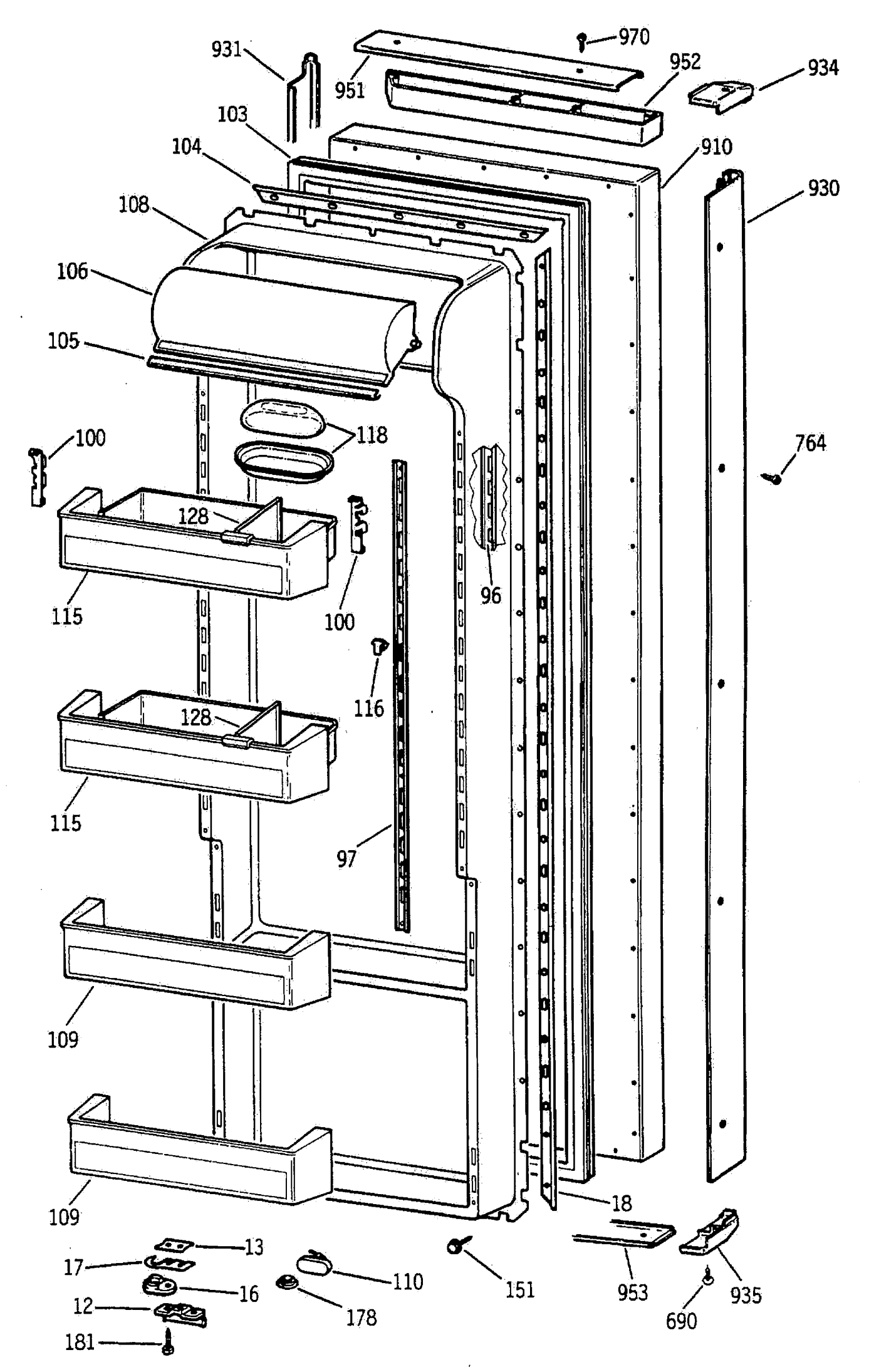
970
931
951
952
934
103
910
104
930
108
106
105
118
100
764
128
96
115
100
116
128
115
97
109
109
18
13
17
110
151
953
935
16
12
178
690
181

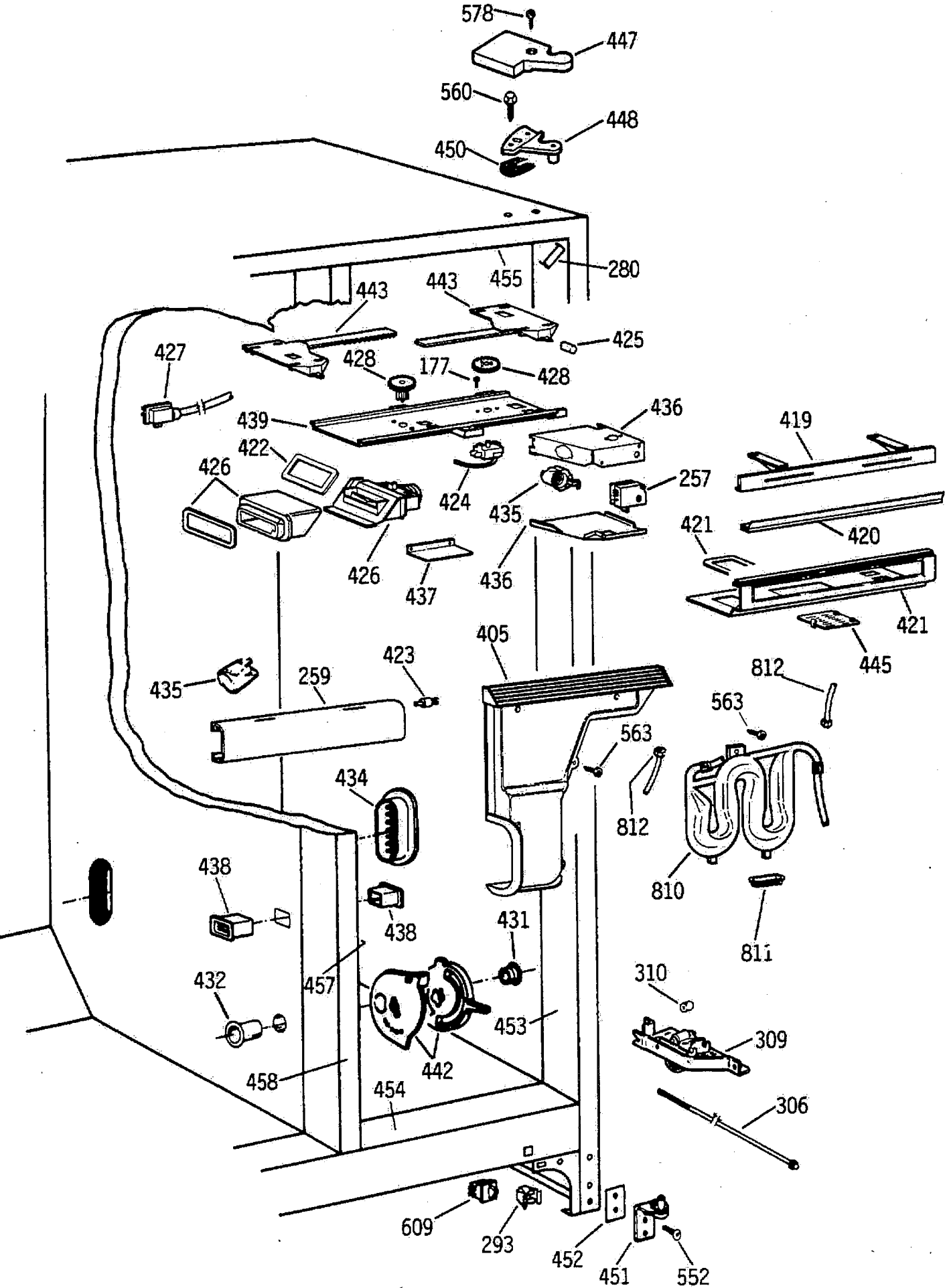
578
447
560
448
450
280
455
443
443
425
427
428
177
428
439
436
419
422
426
424
257
435
421
420
426
437
436
421
445
405
423
812
435
259
563
563
434
812
810
438
438
431
811
457
310
432
453
309
442
458
454
306
609
293
452
451
552