Frigoriferi

999033405

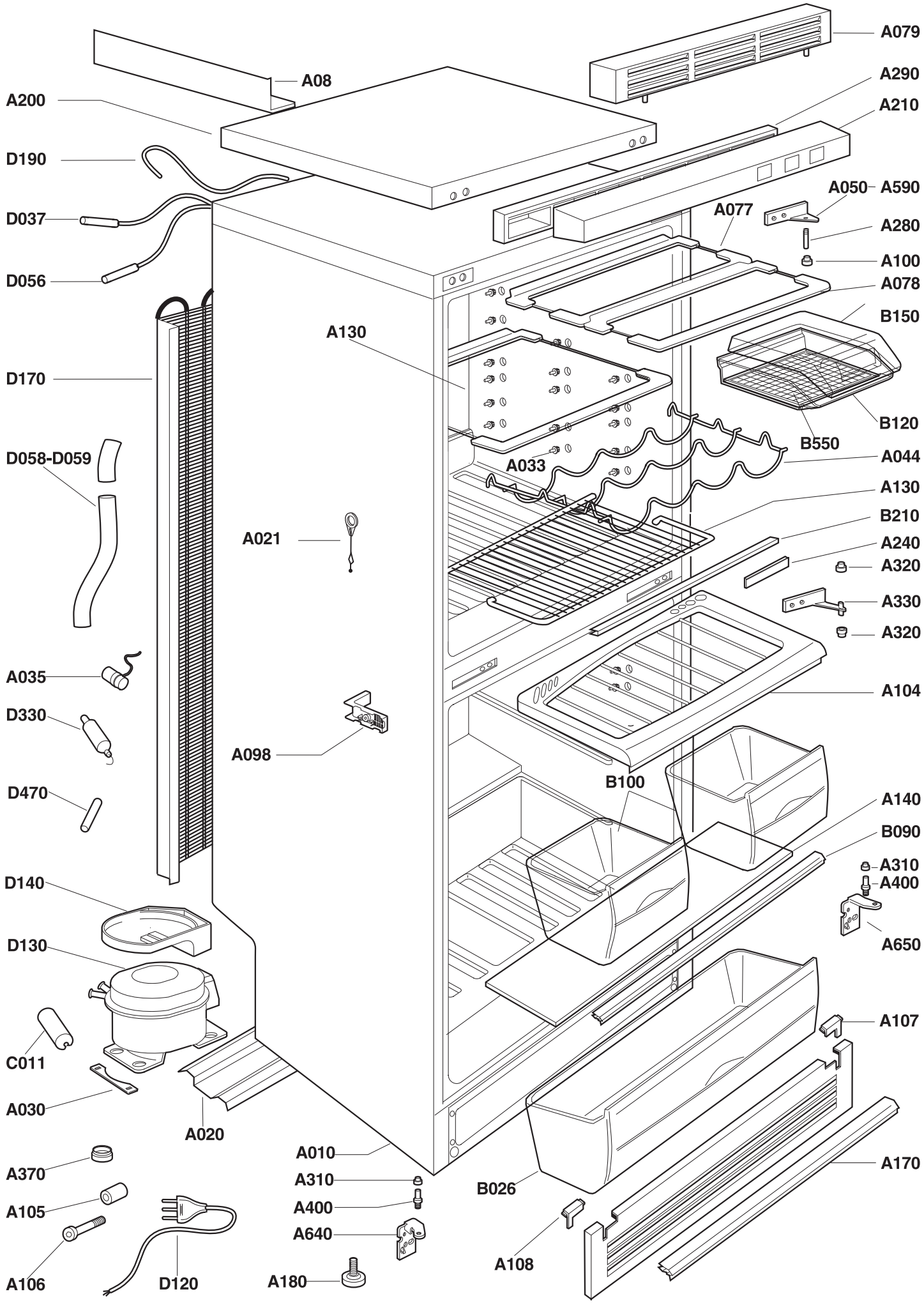

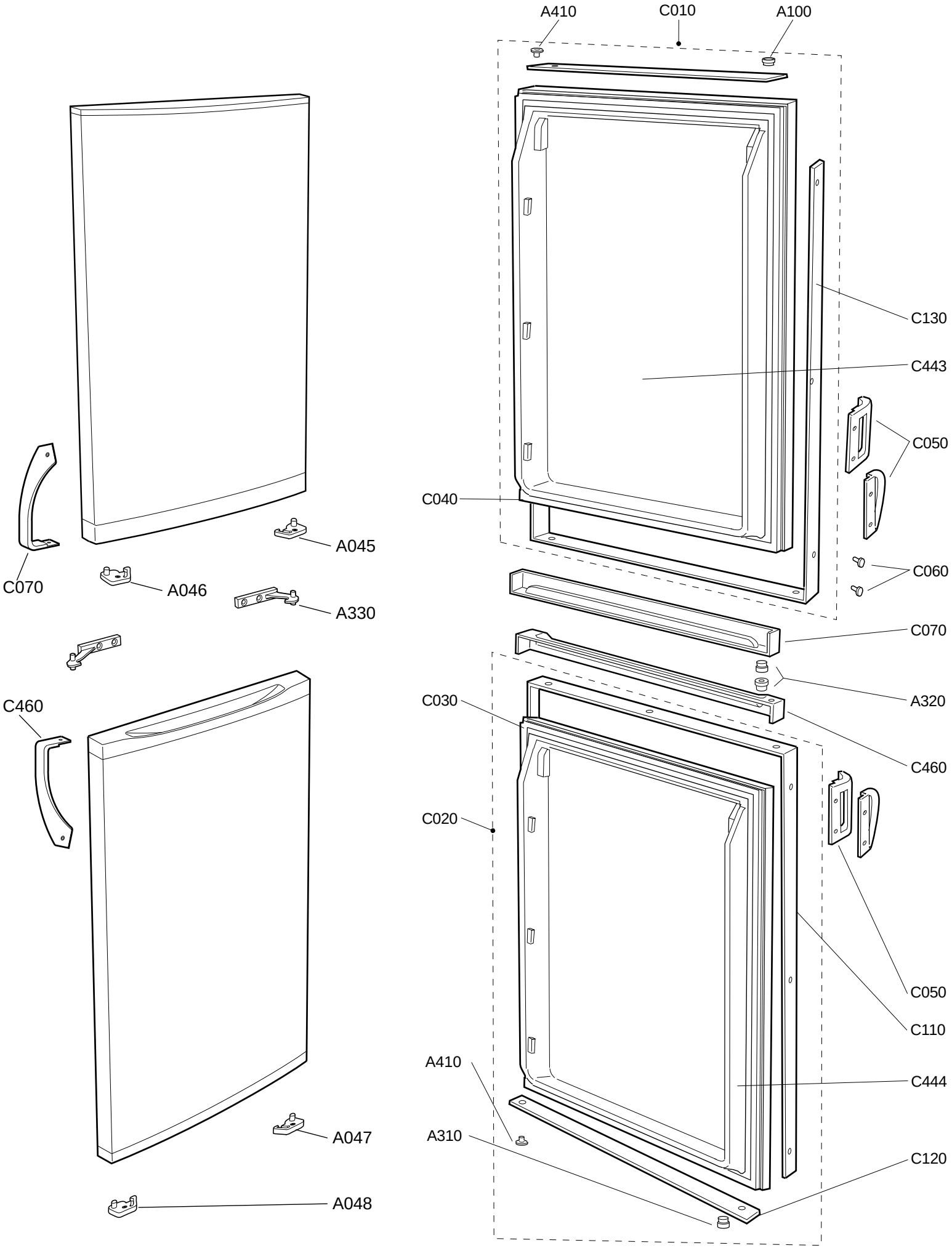
A410
C010
A100
C130
C443
C050
C040
C060
C070
A320
C030
C460
C020
C050
C110
A410
C444
A310
C120
A045
C070
A046
A330
C460
A047
A048

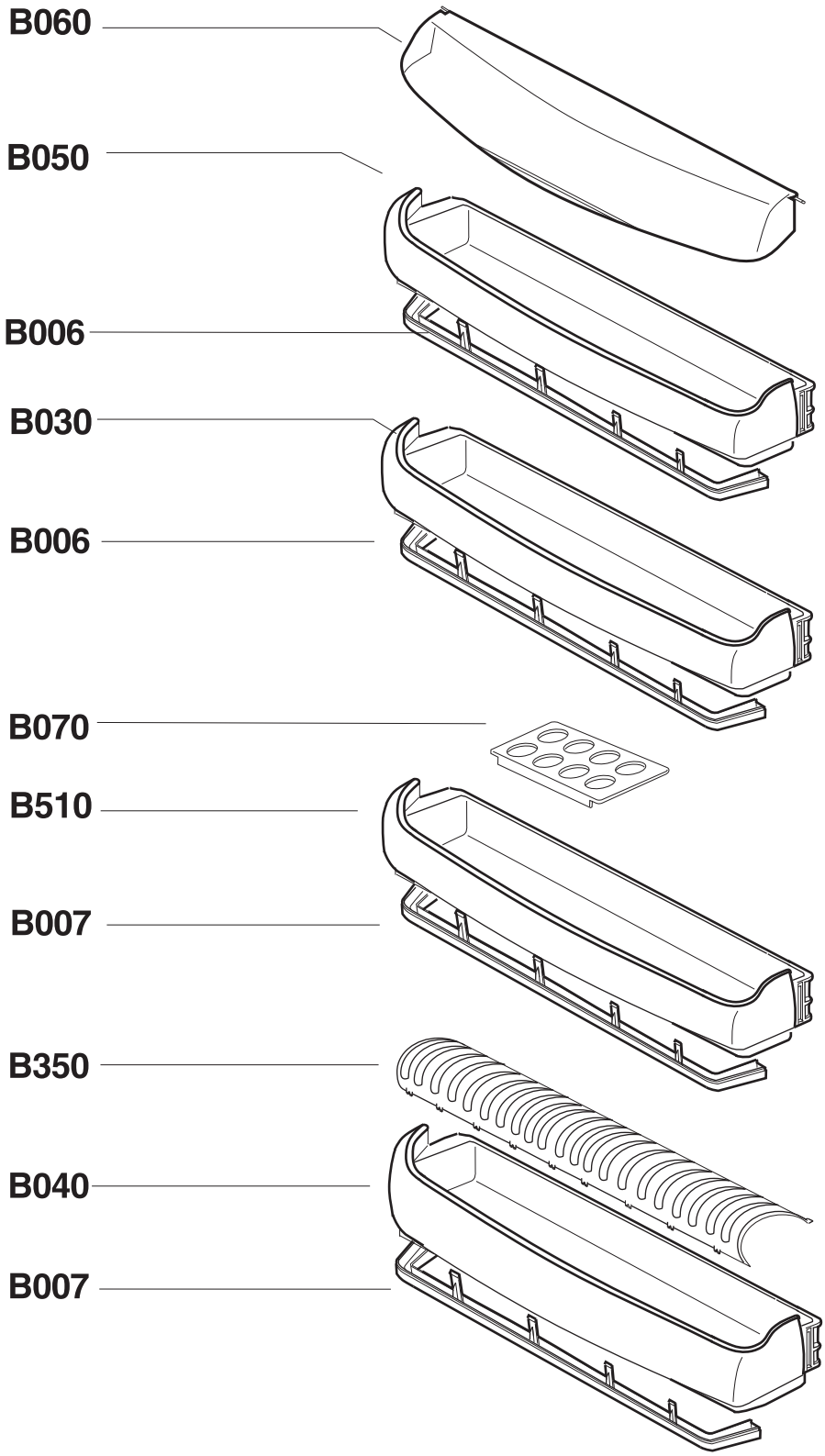
B060
B050
B006
B030
B006
B070
B510
B007
B350
B040
B007

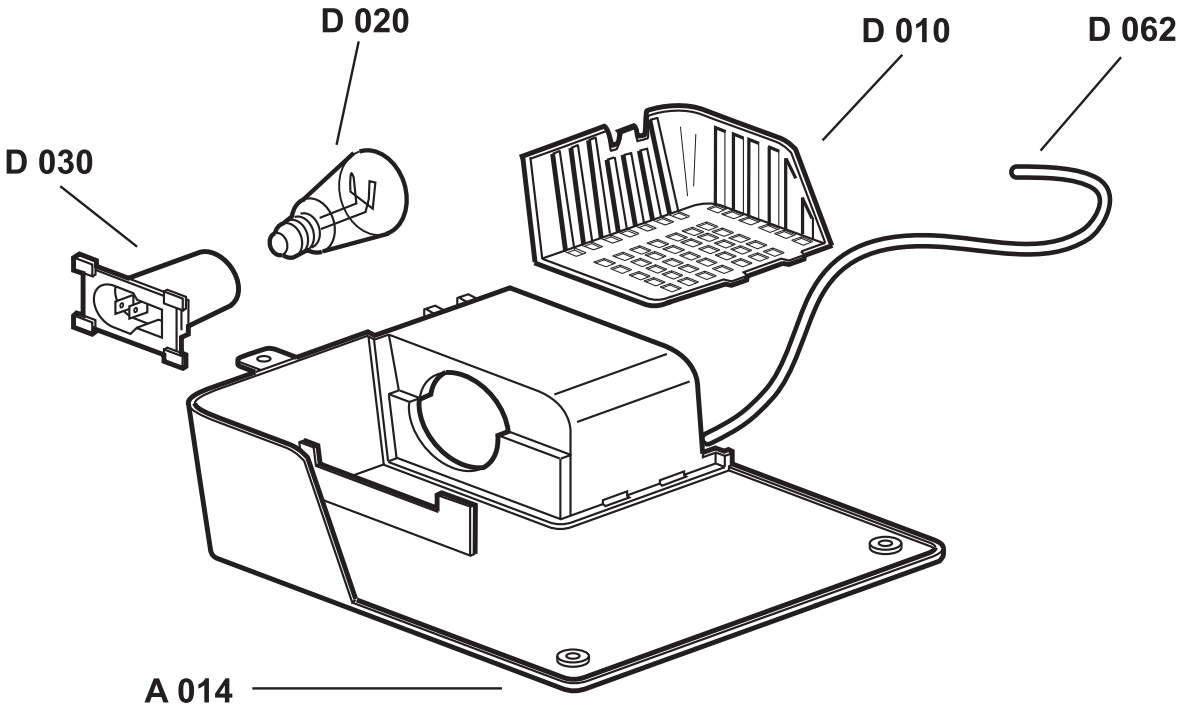
D 020
D 010
D 062
D 030
A 014

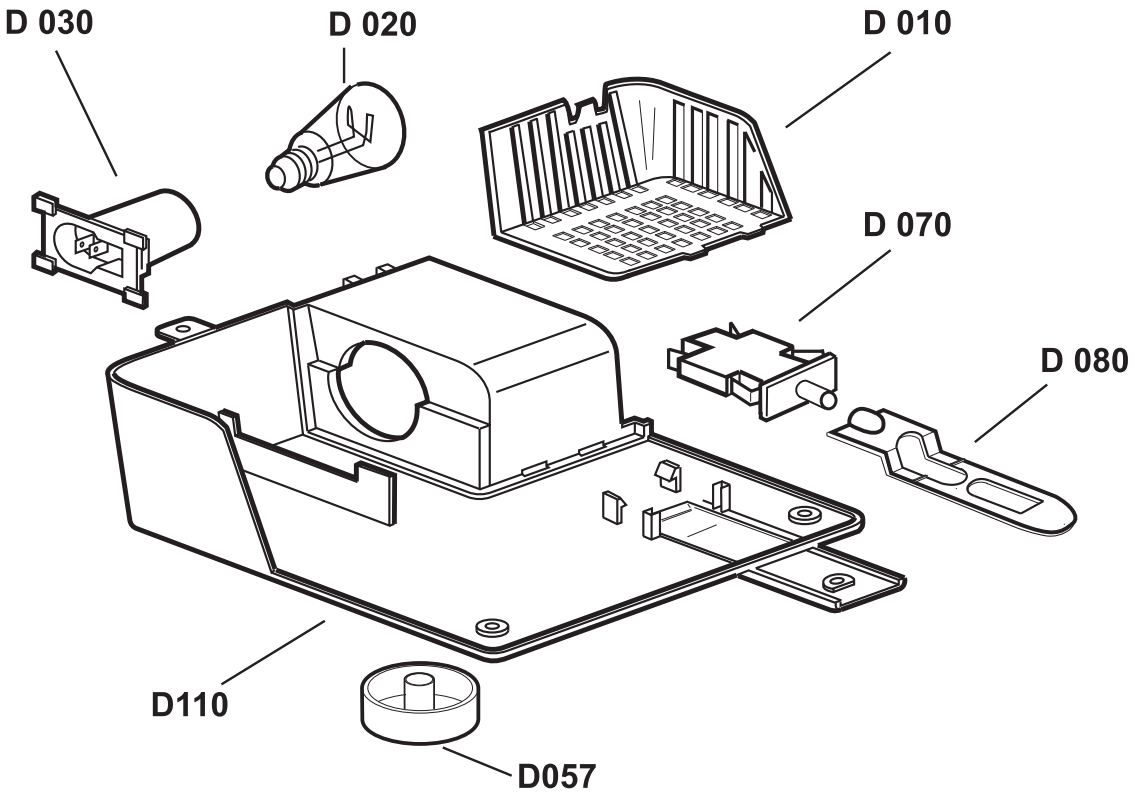
D 030
D 020
D 010
D 070
D 080
D110
D057

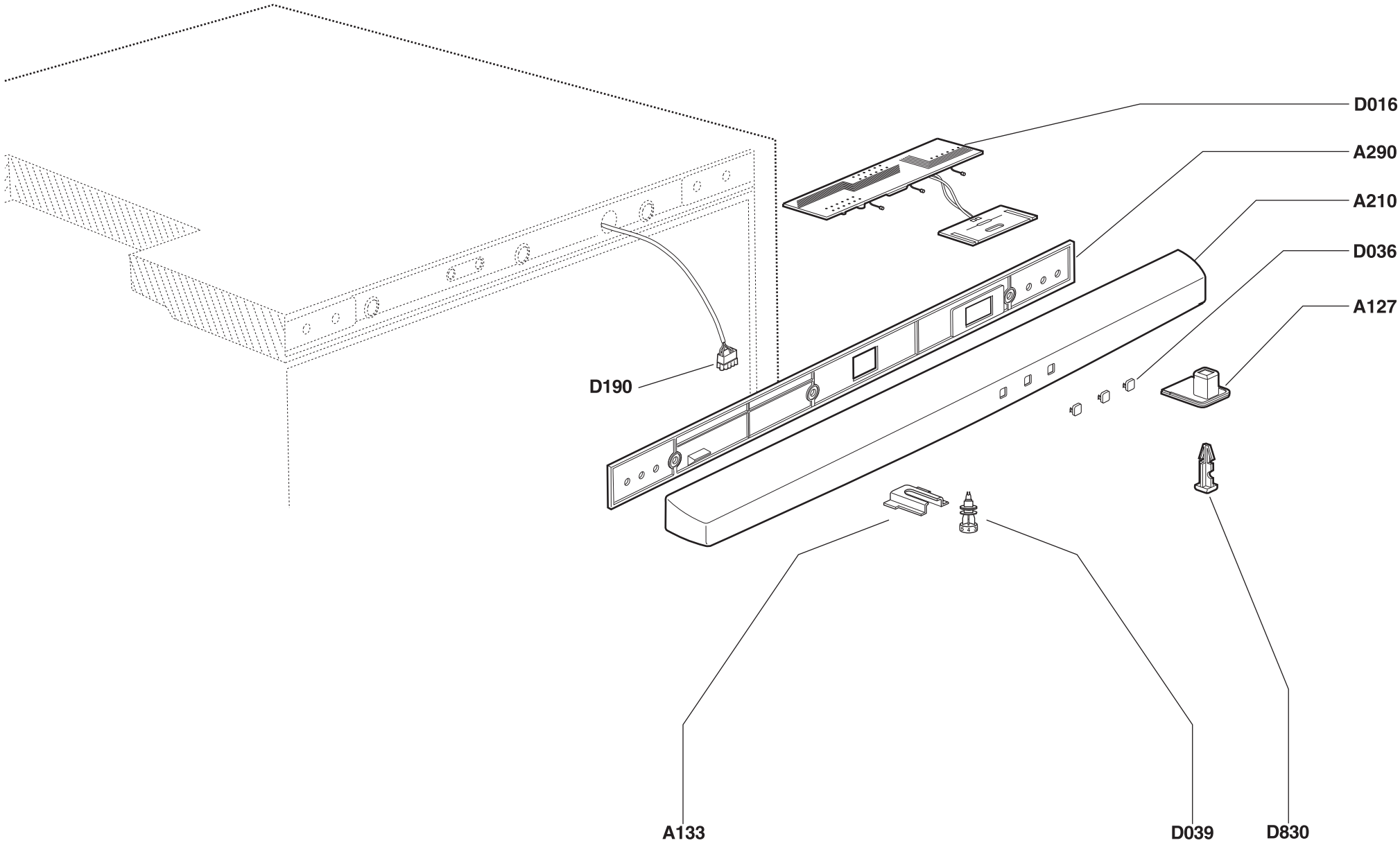
D016
A290
A210
D036
A127
D190
A133
D039
D830