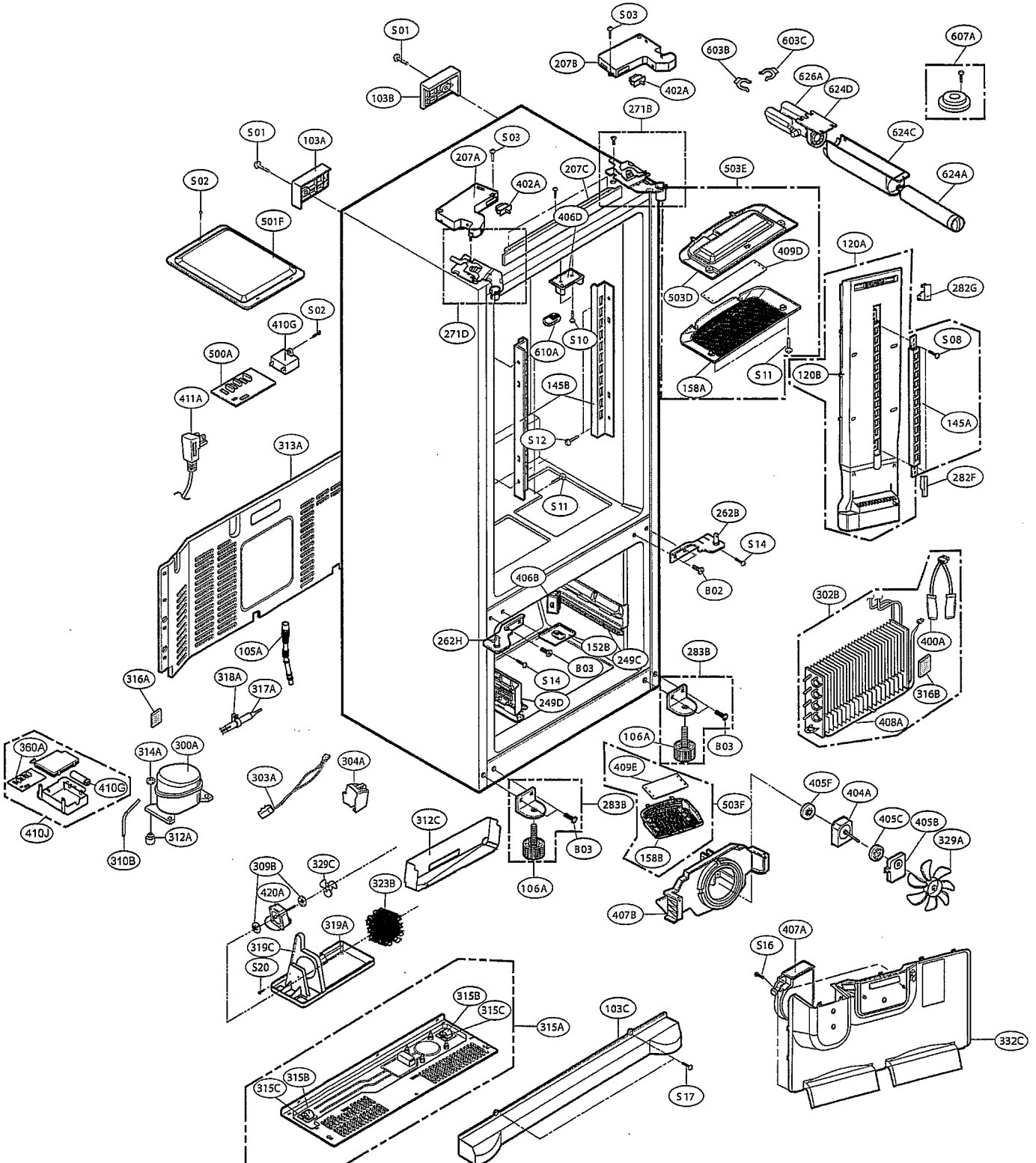
S01
103B
S03
207B
402A
603B
603C
607A
626A
624D
624C
624A
271B
S01
103A
S03
207A
402A
207C
503E
S02
501F
406D
409D
120A
503D
282G
410G
S02
271D
610A
S10
S08
500A
S11
120B
158A
411A
145B
145A
S12
313A
282F
S11
262B
S14
B02
406B
302B
262H
152B
400A
105A
B03
249C
283B
316A
318A
317A
S14
316B
249D
408A
106A
B03
360A
314A
300A
409E
410G
303A
304A
405F
404A
283B
503F
312C
405C
405B
410J
312A
B03
329A
310B
158B
309B
329C
323B
106A
420A
407B
319A
407A
319C
S16
S20
315B
315C
103C
315A
332C
315B
315C
S17

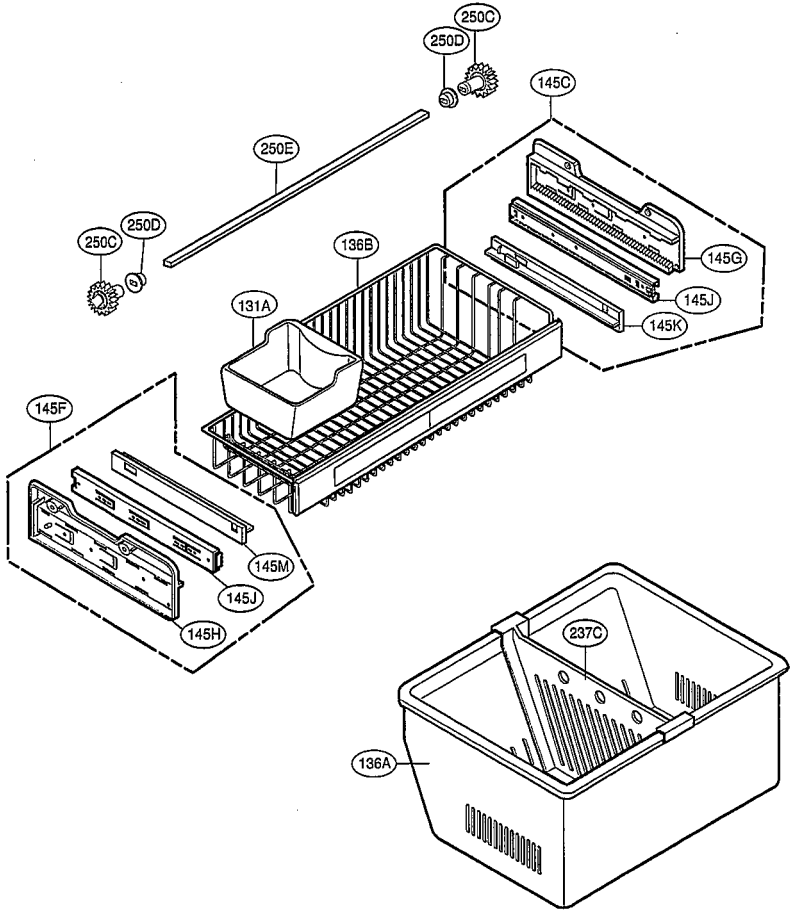
250C
250D
145C
250E
250C
250D
136B
145G
131A
145J
145K
145F
145M
145J
145H
237C
136A

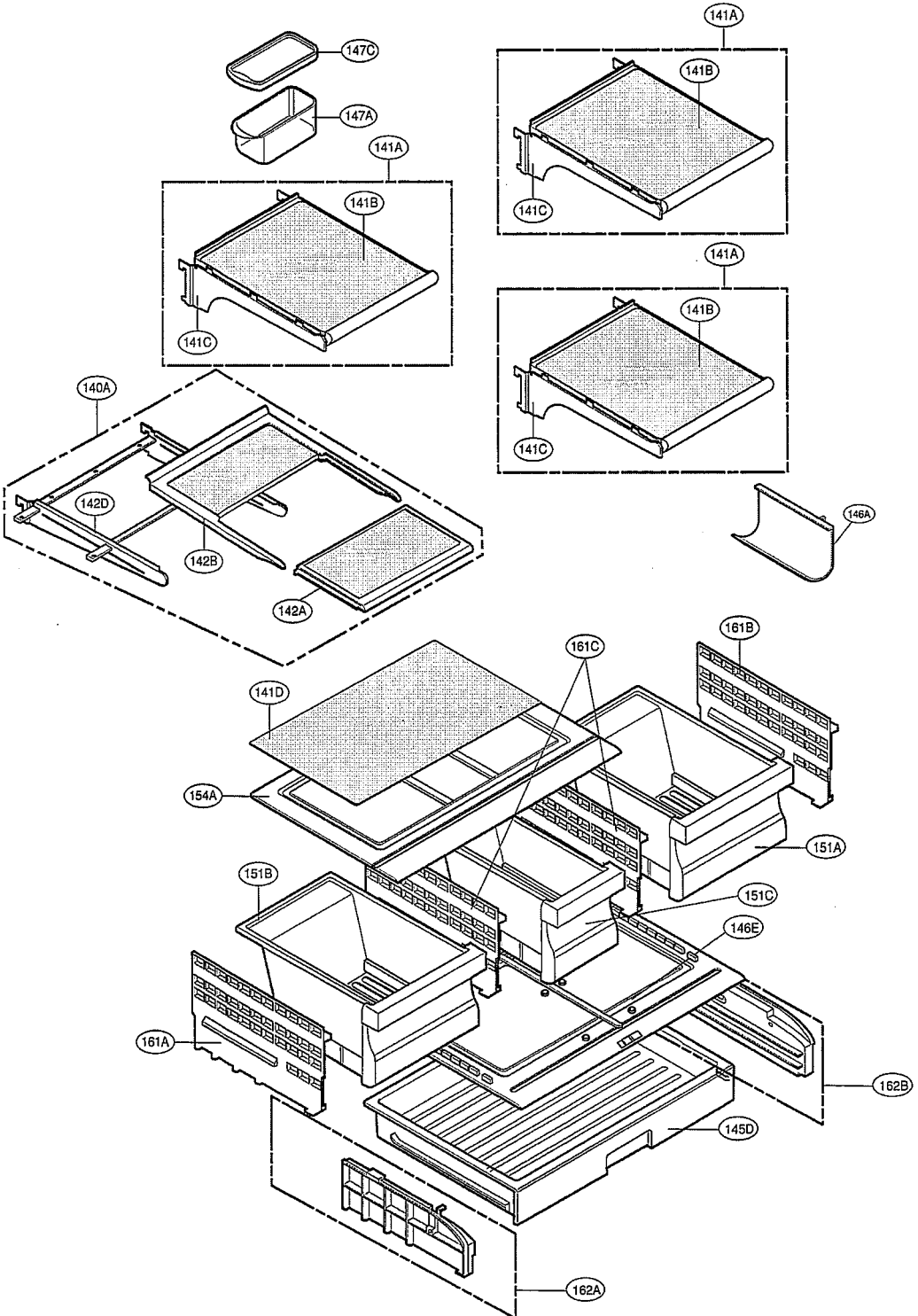
147C
147A
141A
141B
141C
141A
141B
141C
141A
141B
141C
140A
142D
142B
142A
146A
161B
161C
141D
154A
151A
151B
151C
146E
161A
162B
145D
162A

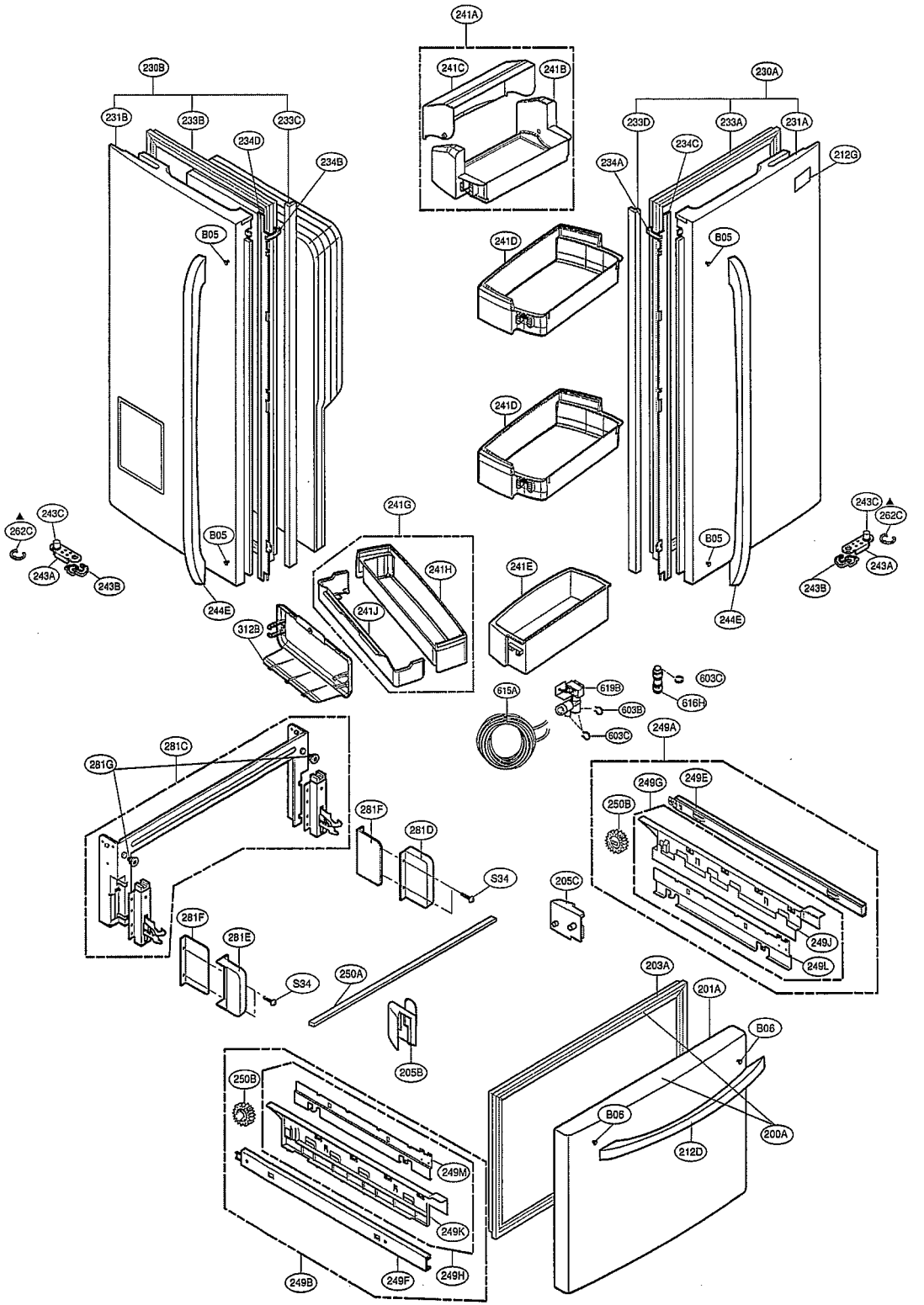
241A
241C
241B
230B
231B
233B
233C
234D
234B
B05
230A
233D
233A
231A
234C
234A
212G
241D
B05
241D
243C
262C
243A
243B
B05
244E
241G
241H
241J
312B
241E
B05
244E
243C
262C
243A
243B
603C
616H
619B
603B
615A
603C
249A
281C
281G
249G
249E
250B
281F
281D
S34
205C
249J
249L
281F
281E
S34
250A
203A
201A
B06
205B
250B
B06
200A
212D
249M
249K
249B
249F
249H

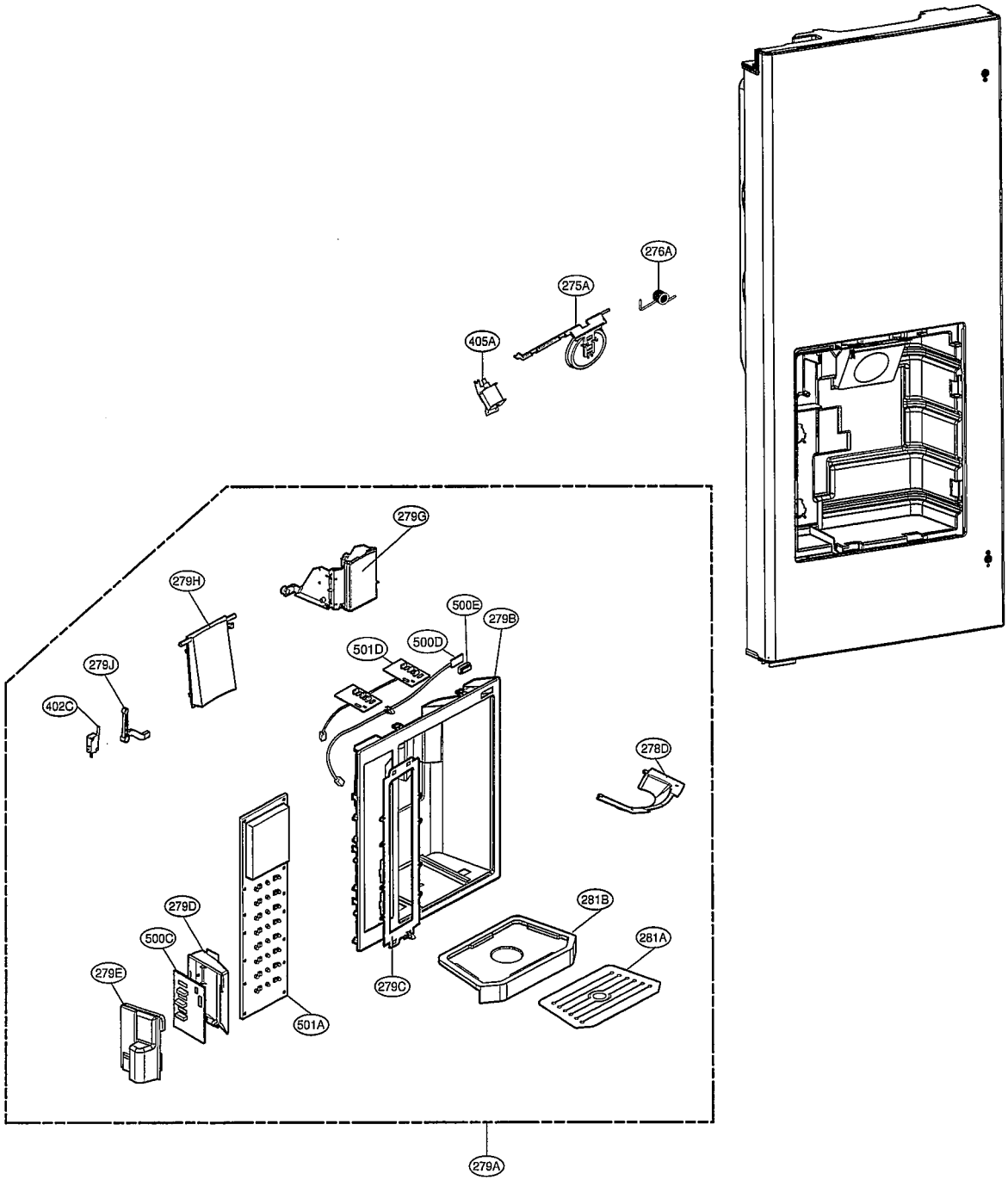
276A
275A
405A
279G
279H
500E
279B
501D
500D
279J
402C
278D
281B
279D
500C
281A
279E
279C
501A
279A

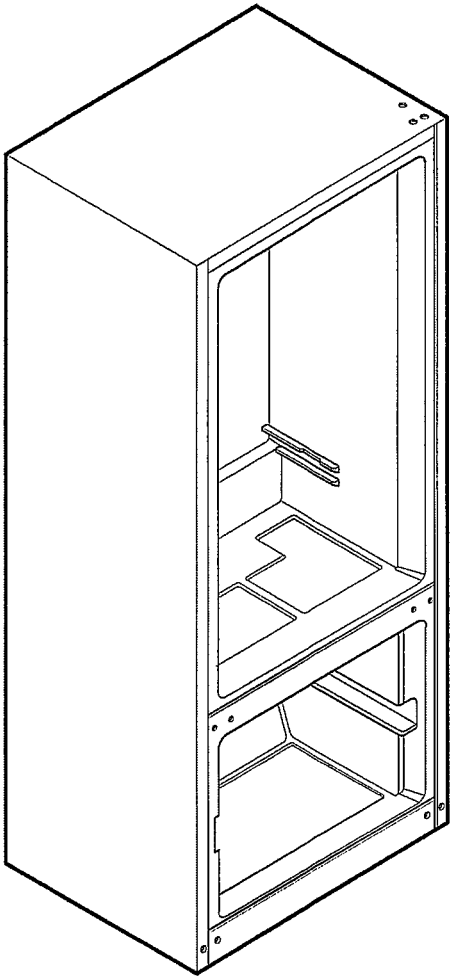

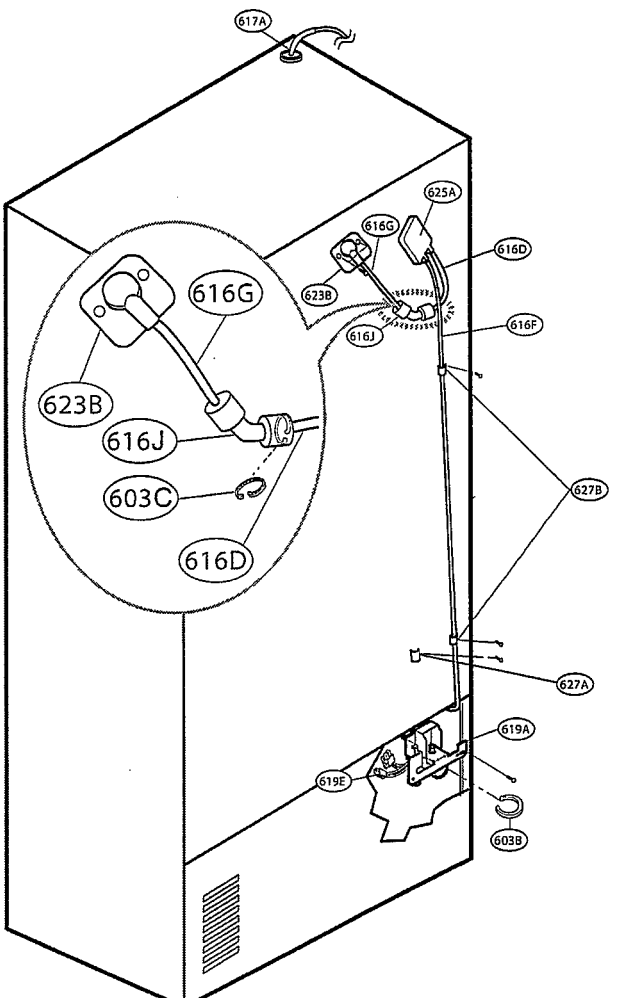
617A
625A
616G
616D
623B
616G
616F
616J
623B
616J
603C
616D
627B
627A
619A
619E
603B

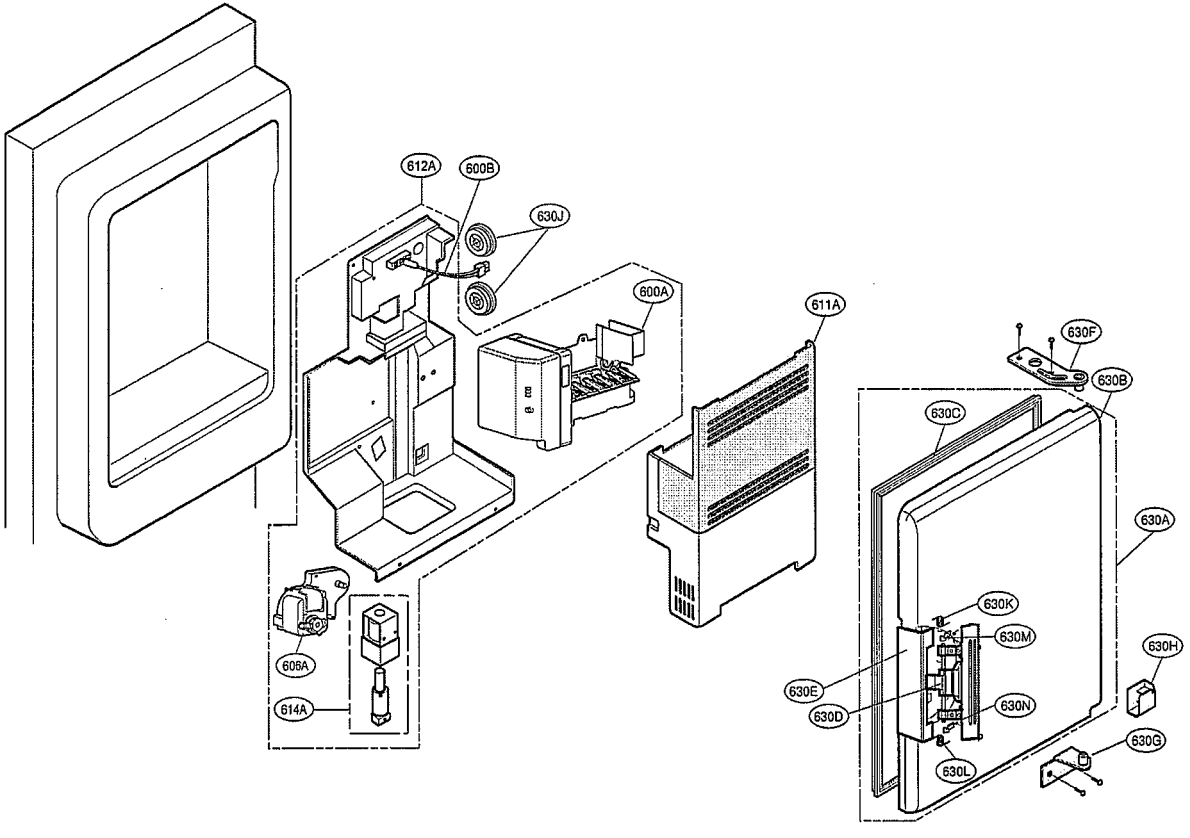
612A
600B
630J
600A
611A
630F
630B
630C
630A
630K
630M
630H
630E
630D
630N
630G
630L
606A
614A