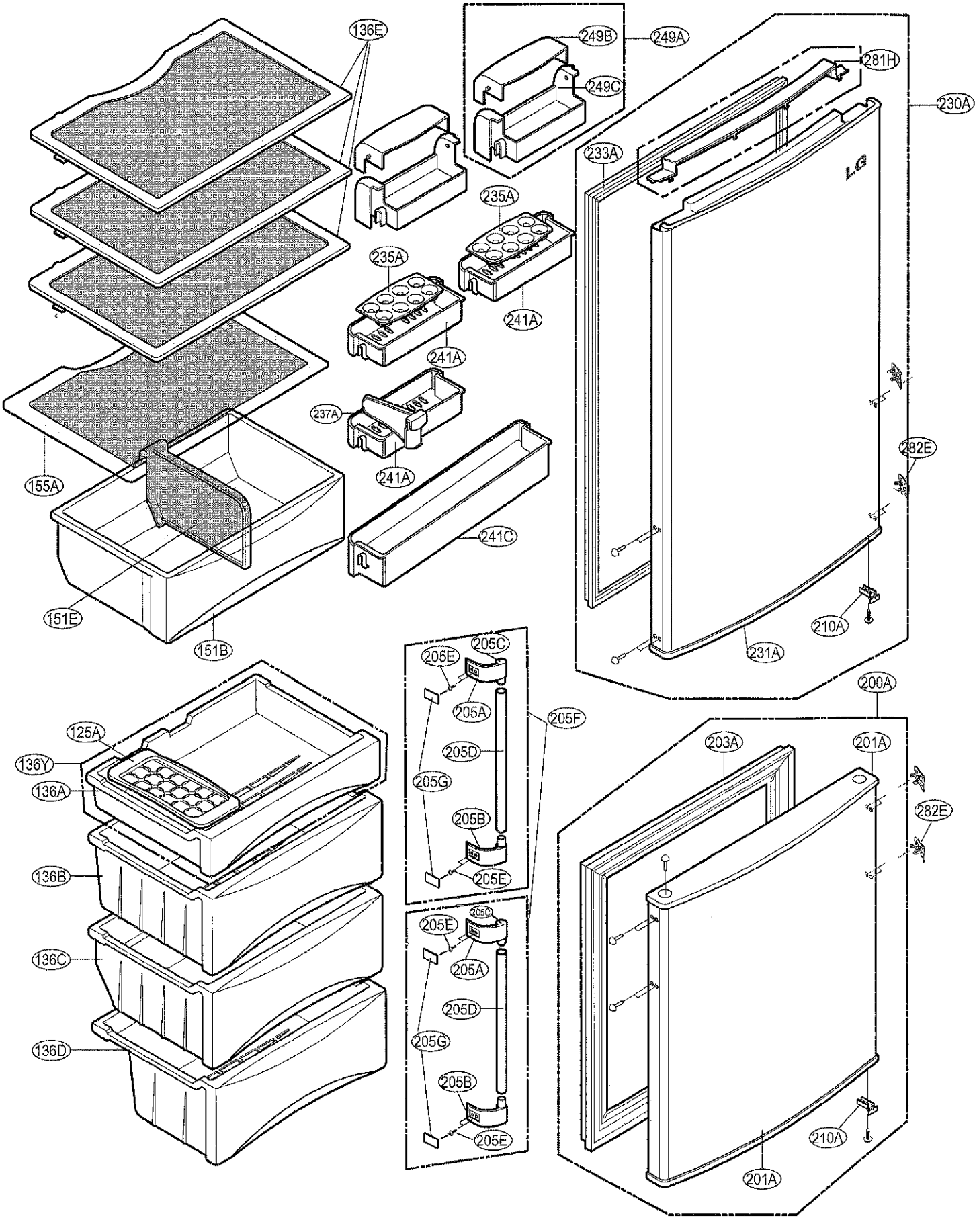
136E
249B
249A
281H
249C
230A
233A
235A
235A
241A
241A
237A
241A
155A
282E
241C
151E
210A
151B
231A
205C
205E
205A
205F
125A
205D
136Y
205G
136A
205B
205E
136B
205C
205E
205A
136C
205D
205G
136D
205B
205E
200A
203A
201A
282E
210A
201A

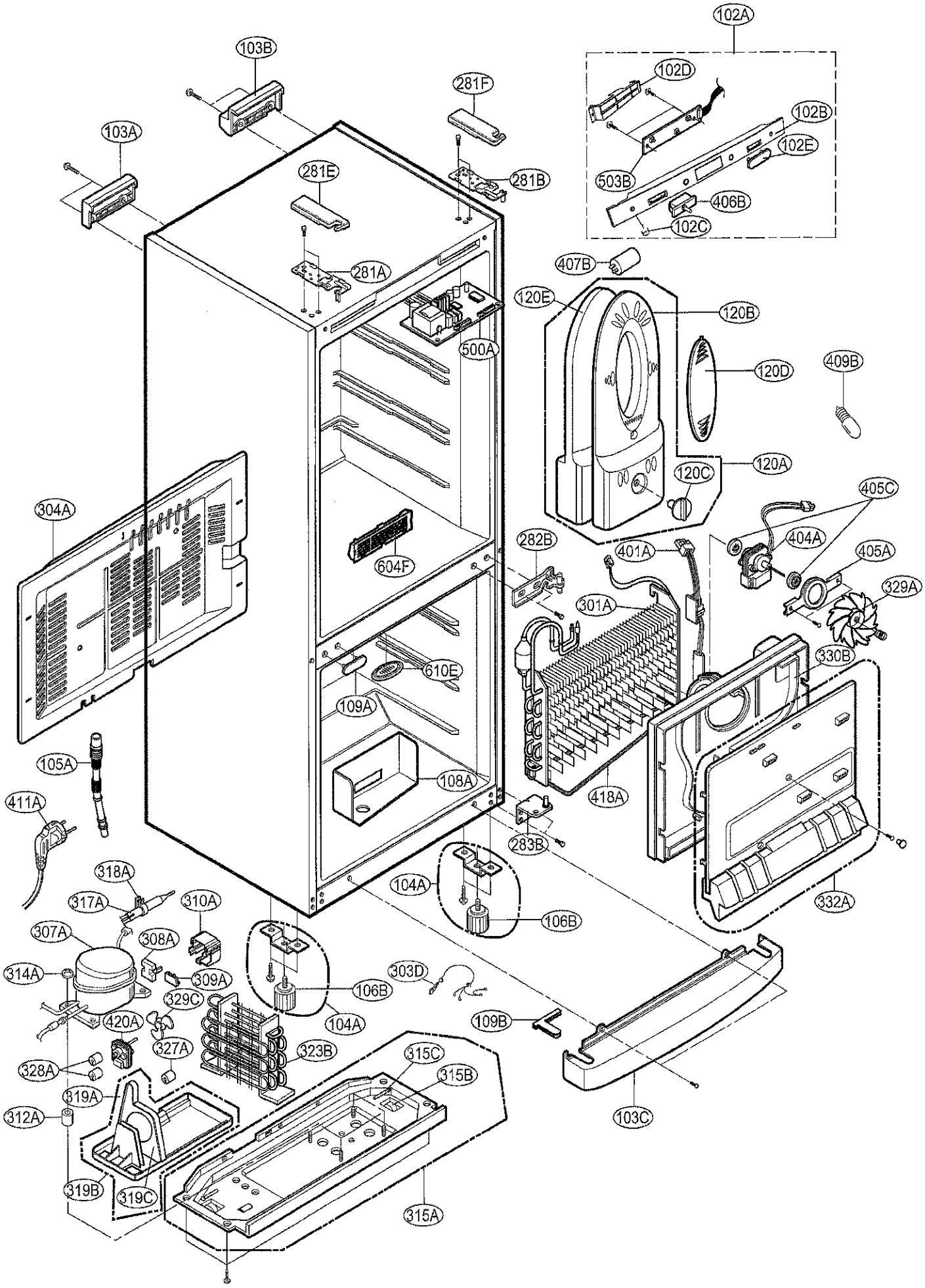
102A
102D
102B
102E
503B
406B
102C
103B
281F
103A
281E
281B
281A
407B
120E
120B
500A
120D
409B
120A
120C
405C
304A
404A
282B
401A
405A
604F
329A
301A
330B
610E
109A
105A
108A
418A
411A
283B
318A
104A
317A
310A
332A
106B
307A
308A
314A
309A
303D
106B
329C
420A
104A
109B
327A
323B
315C
328A
315B
319A
312A
103C
319B
319C
315A