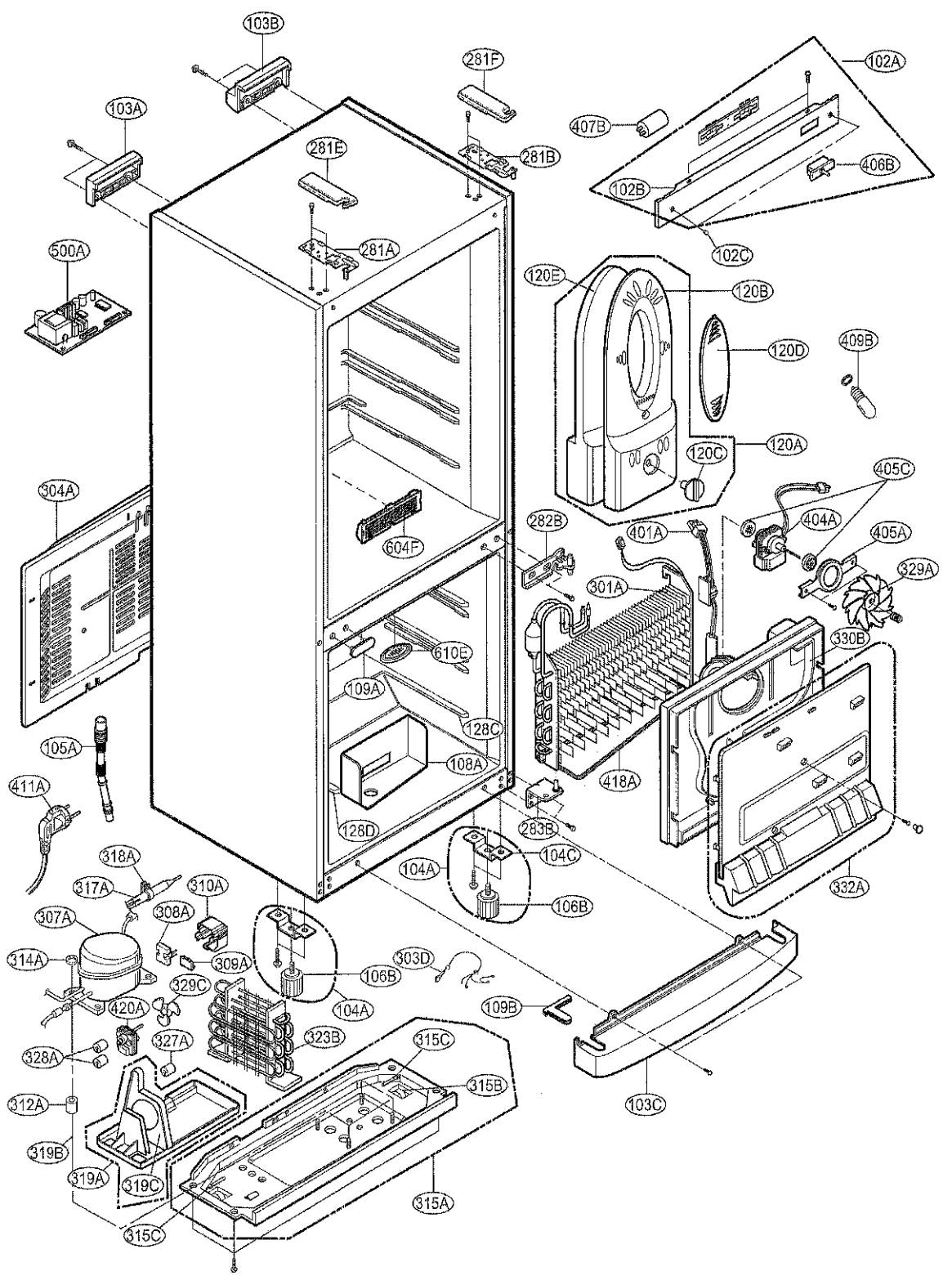
103B
281F
102A
103A
407B
281E
281B
406B
102B
102C
500A
281A
120E
120B
120D
409B
120A
120C
405C
304A
404A
401A
405A
282B
329A
604F
301A
330B
610E
109A
128C
105A
108A
418A
411A
128D
283B
104C
104A
332A
318A
317A
310A
106B
307A
308A
314A
309A
303D
329C
106B
420A
104A
109B
327A
323B
315C
328A
315B
312A
103C
319B
319A
319C
315A
315C

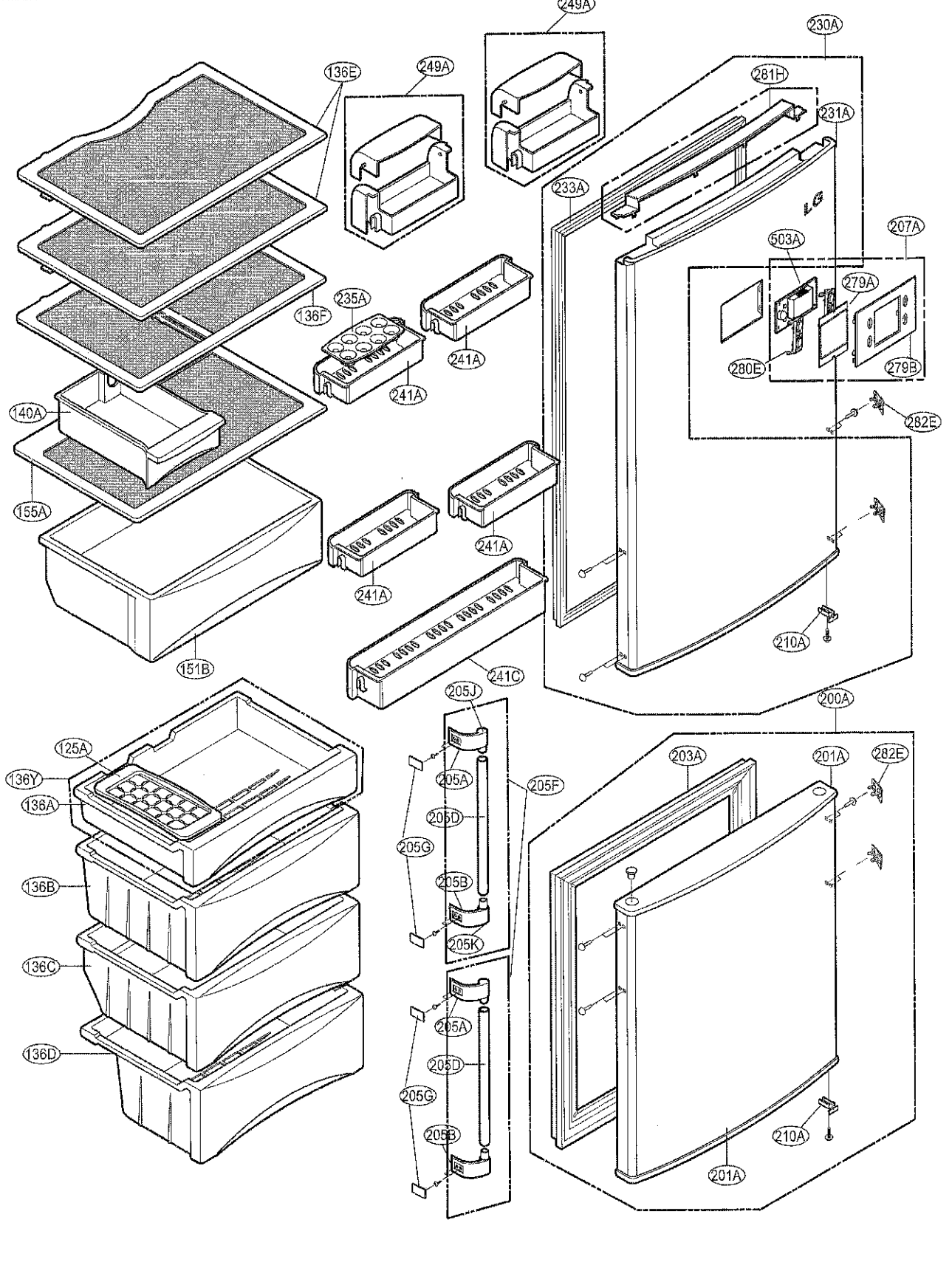
249A
230A
136E
249A
281H
231A
233A
LG
207A
503A
279A
235A
136F
241A
241A
280E
279B
140A
282E
155A
241A
241A
210A
151B
241C
205J
200A
125A
203A
201A
282E
136Y
205A
205F
136A
205D
205G
136B
205B
205K
136C
205A
205D
205G
136D
205B
210A
201A