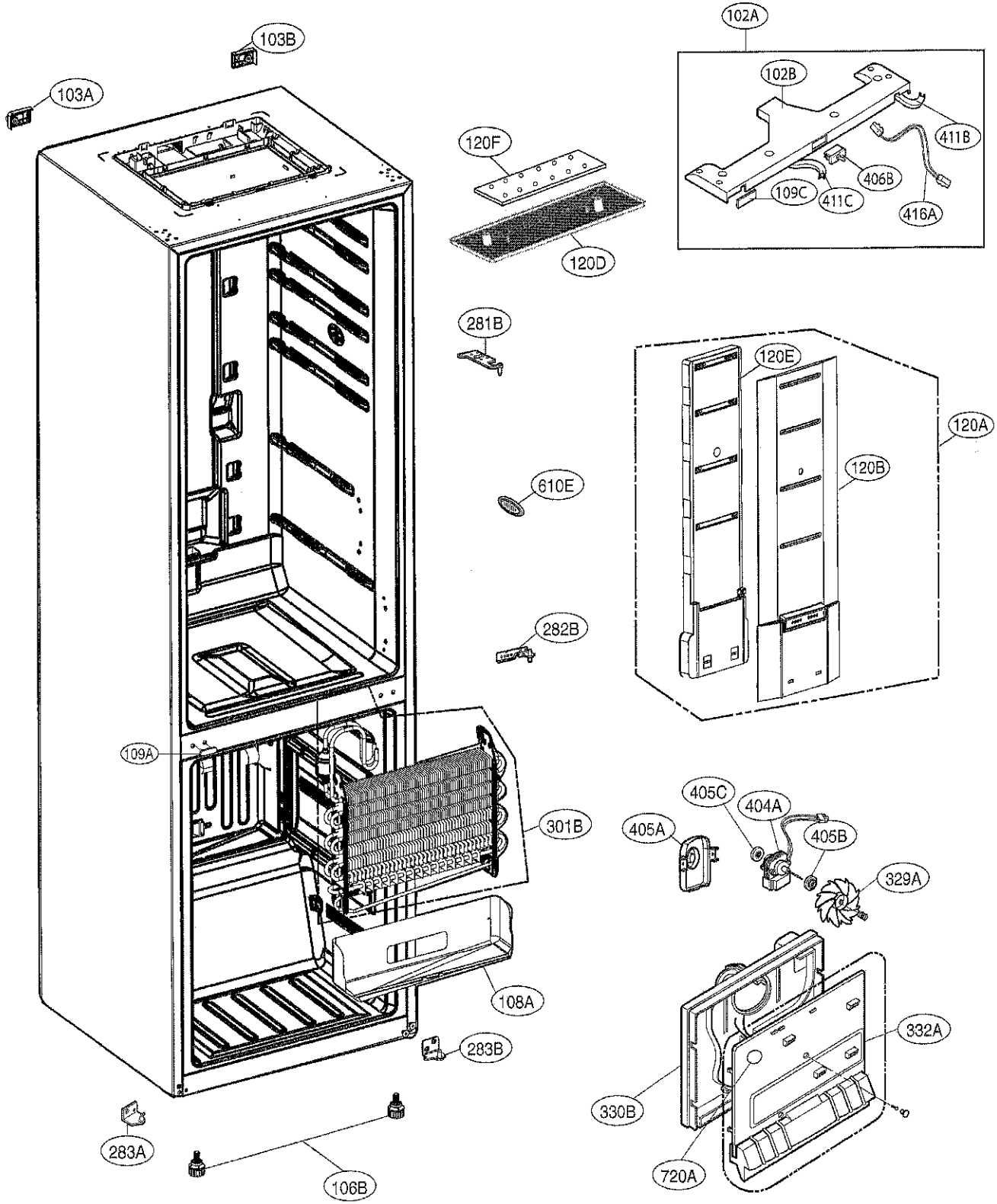
102A
102B
411B
406B
109C
411C
416A
103B
103A
120F
120D
281B
120E
120A
120B
610E
282B
109A
301B
405C
404A
405A
405B
329A
108A
332A
283B
330B
283A
720A
106B

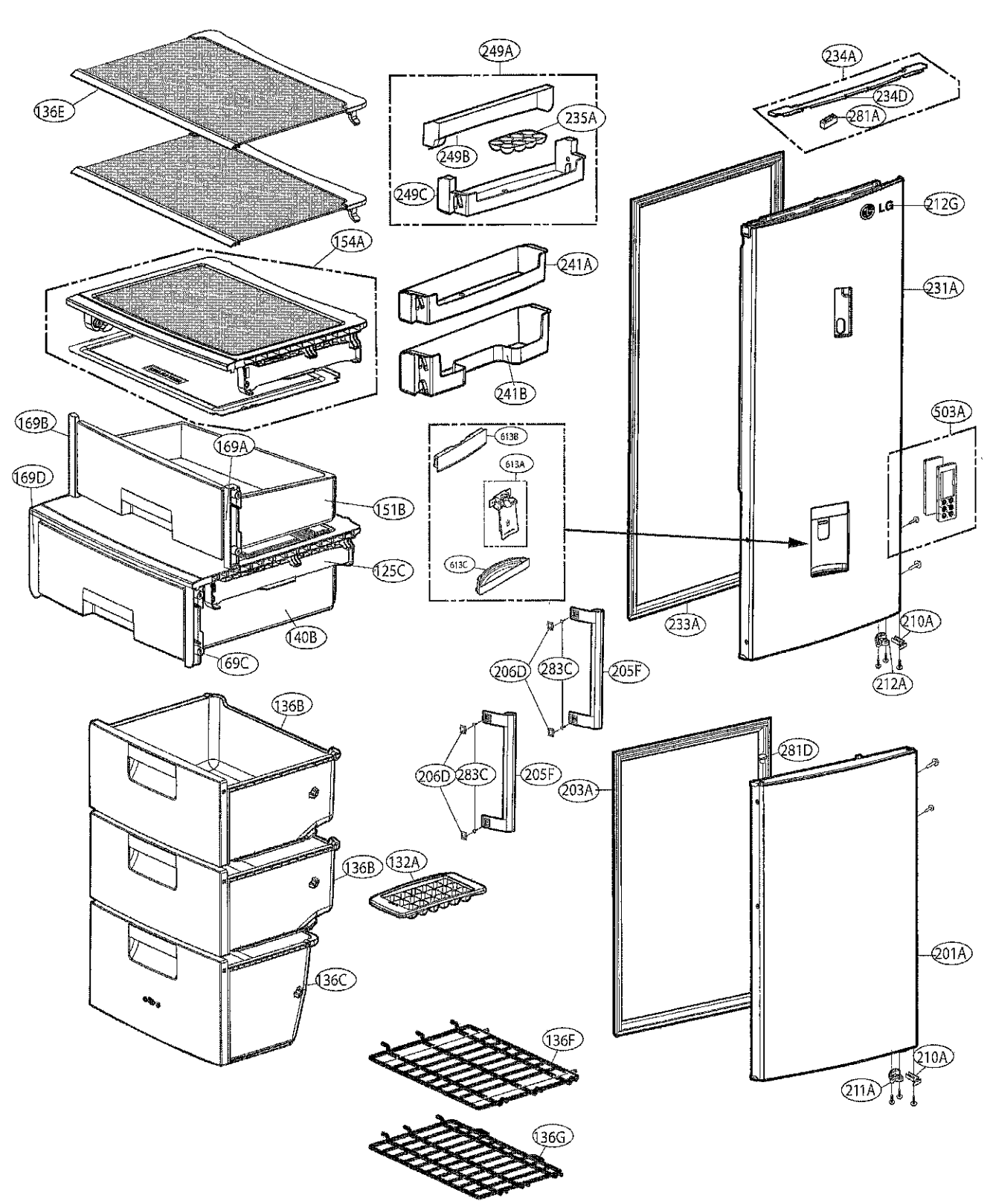
136E
249A
235A
249B
249C
234A
234D
281A
212G
LG
154A
241A
231A
241B
169B
169A
169D
613B
613A
613C
503A
151B
125C
140B
169C
233A
210A
212A
206D
283C
205F
136B
281D
206D
283C
205F
203A
136B
132A
201A
136C
136F
210A
211A
136G

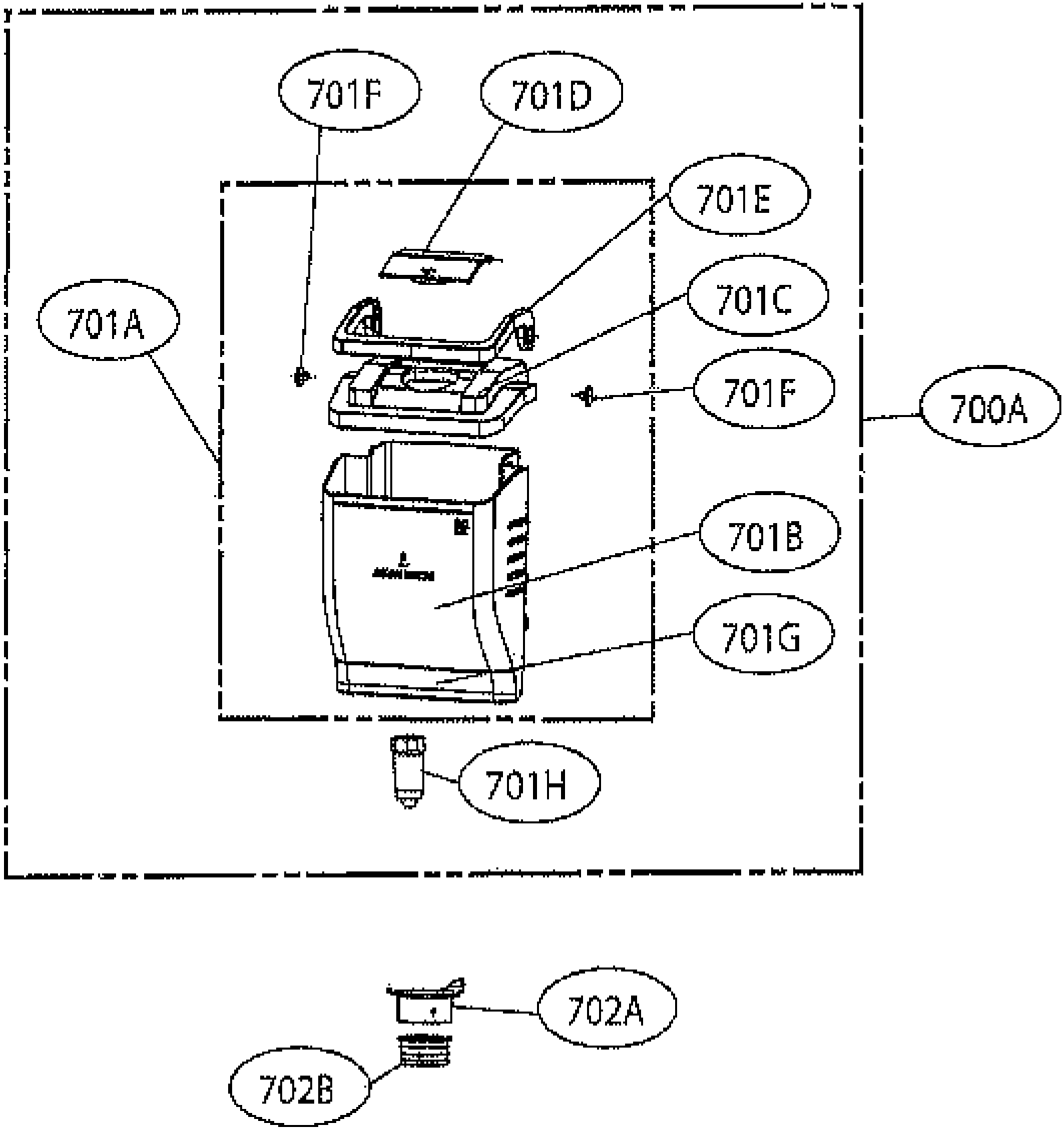
701F
701D
701E
701C
701A
701F
700A
701B
701G
701H
702A
702B

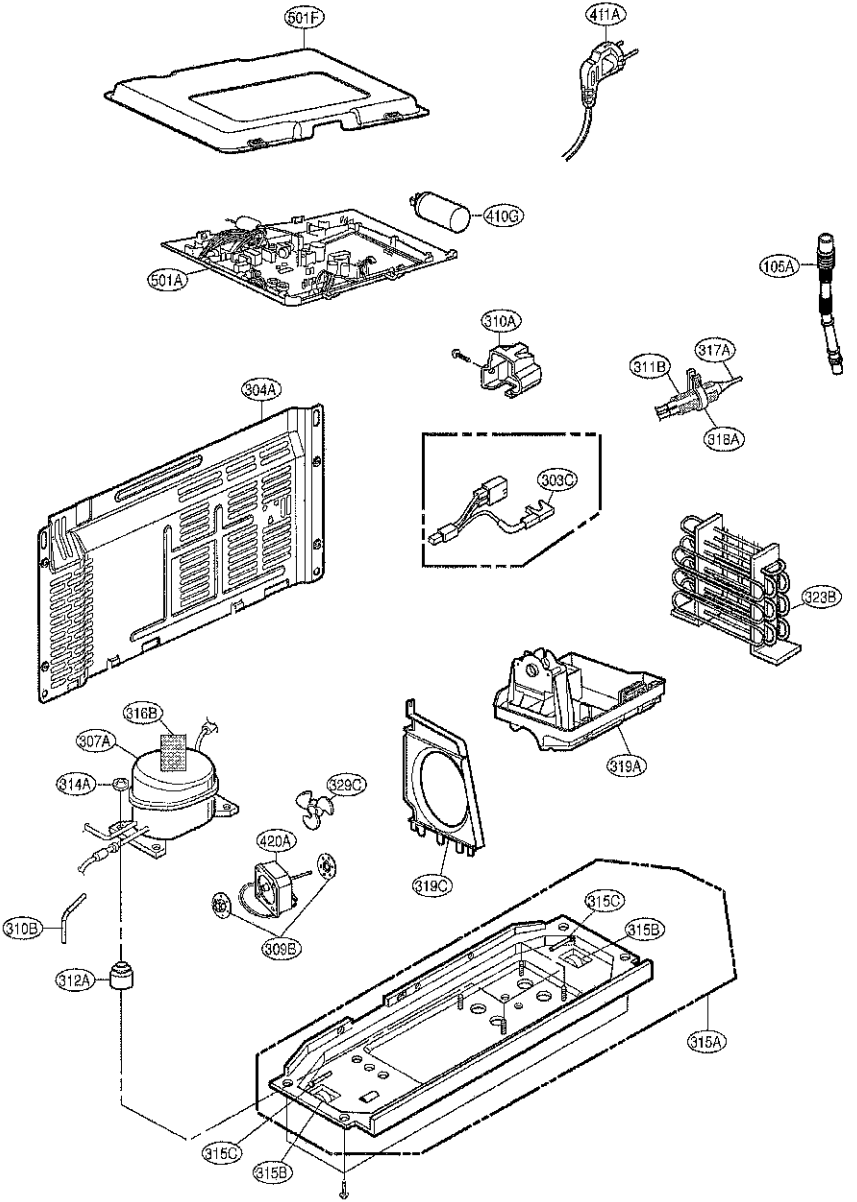
501F
411A
410G
501A
105A
310A
317A
311B
318A
304A
303C
323B
316B
307A
314A
329C
420A
319A
319C
310B
309B
315C
315B
312A
315A
315C
315B