VUE A

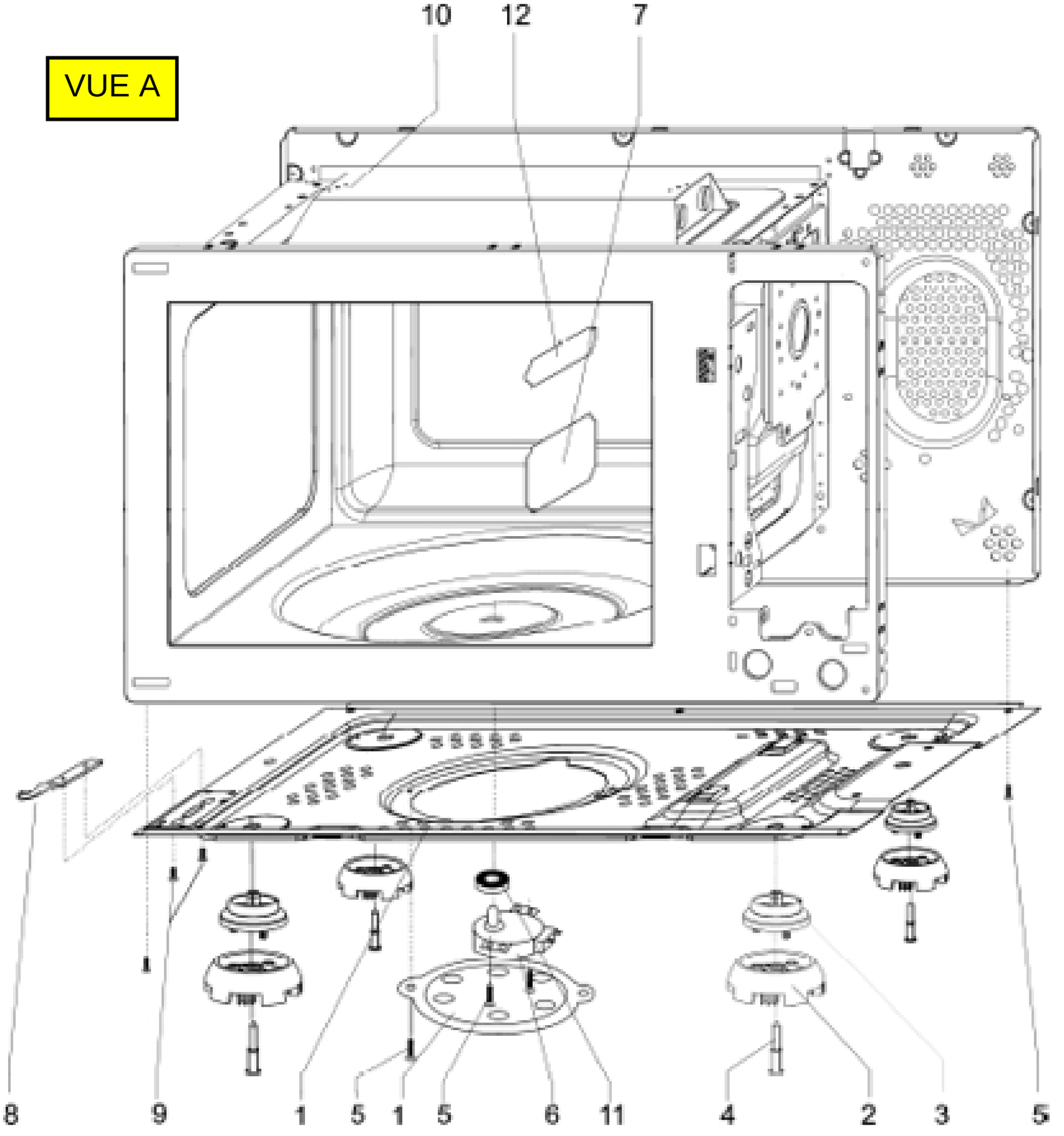

VUE B

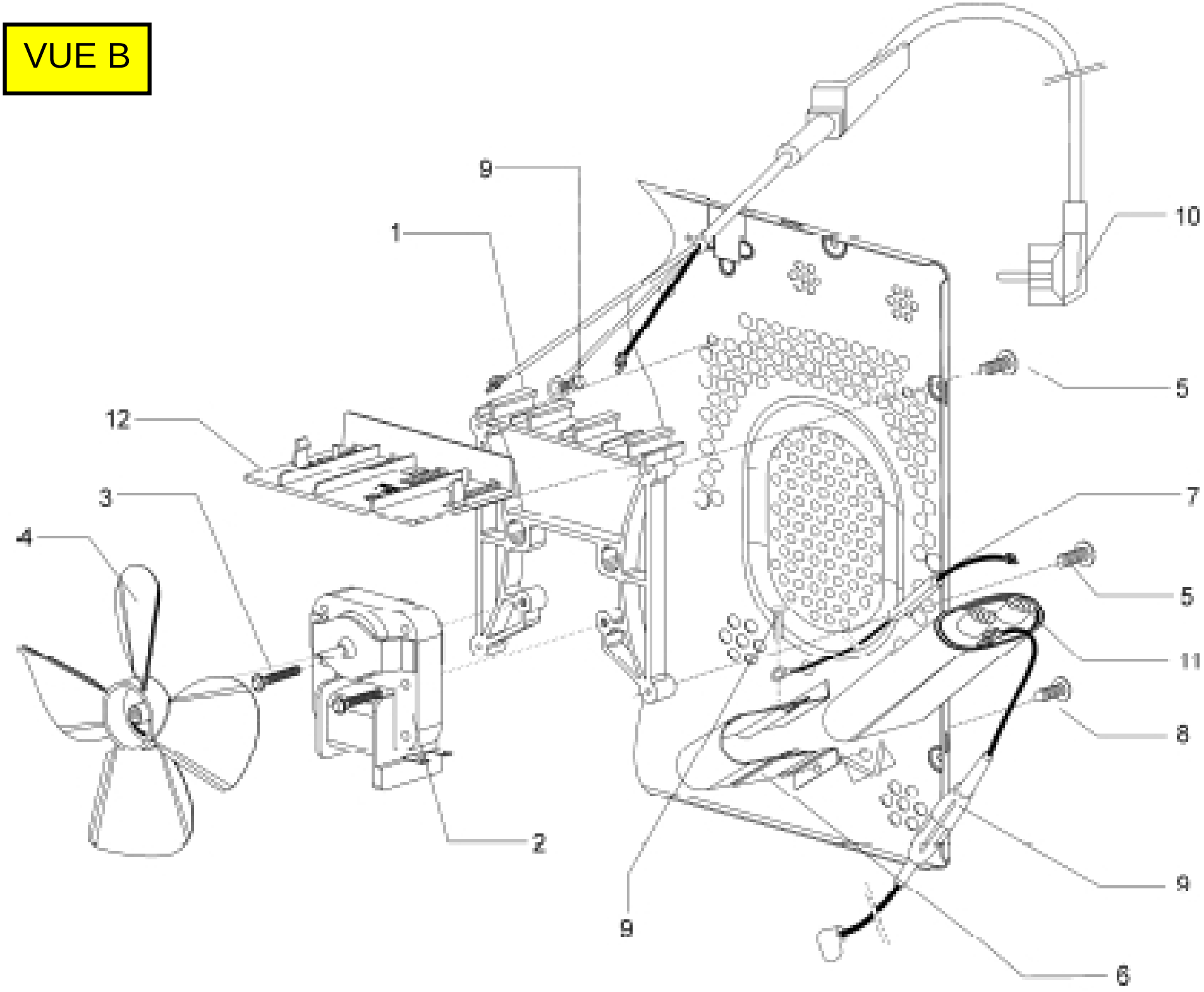

VUE C

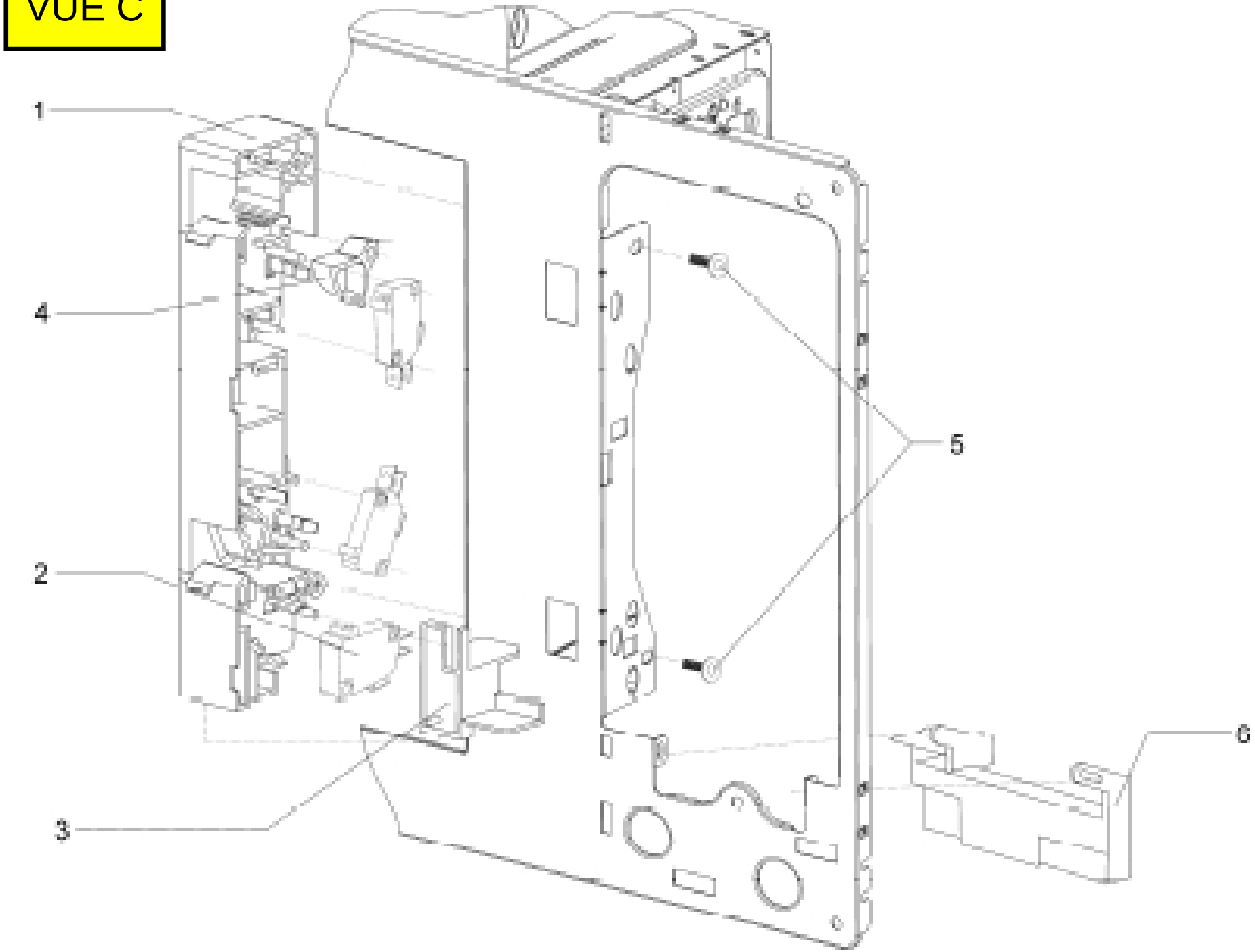

VUE D

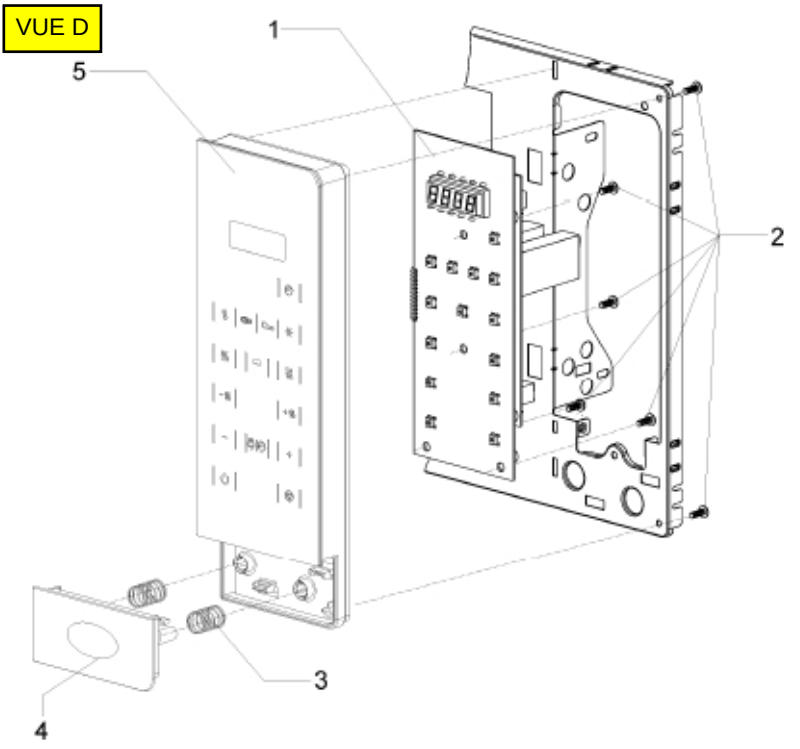

238533-05

VUE E

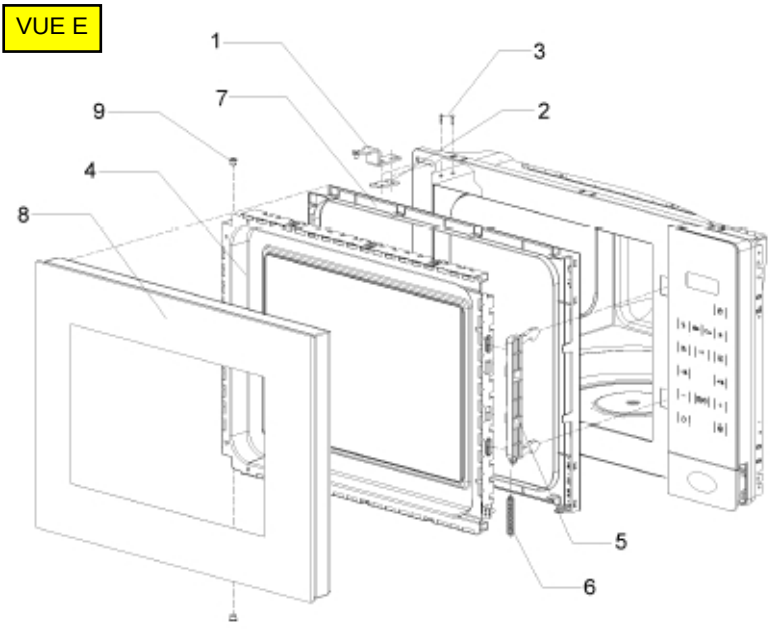

VUE F

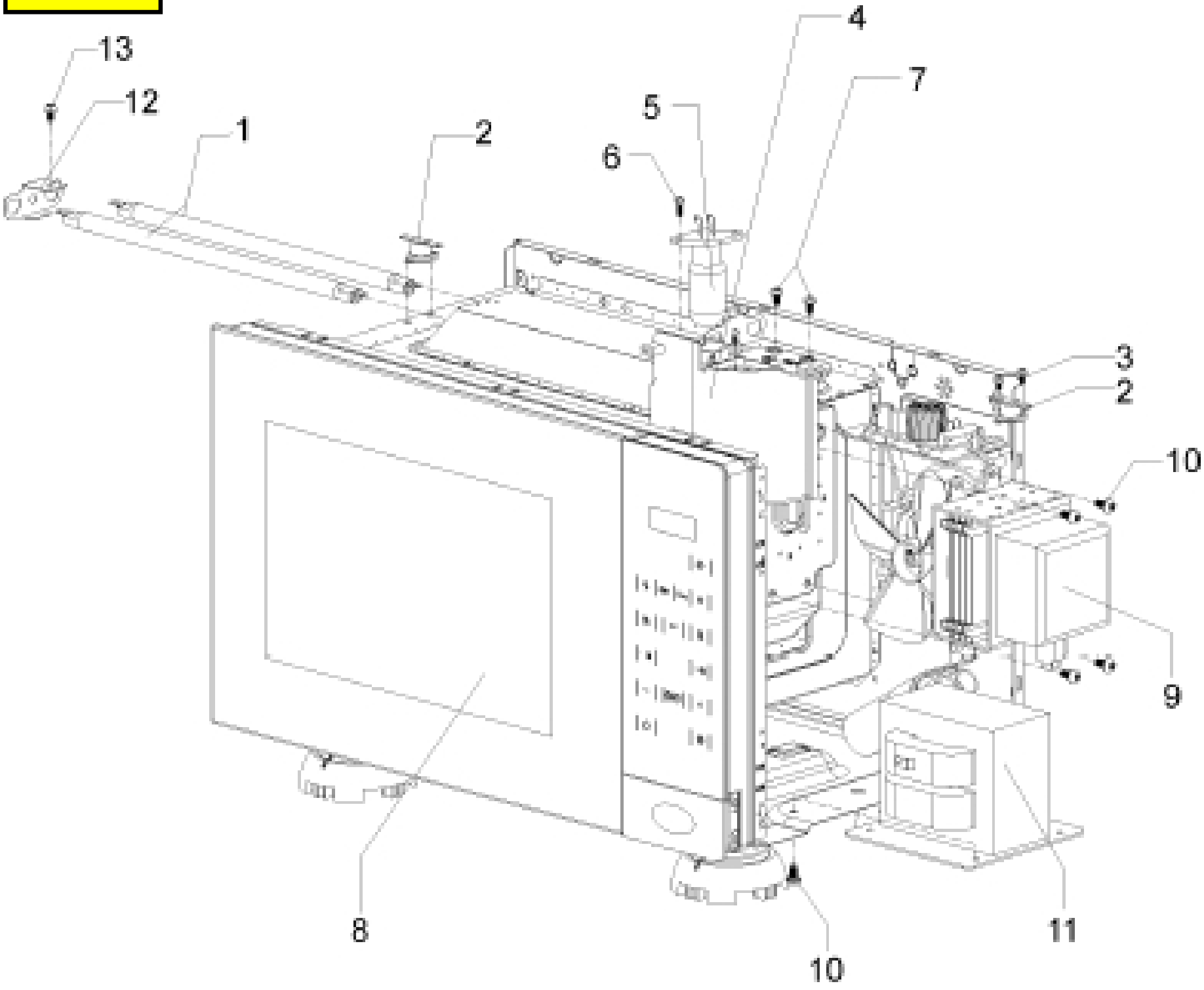

VUE G

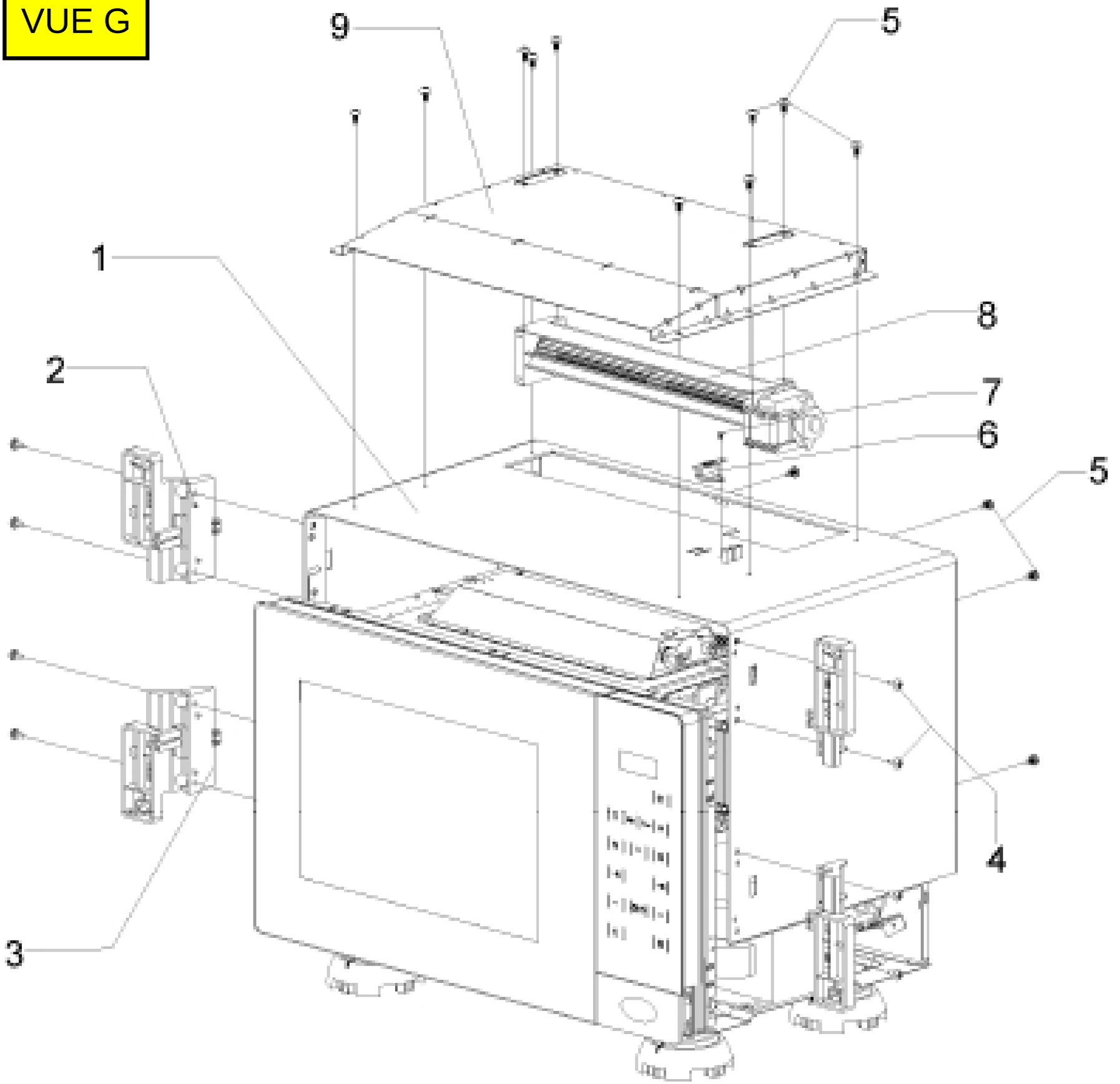
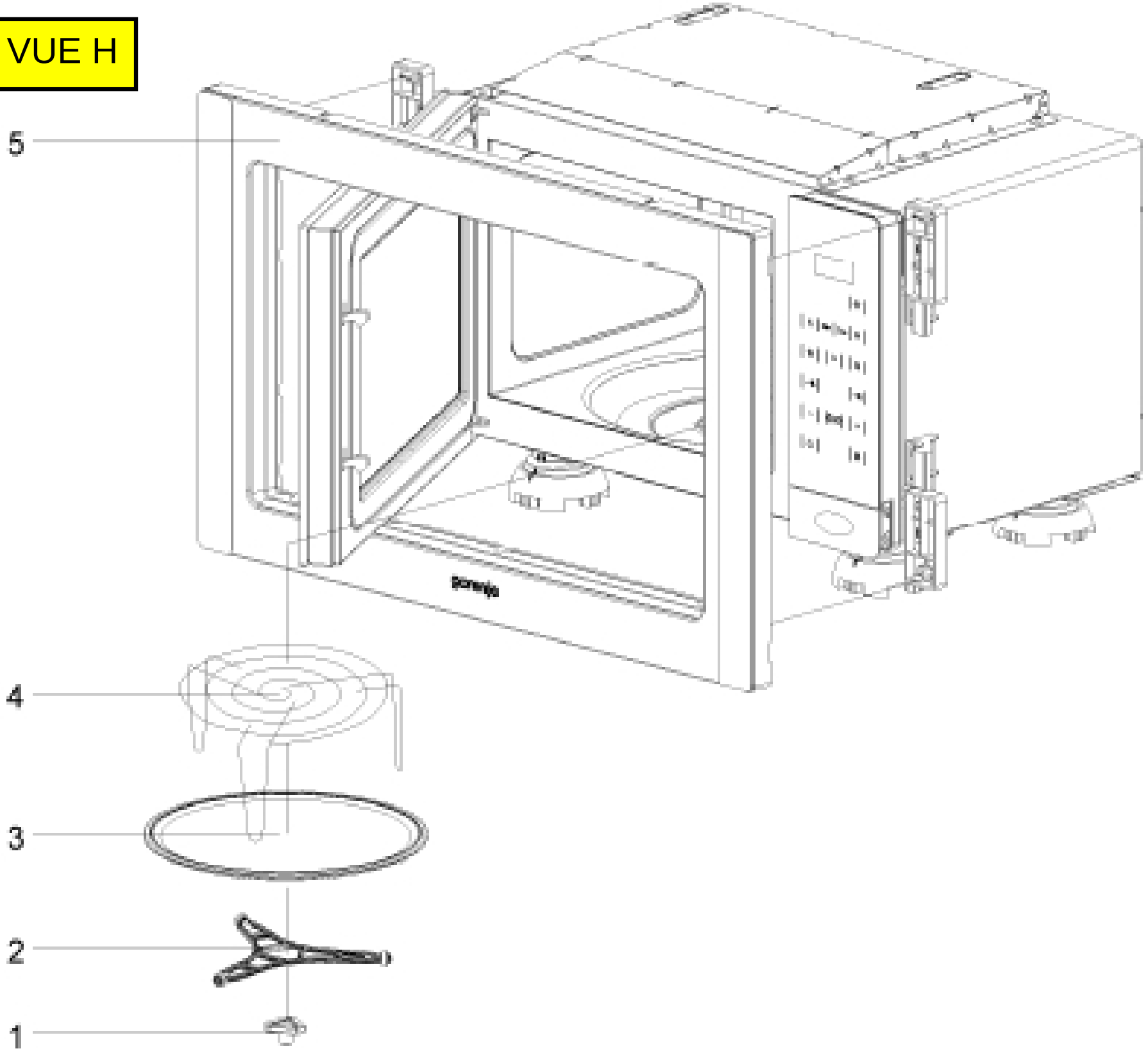
VUE H