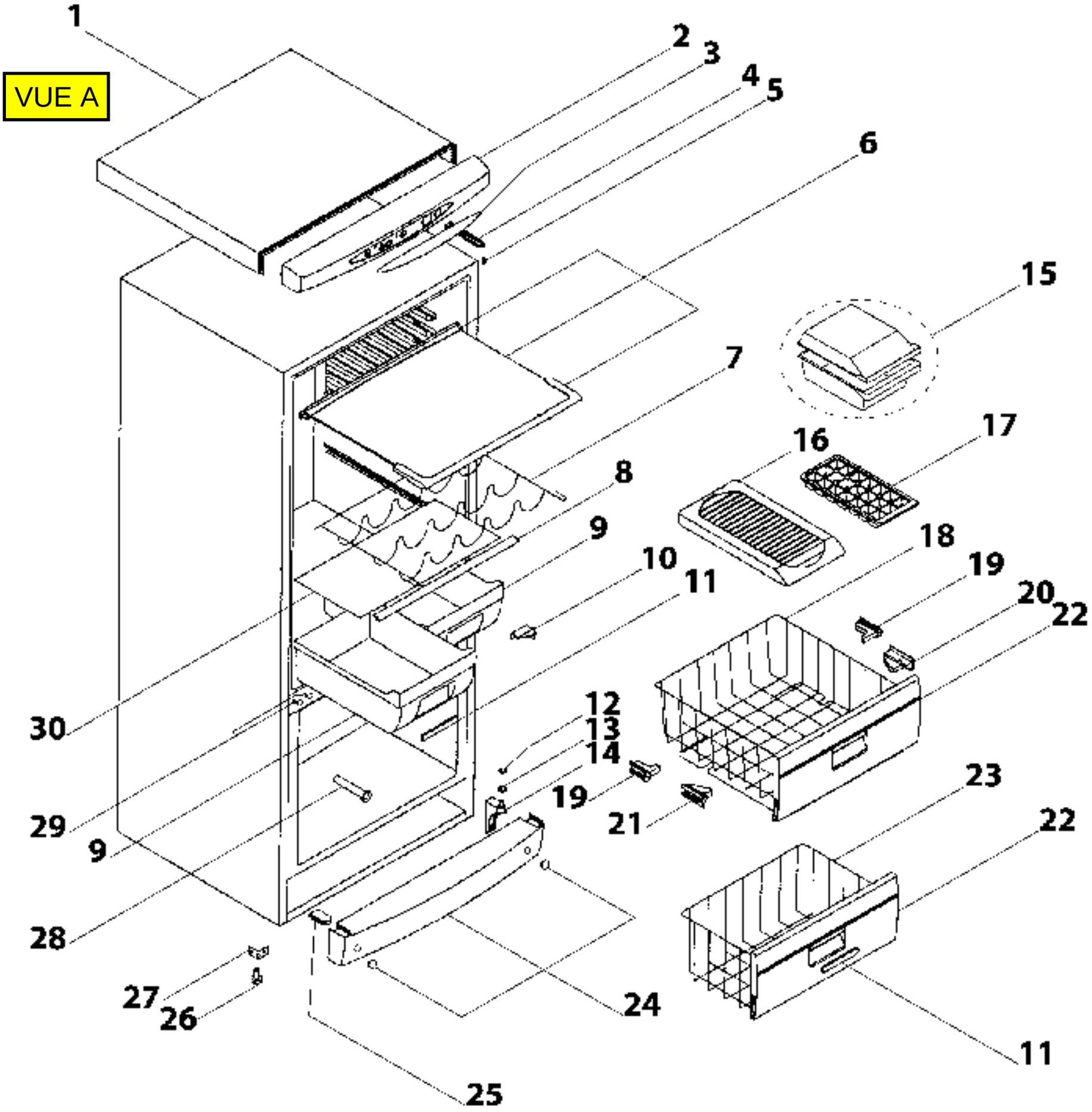
VUE A
1
2
3
4
5
6
15
7
16
17
8
9
18
10
19
11
20
22
30
12
13
14
23
29
19
21
9
22
28
27
26
24
11
25

VUE B

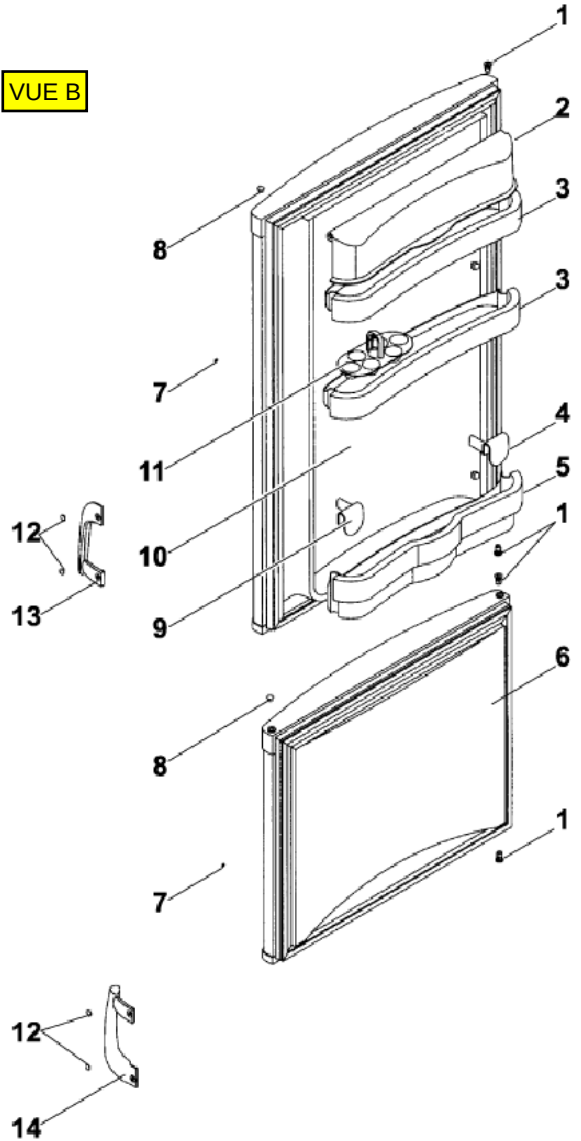

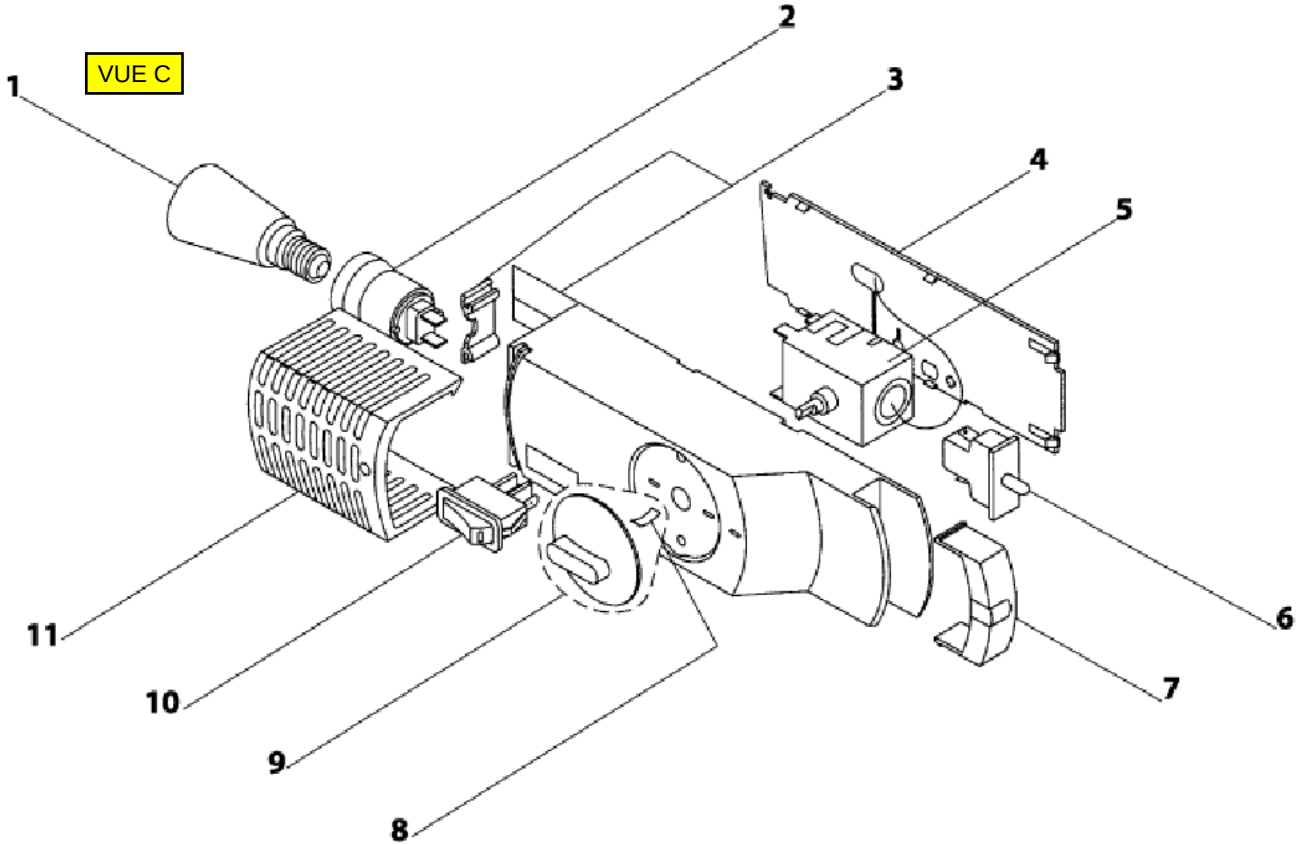
VUE C
1
2
3
4
5
6
7
8
9
10
11

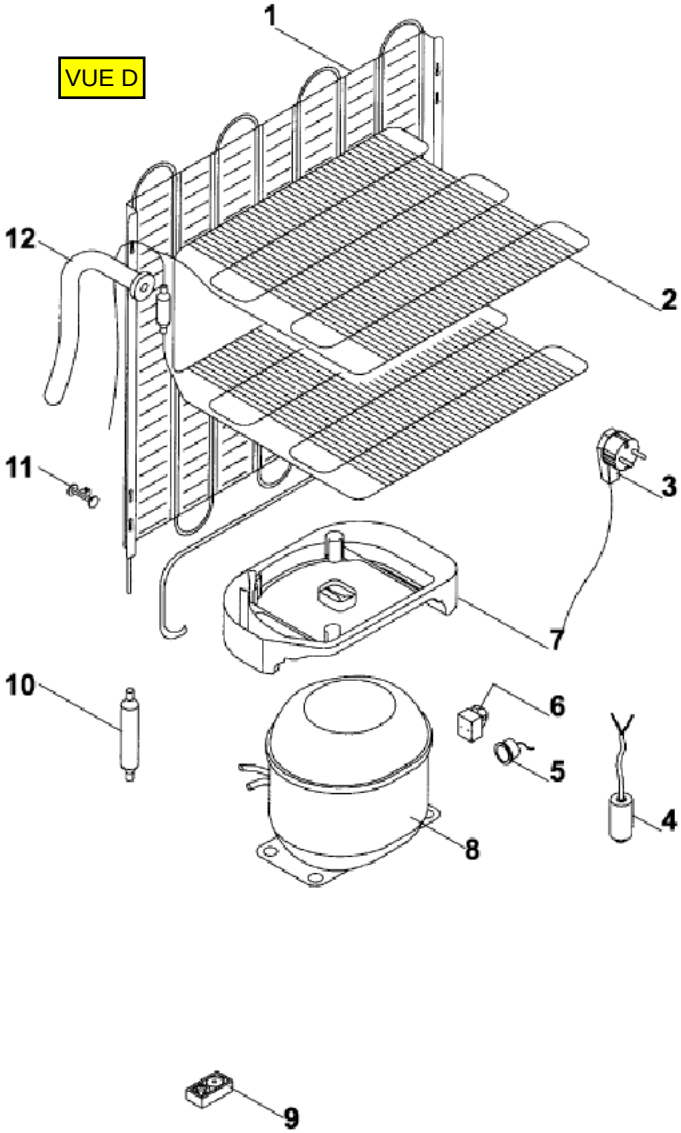
VUE D
1
2
3
4
5
6
7
8
9
10
11
12