VUE A

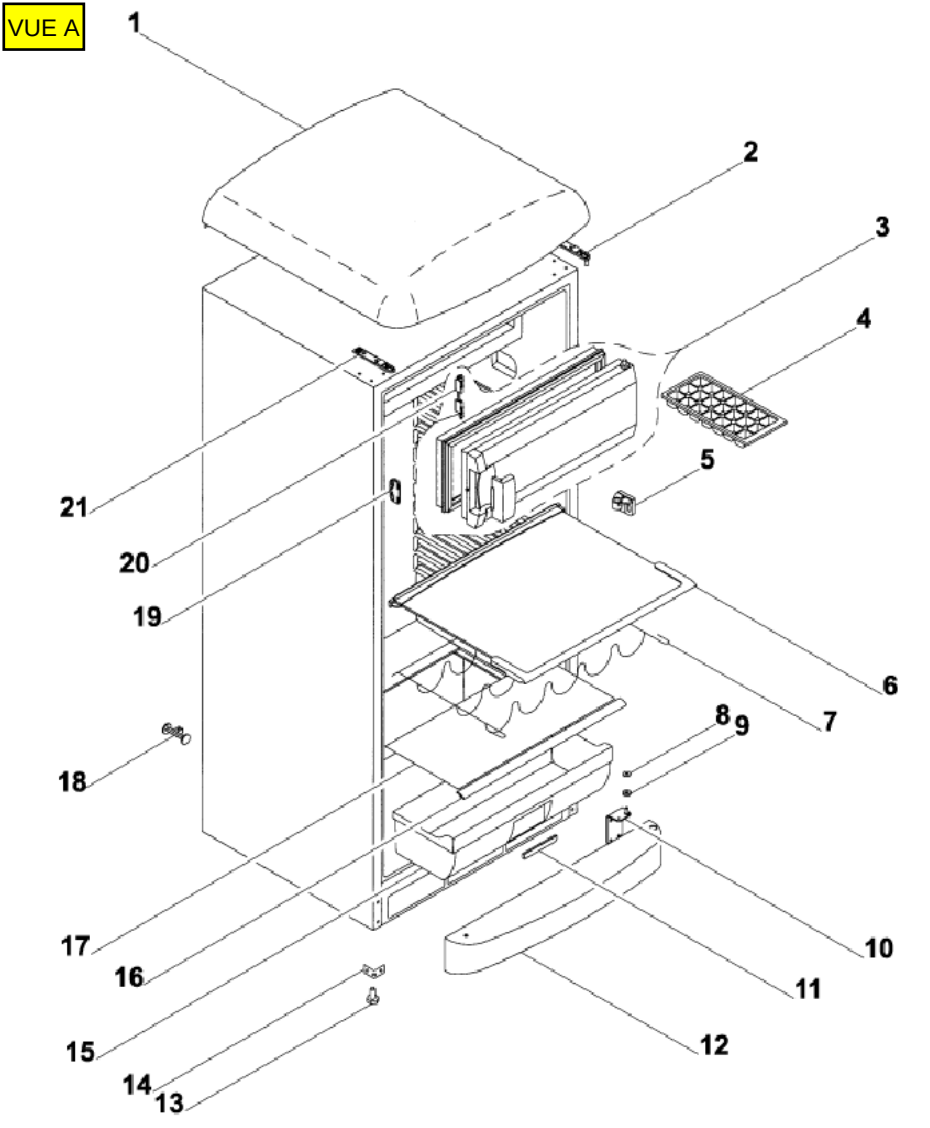

VUE B

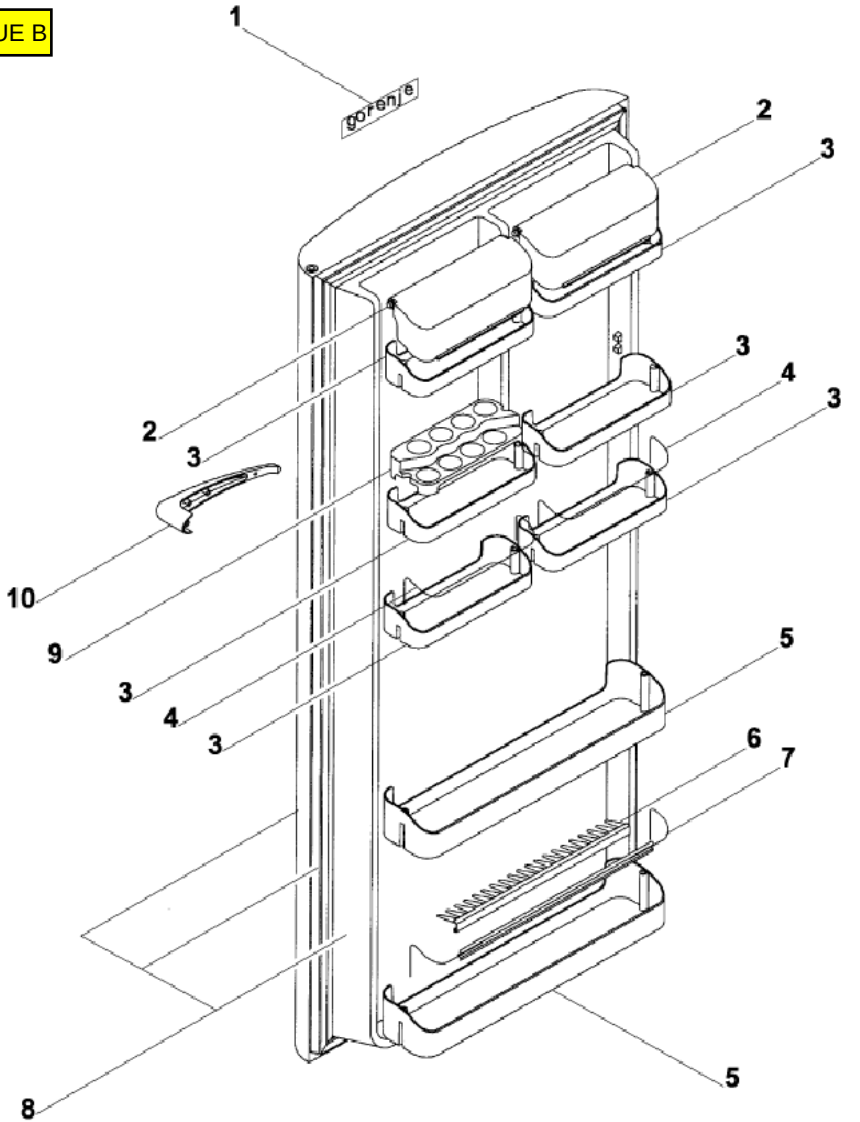

VUE C

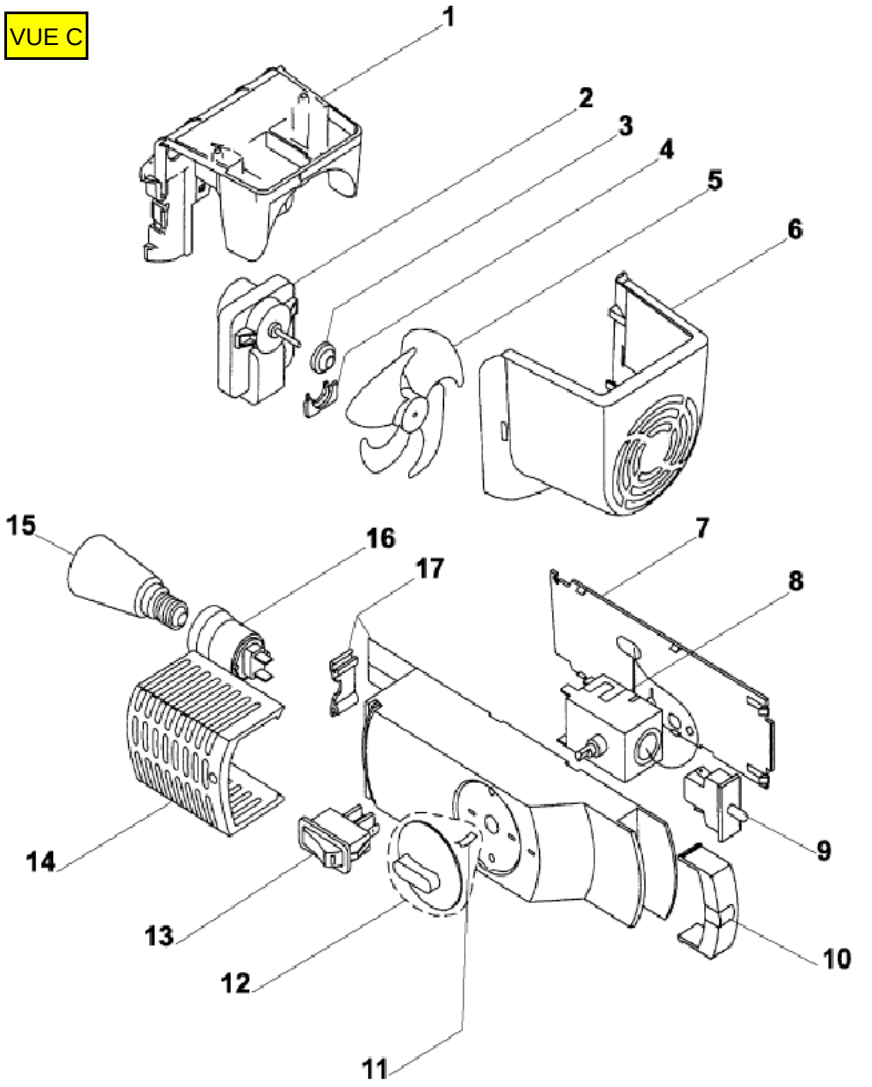

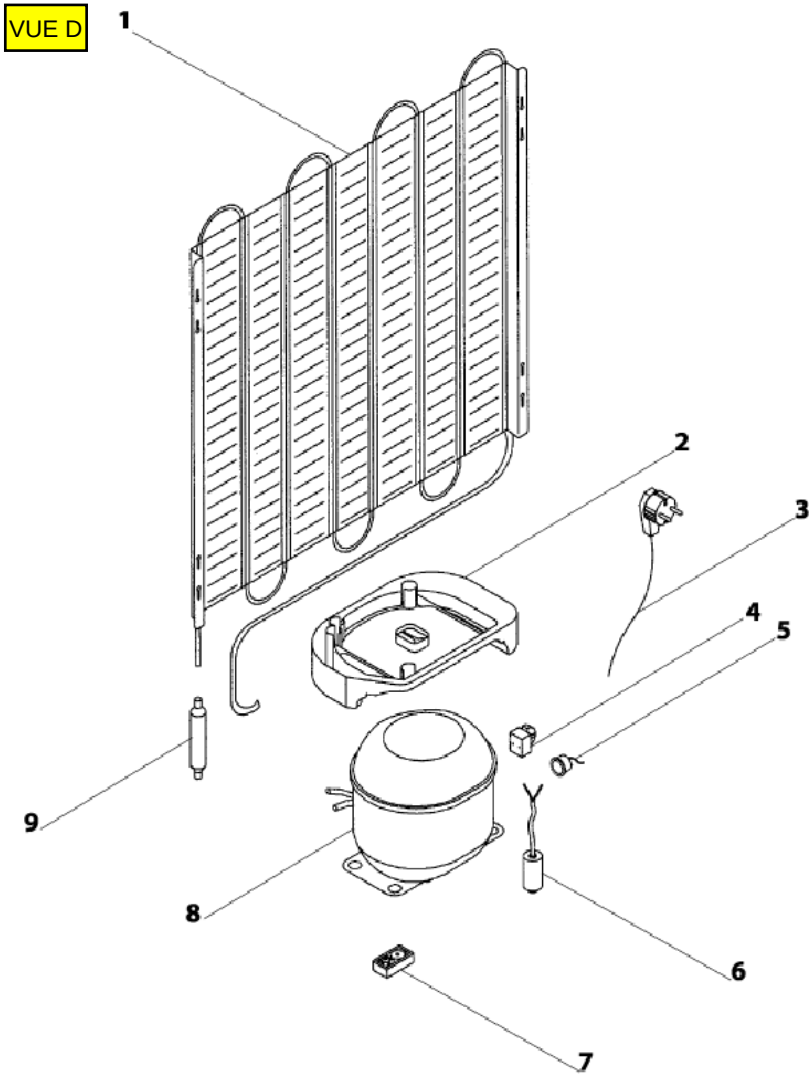
VUE D
1
2
3
4
5
6
7
8
9