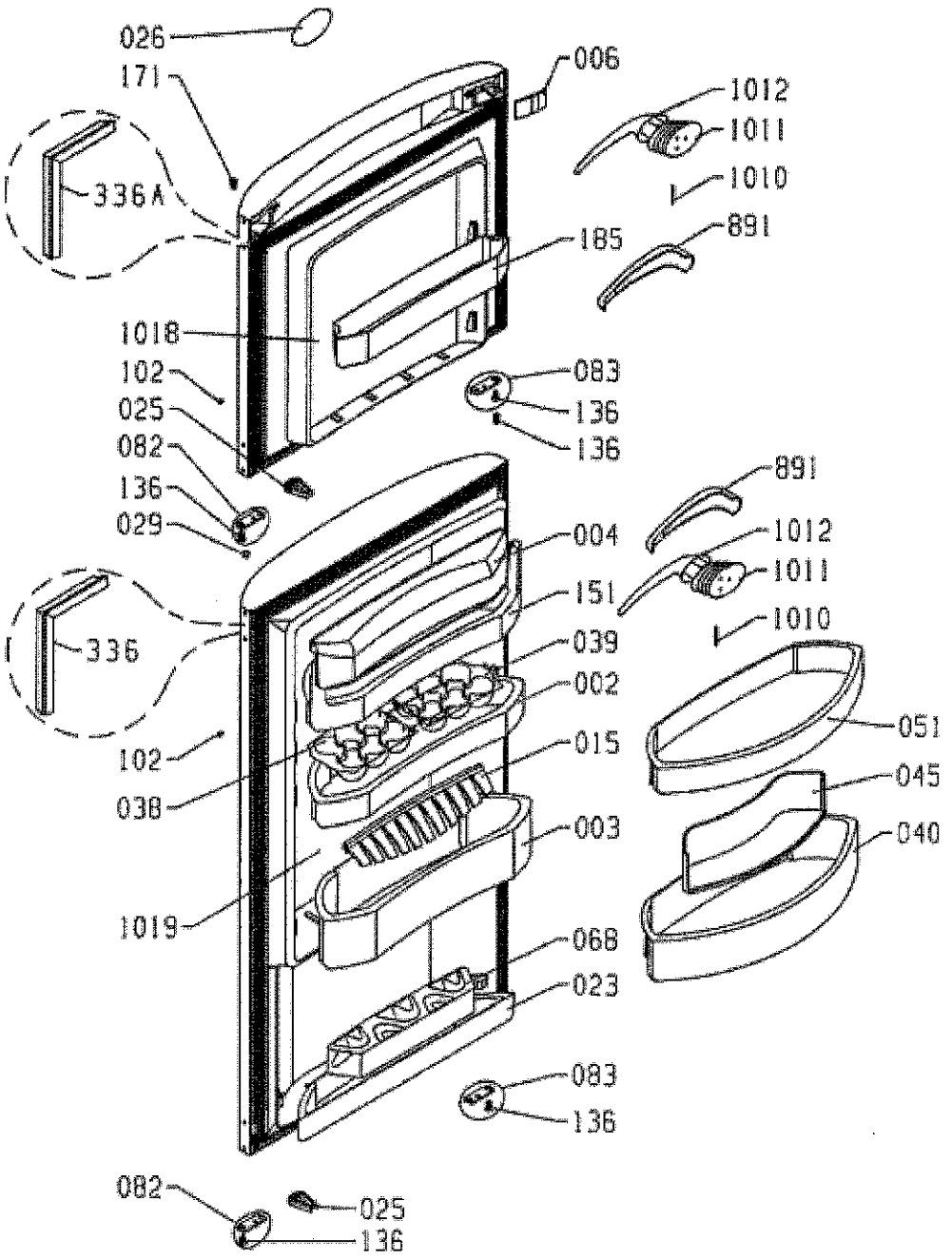
026
171
006
1012
1011
1010
336A
185
891
1018
102
083
025
136
082
136
136
029
891
004
1012
1011
151
1010
336
039
002
051
015
102
045
038
003
040
1019
068
023
083
136
082
025
136

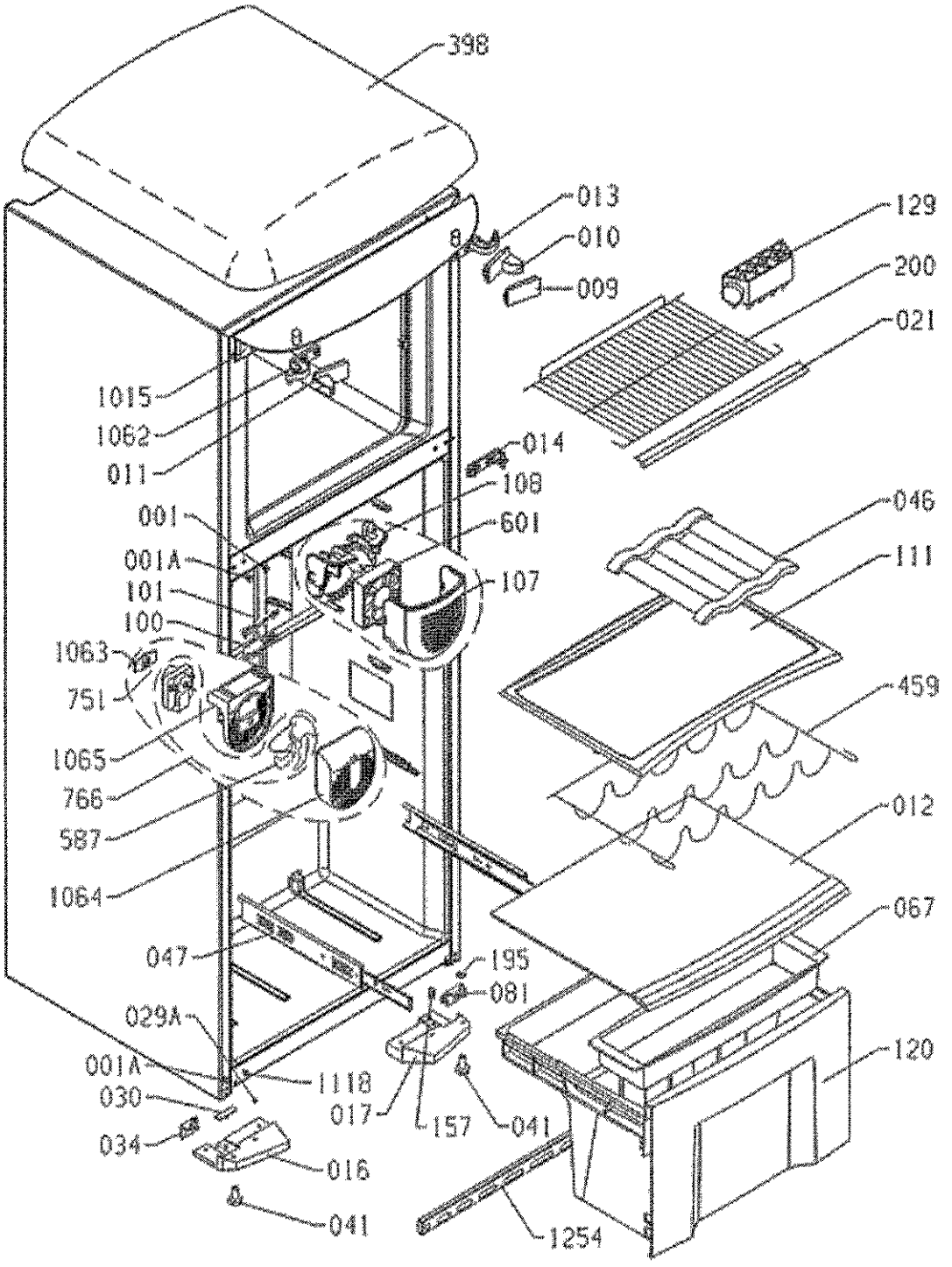
398
013
010
009
129
200
021
1015
1062
011
014
108
001
601
046
001A
101
107
111
100
1063
751
459
1065
766
012
587
1064
067
047
195
081
029A
120
001A
1118
030
017
157
041
034
016
041
1254

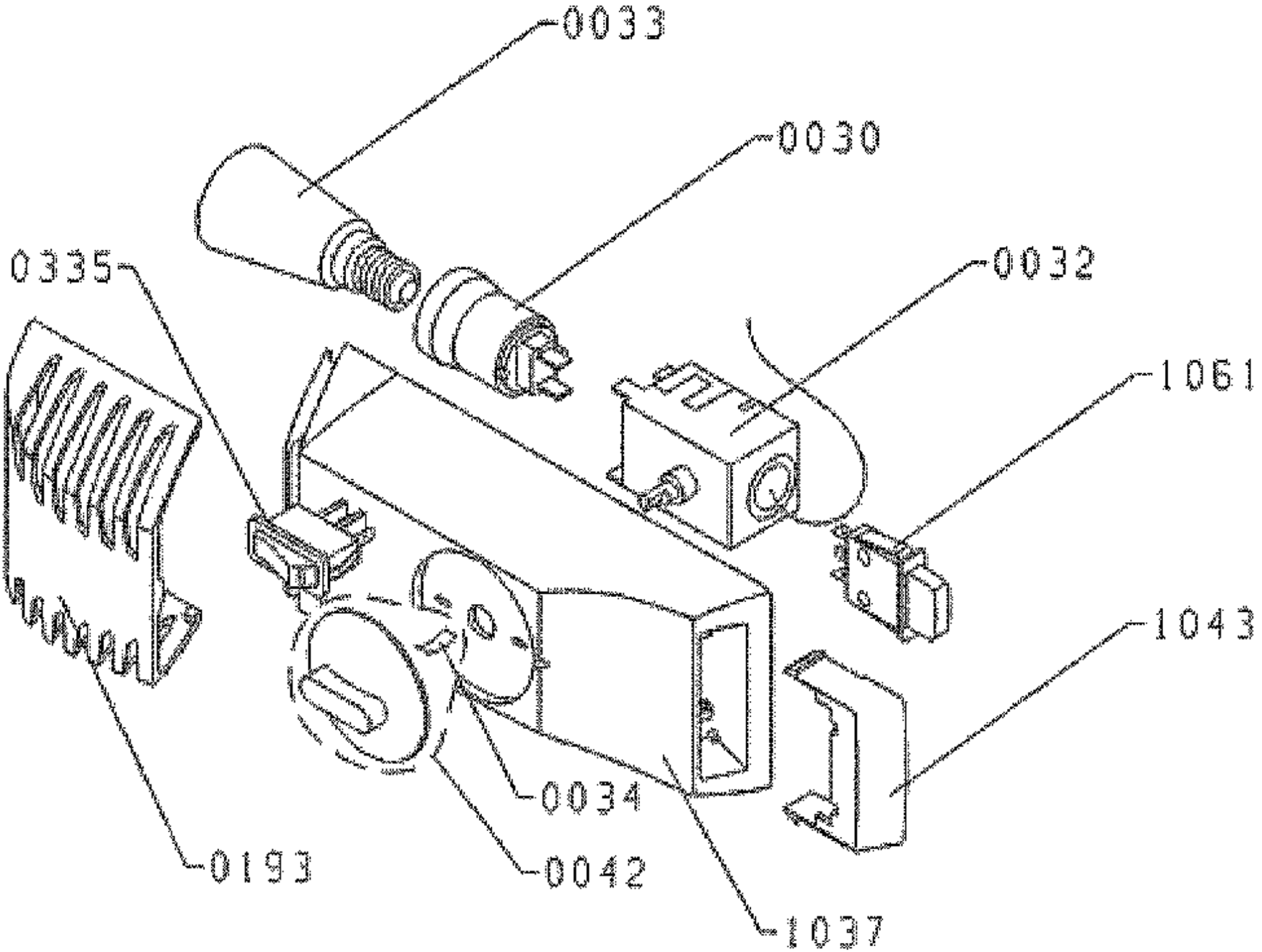
0033
0030
0335
0032
1061
1043
0034
0193
0042
1037

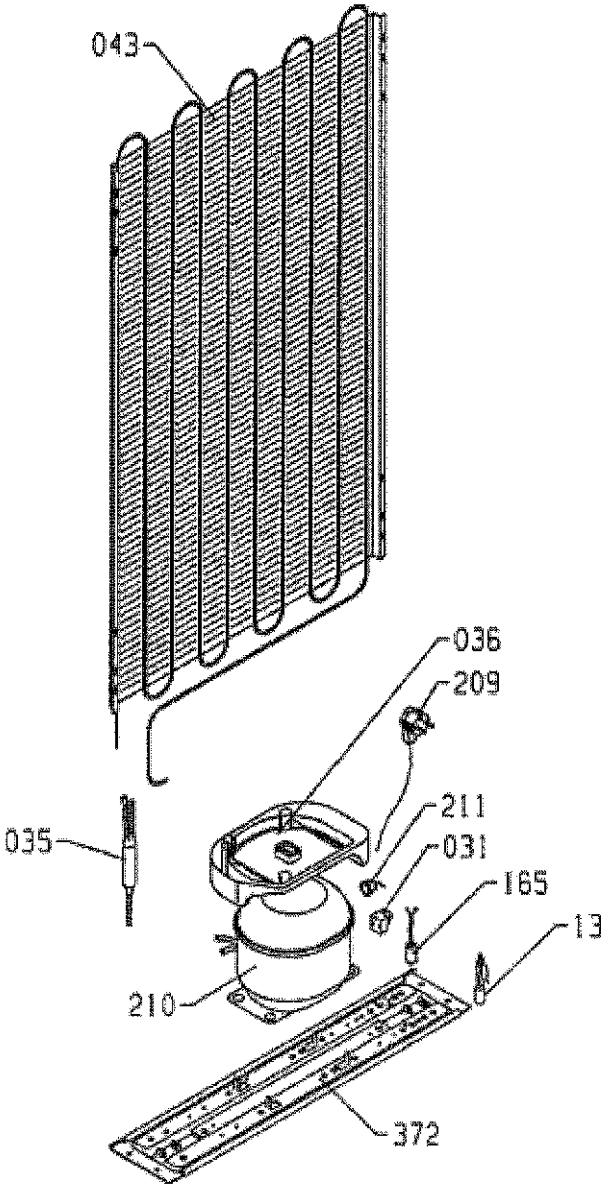
043
036
209
211
035
031
165
138
210
372