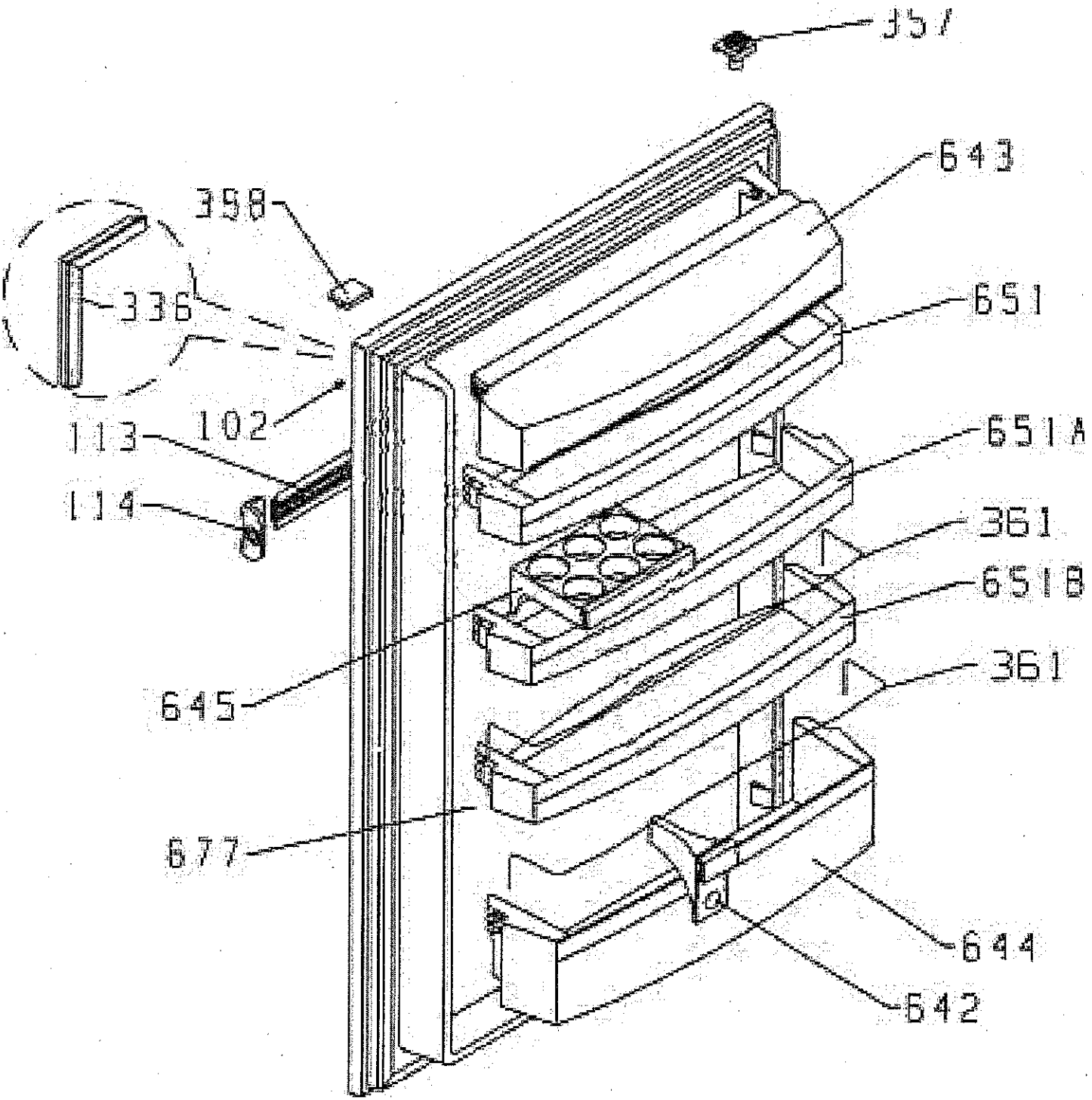
357
643
398
336
651
102
113
651A
114
361
651B
645
361
677
644
642

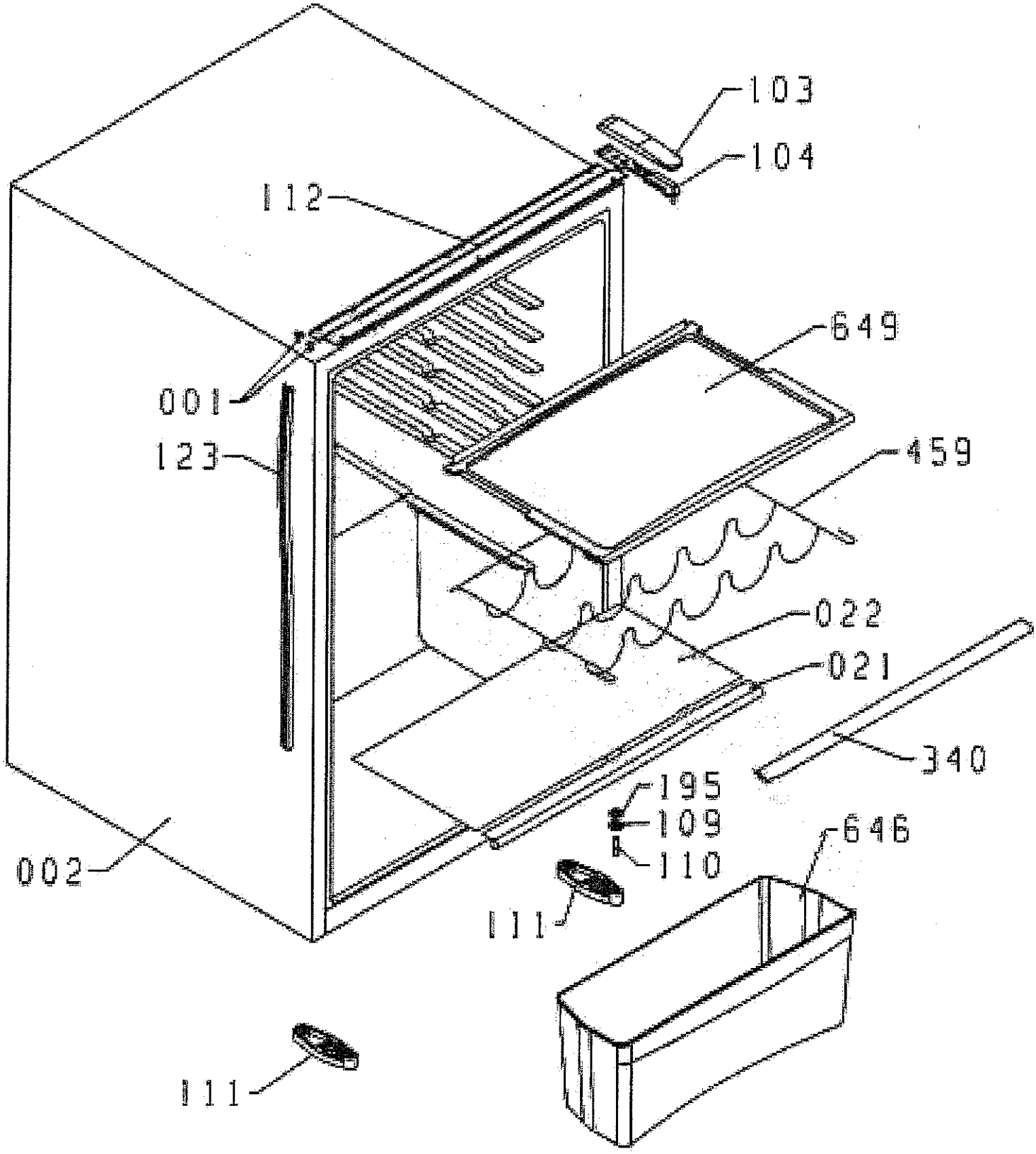
103
104
112
649
001
123
459
022
021
340
195
109
110
646
002
111
111

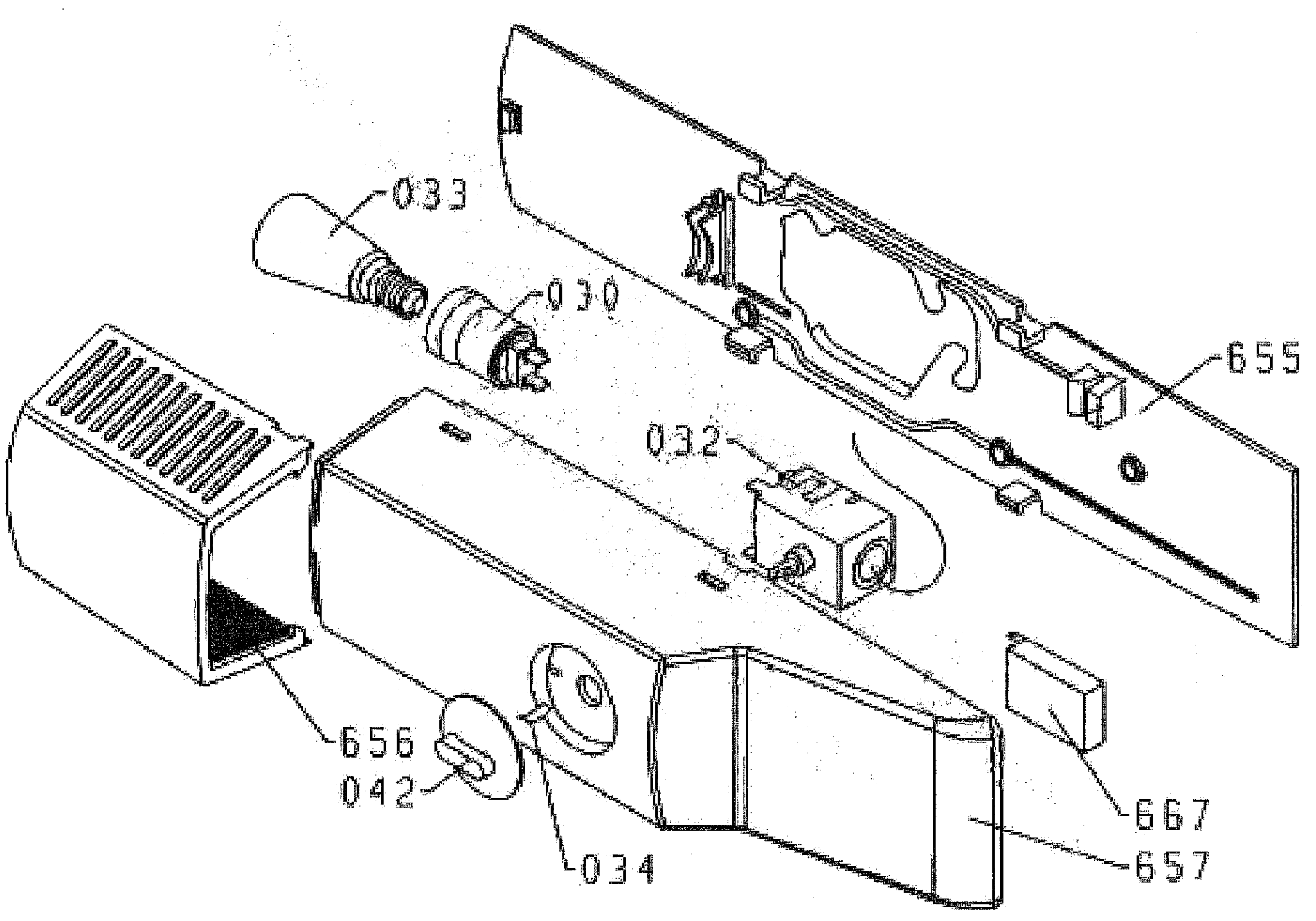
033
030
655
032
656
042
034
667
657

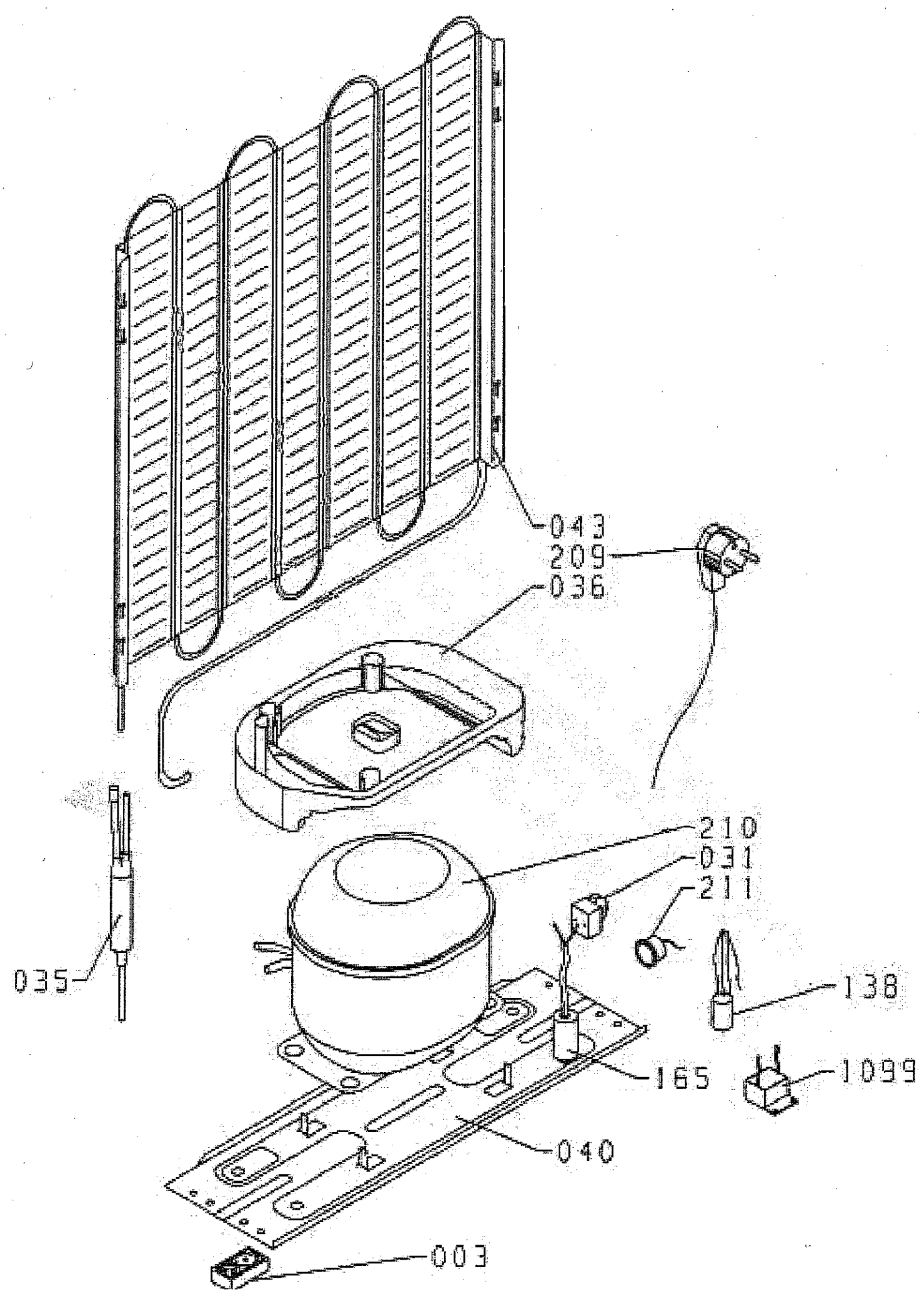
043
209
036
210
031
211
035
138
165
1099
040
003