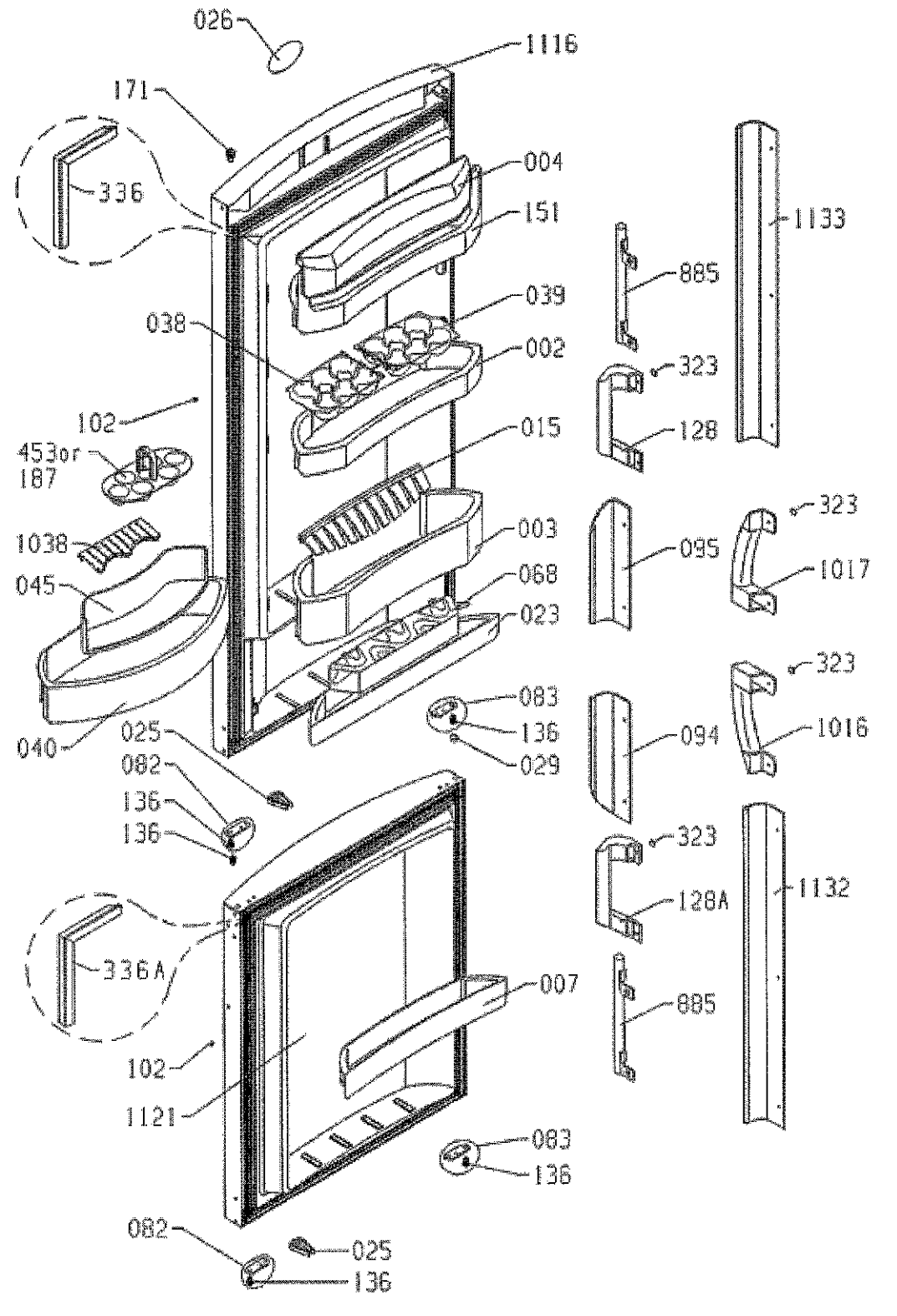
026
1116
171
004
336
151
1133
885
039
038
002
323
102
128
015
453or
187
323
003
1038
095
1017
068
045
023
323
083
136
094
1016
040
025
029
082
136
136
323
1132
128A
336A
007
885
102
1121
083
136
082
025
136

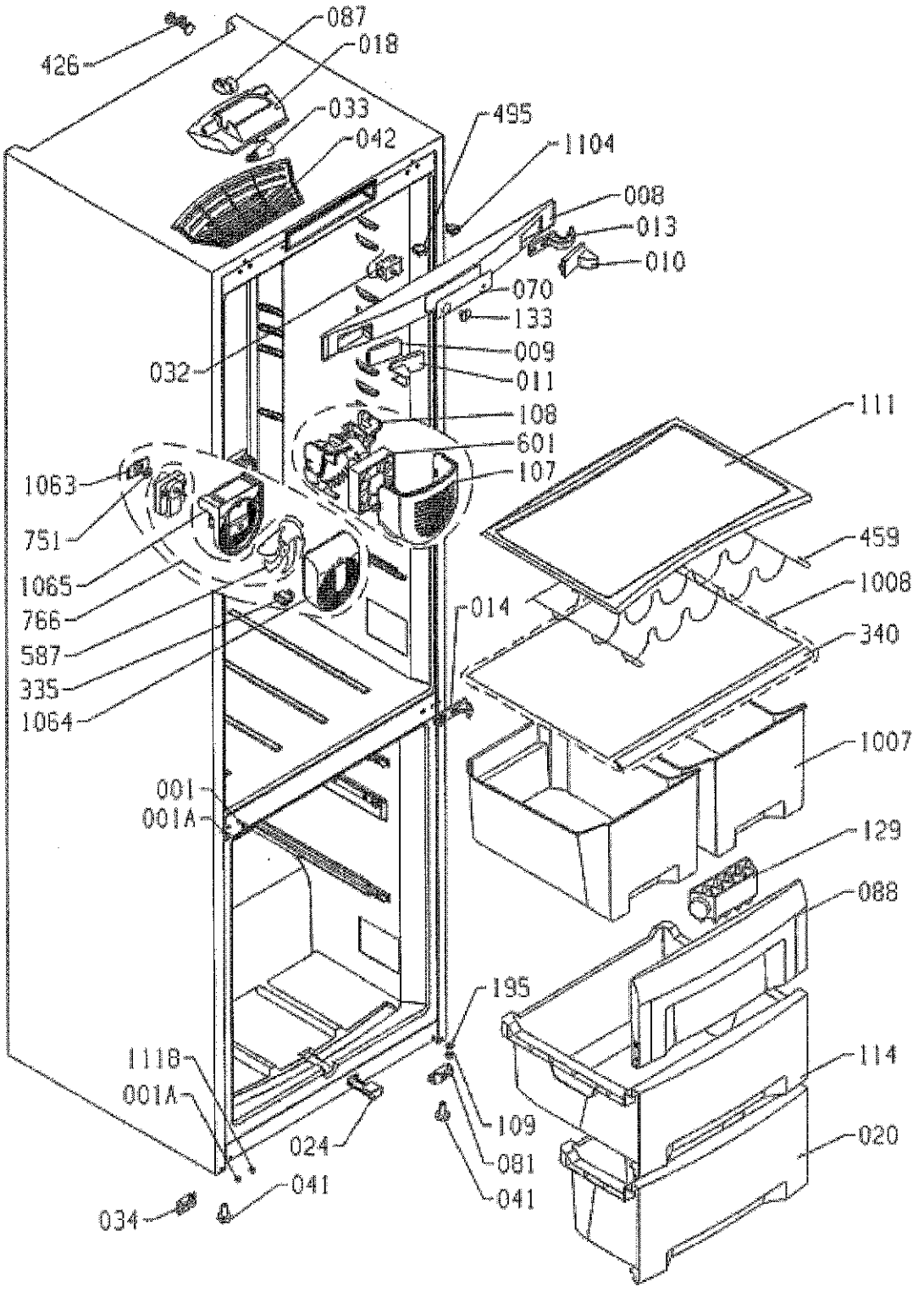
087
018
426
033
042
495
1104
008
013
010
070
133
009
011
032
108
601
107
111
1063
751
1065
766
587
335
1064
459
1008
014
340
1007
001
001A
129
088
195
1118
001A
114
109
024
081
020
041
041
034

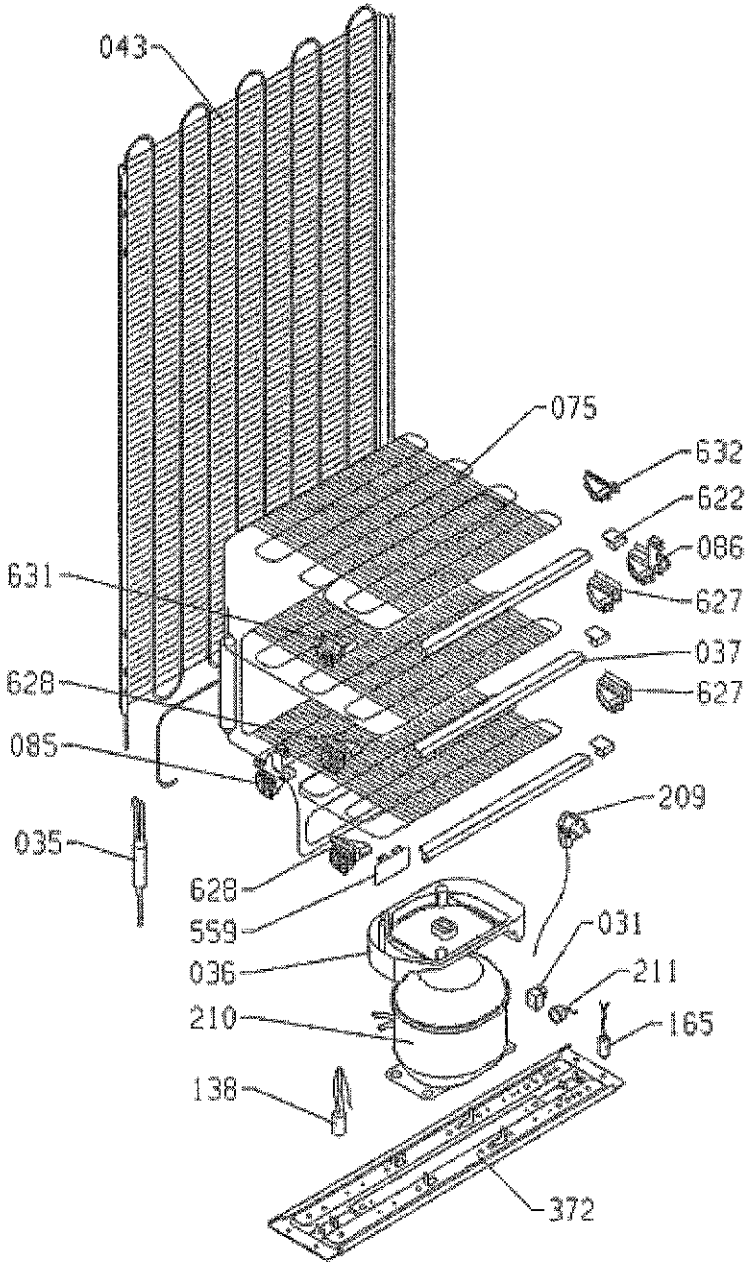
043
075
632
622
086
631
627
037
628
627
085
209
035
628
559
031
036
211
210
165
138
372