Vue A

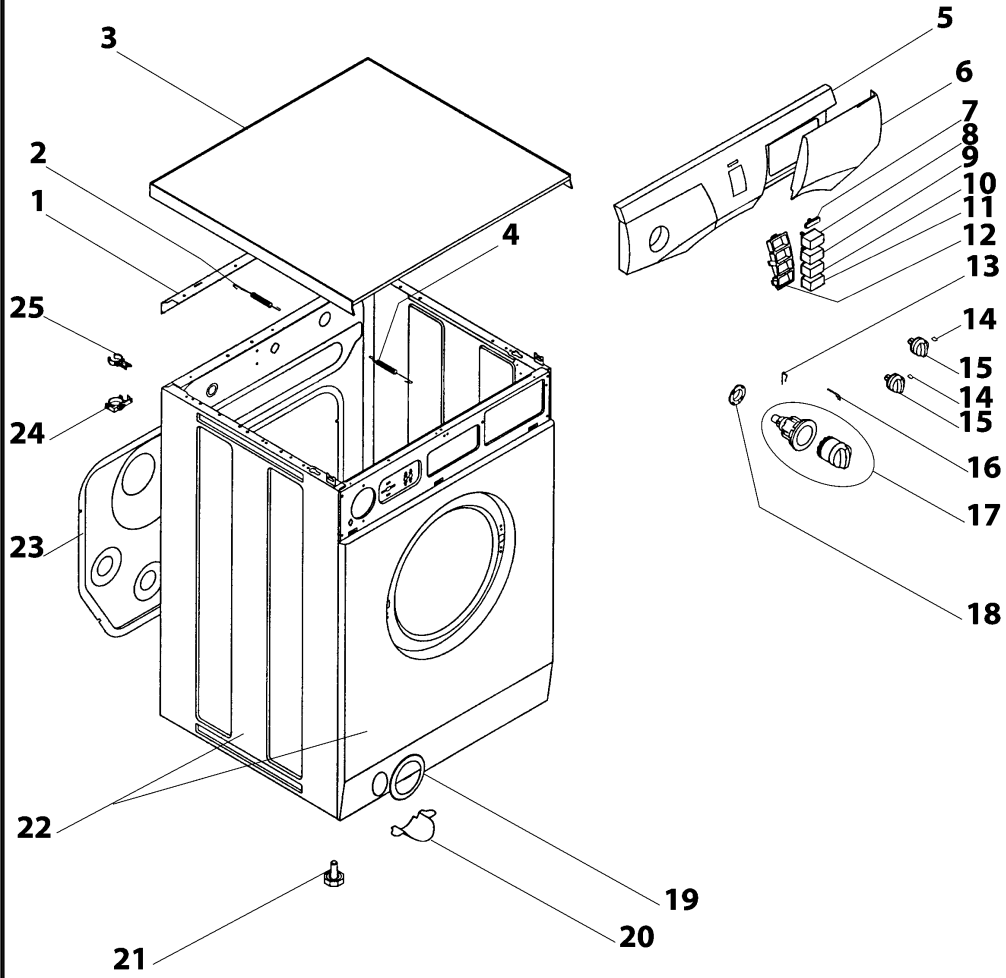

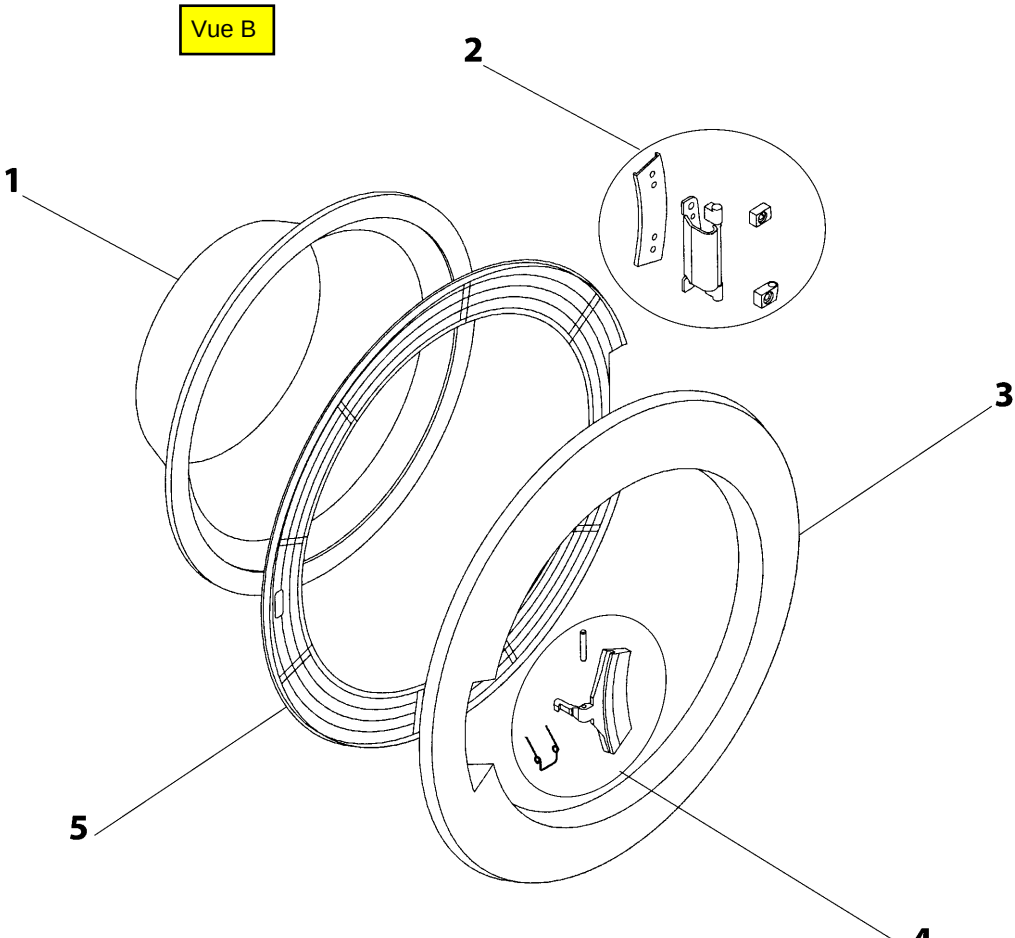
Vue B
1
2
3
4
5

Vue C

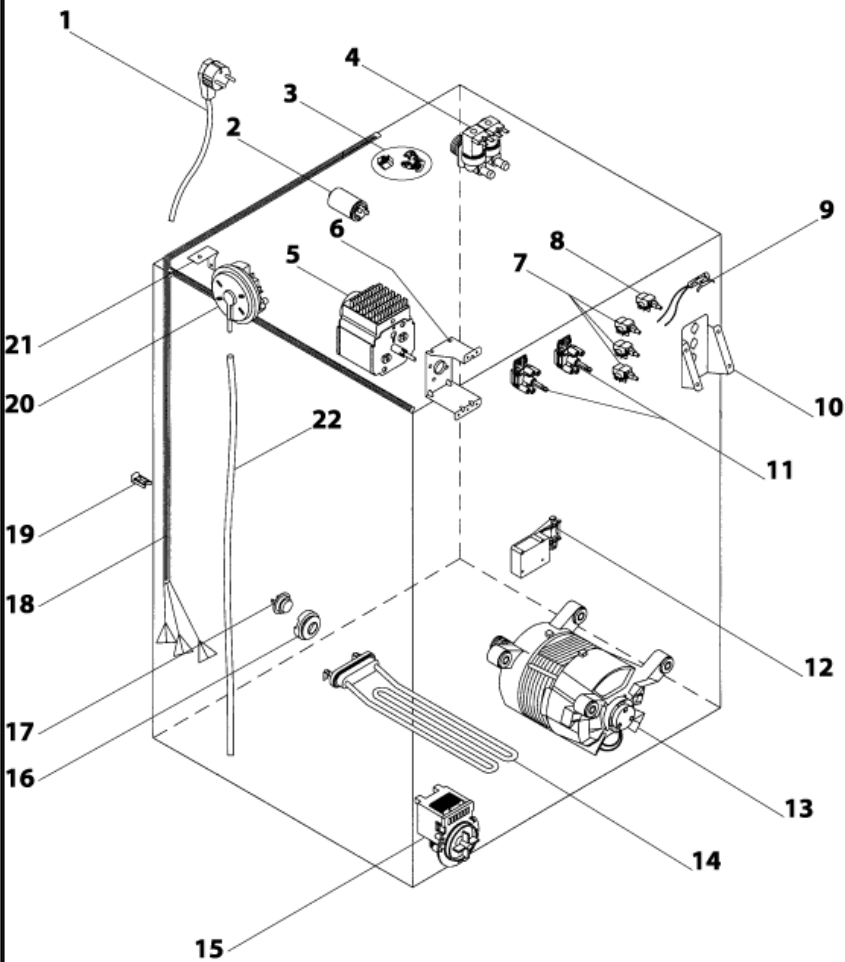

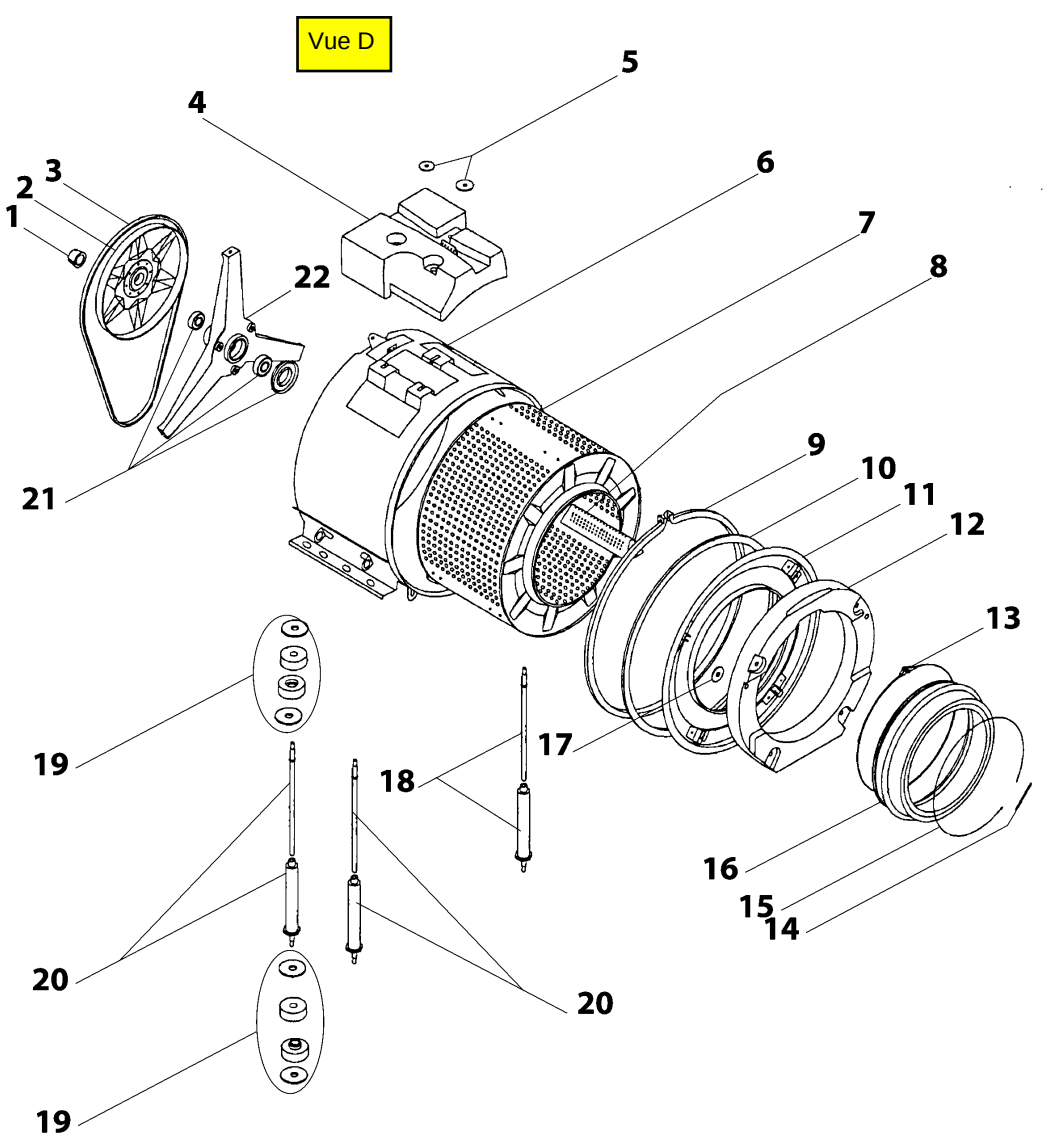
Vue D
5
4
6
3
2
1
7
22
8
9
10
11
12
21
13
19
17
18
16
15
14
20
20
19

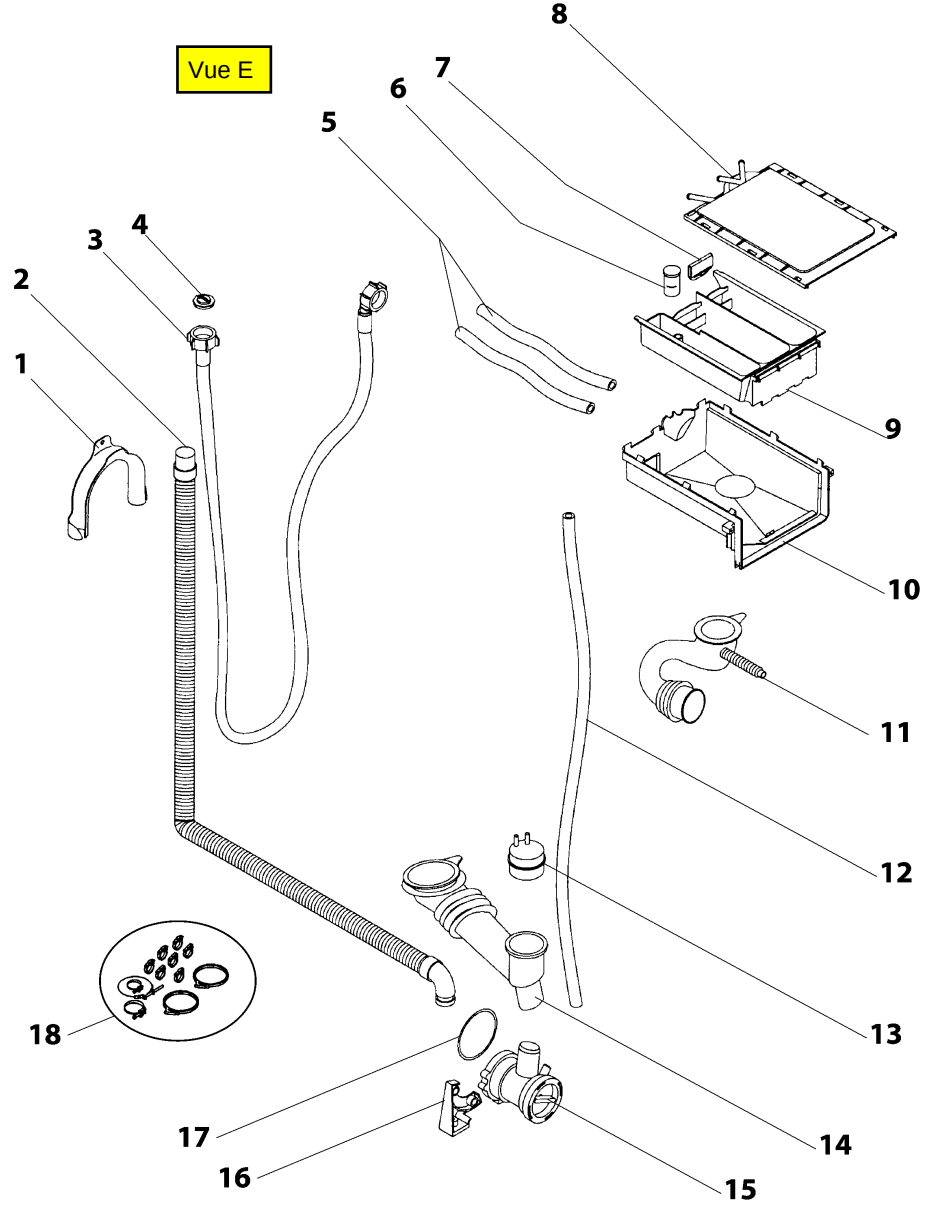
Vue E
1
2
3
4
5
6
7
8
9
10
11
12
13
14
15
16
17
18