VUE A

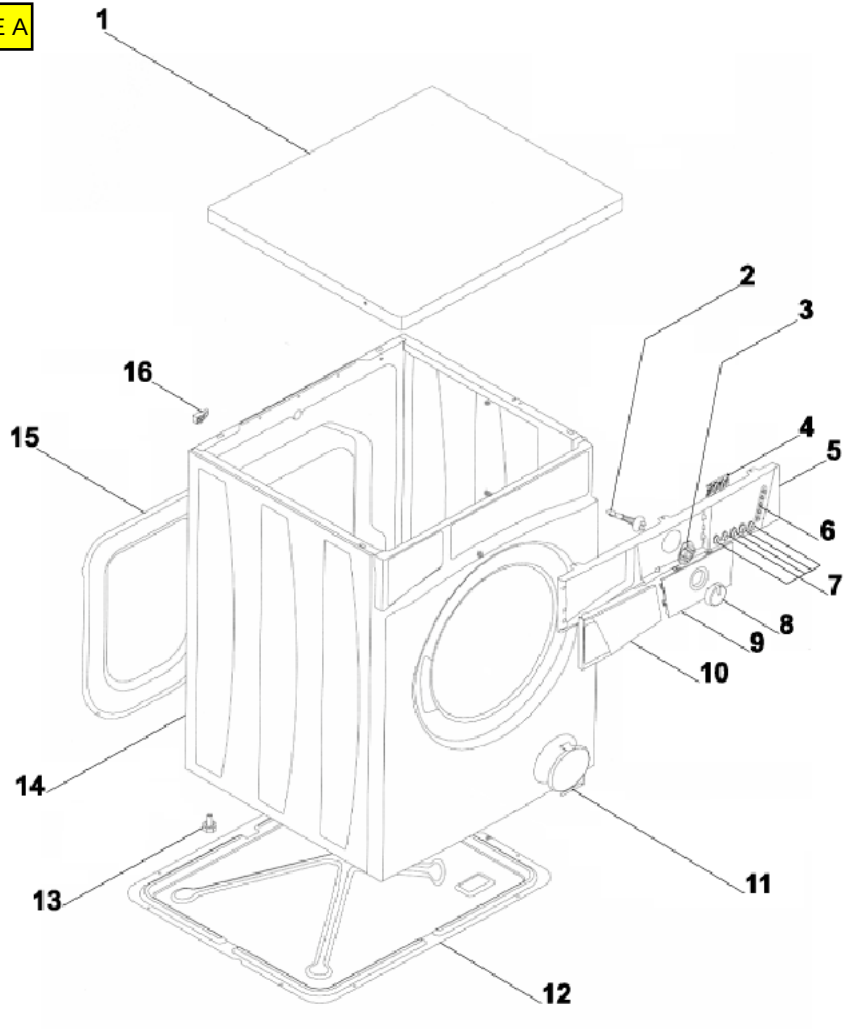

VUE B

IMPORTANT:
Après le n° de série 53330001, le lave linge WA62091 sera équipé du Hublot plastique rep:6

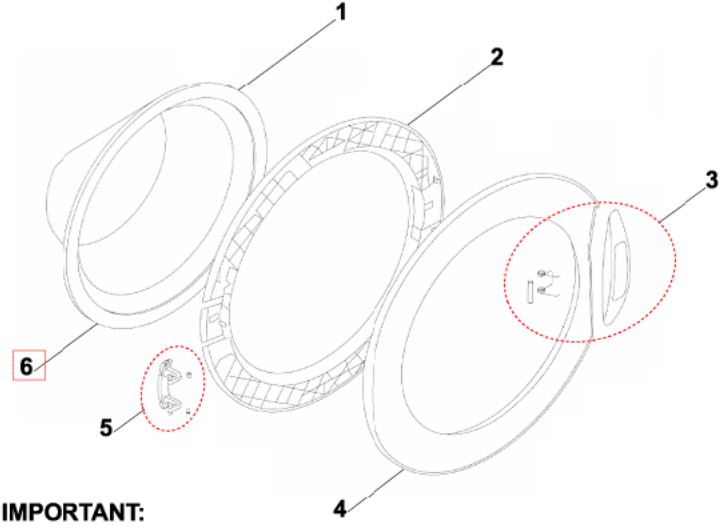

IMPORTANT:
FABRICATION APRES Novembre 2006 avec nouvelle serrure rep:7

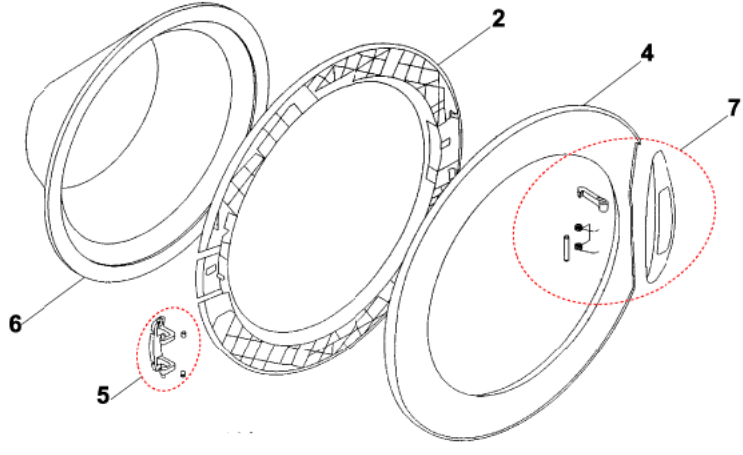

VUE C

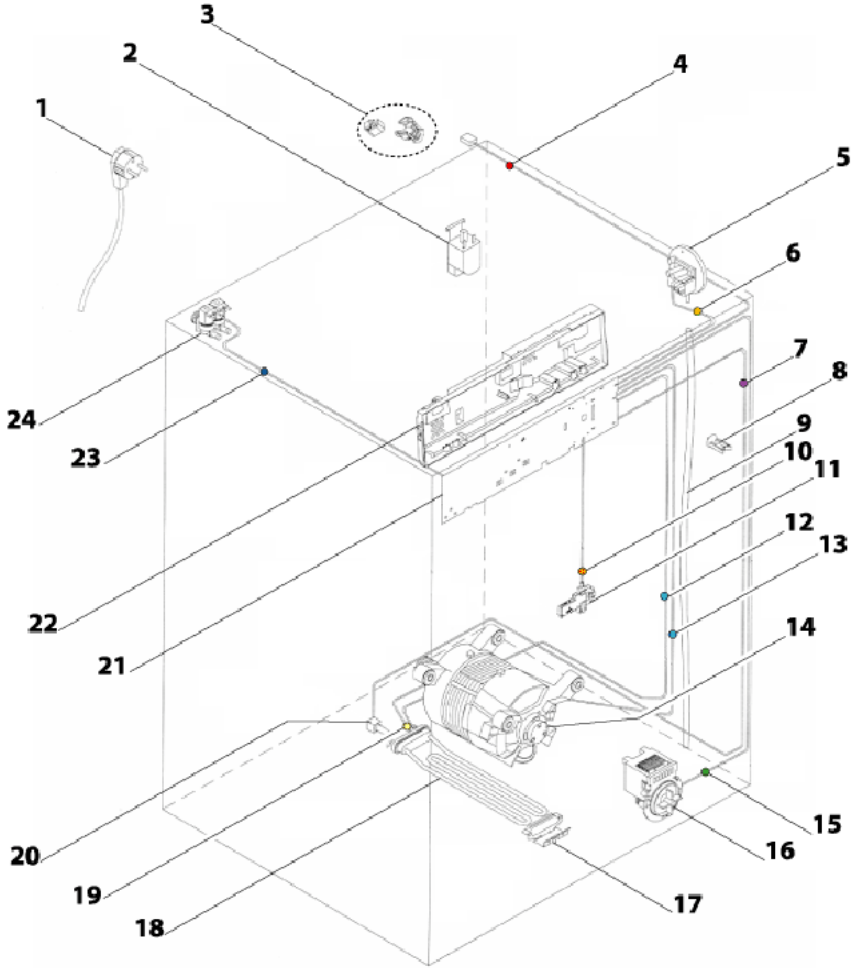

VUE D

IMPORTANT:
Fabrication aprés Novembre 2006 avec les pièces rep : 26 - 27 -28

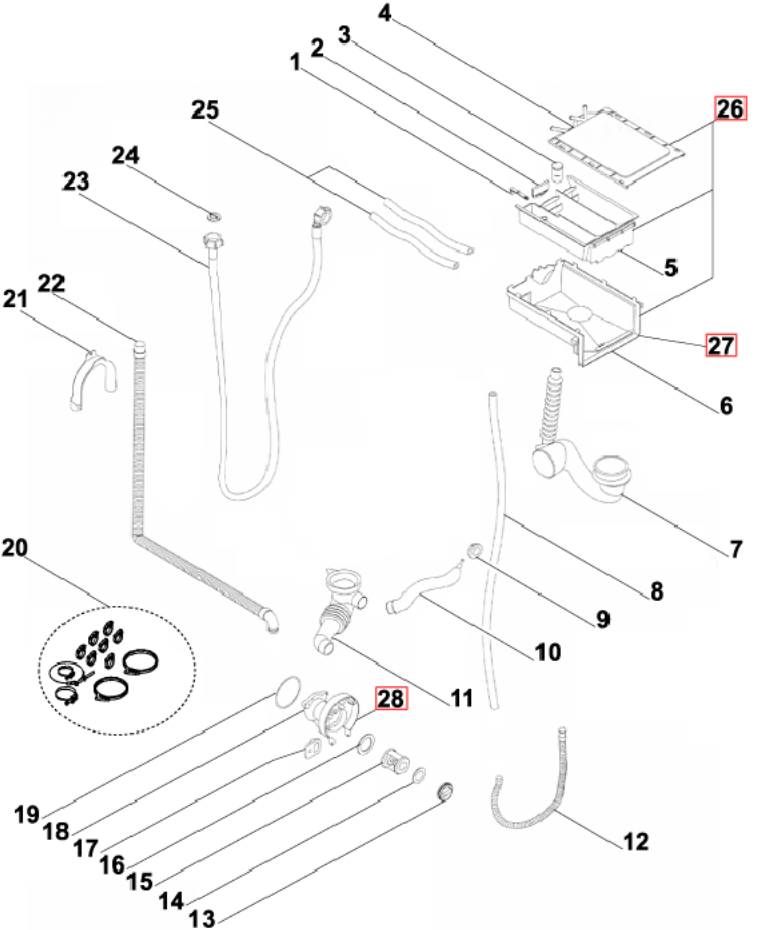
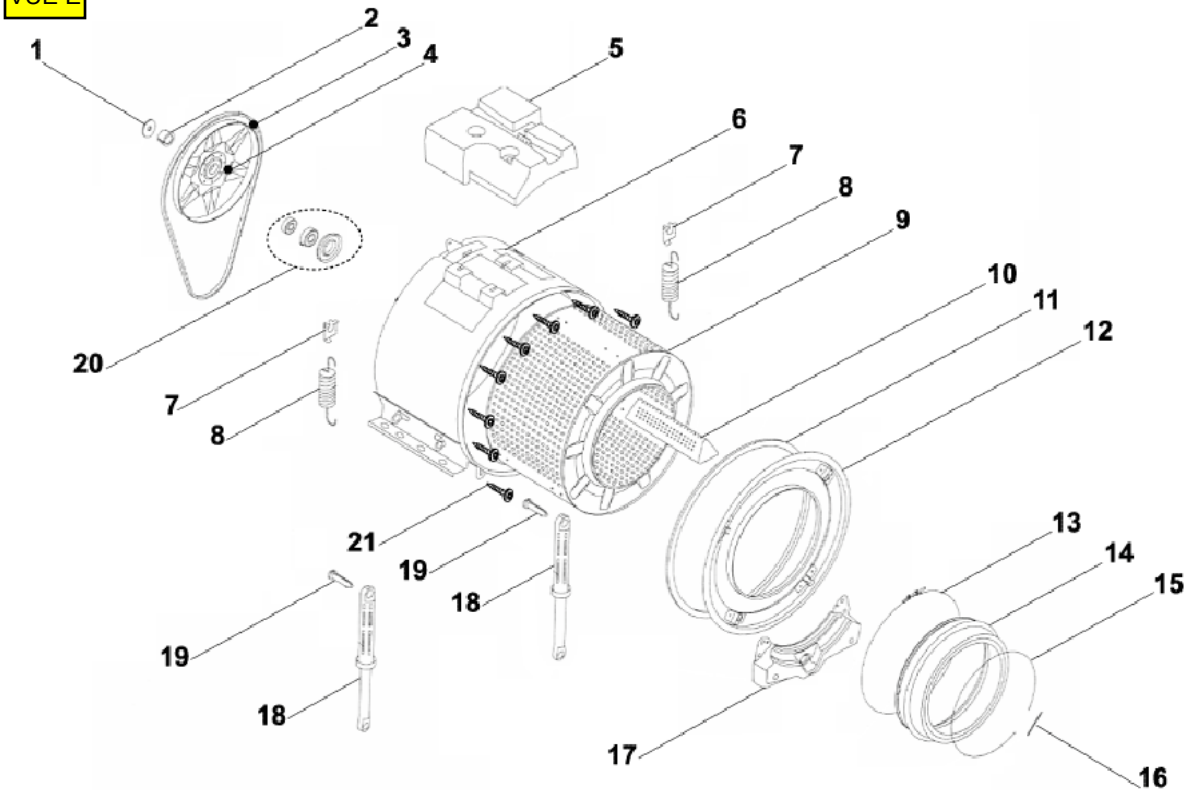
VUE E