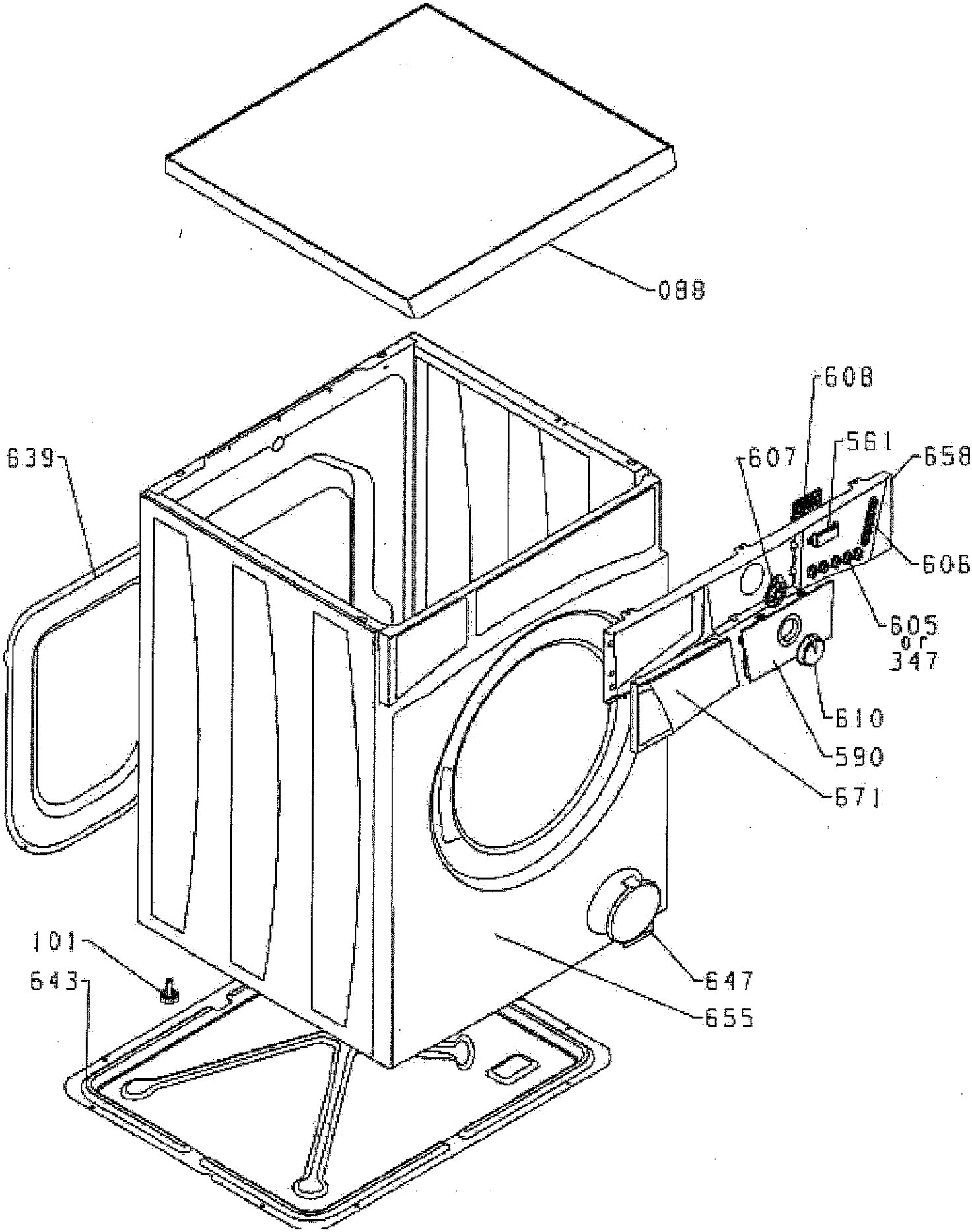
088
608
561
607
658
639
606
605
or
347
610
590
671
101
643
647
655

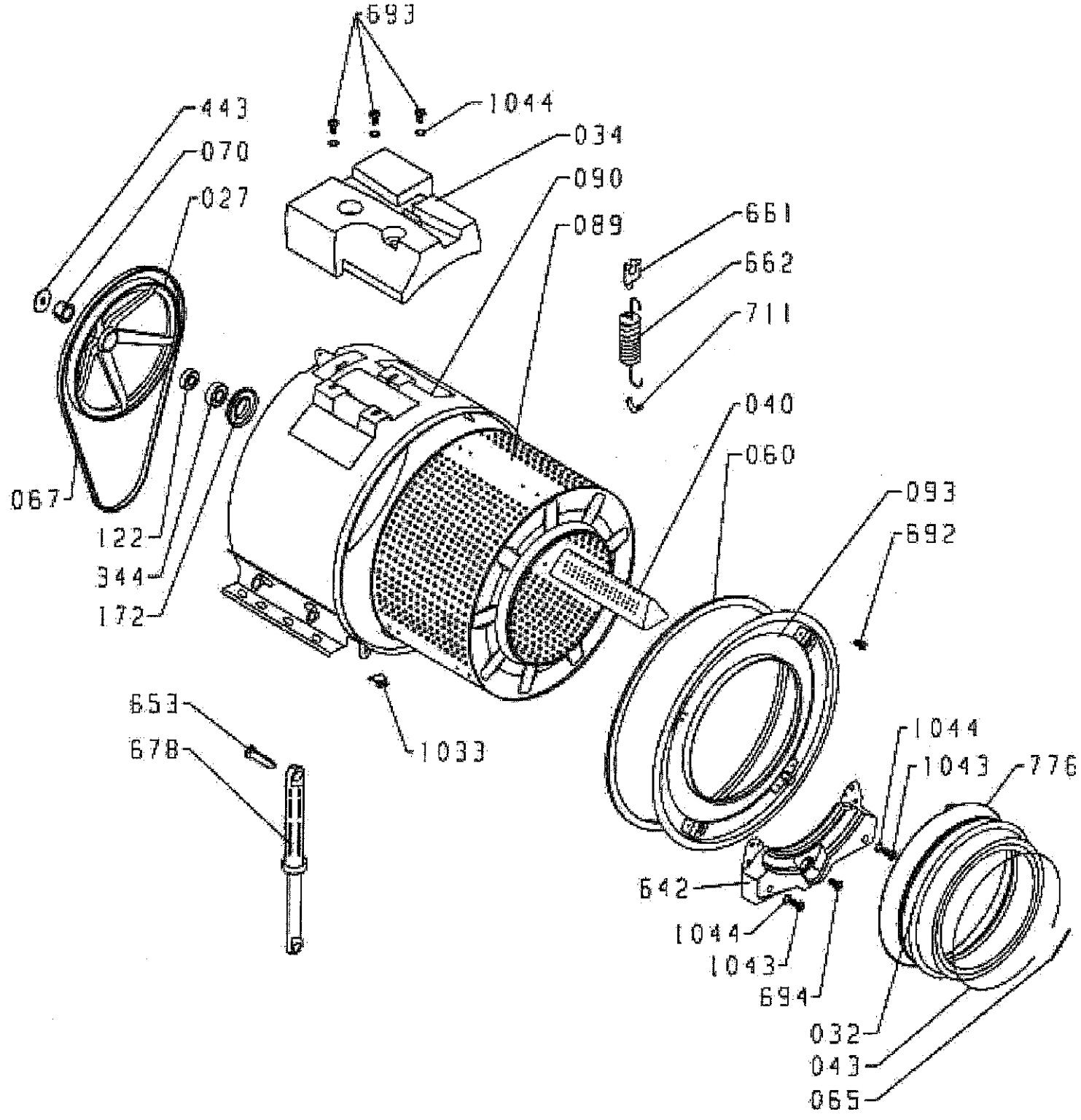
693
1044
443
034
070
090
027
089
661
662
711
040
060
067
093
692
122
344
172
653
1033
678
1044
1043
776
642
1044
1043
694
032
043
065

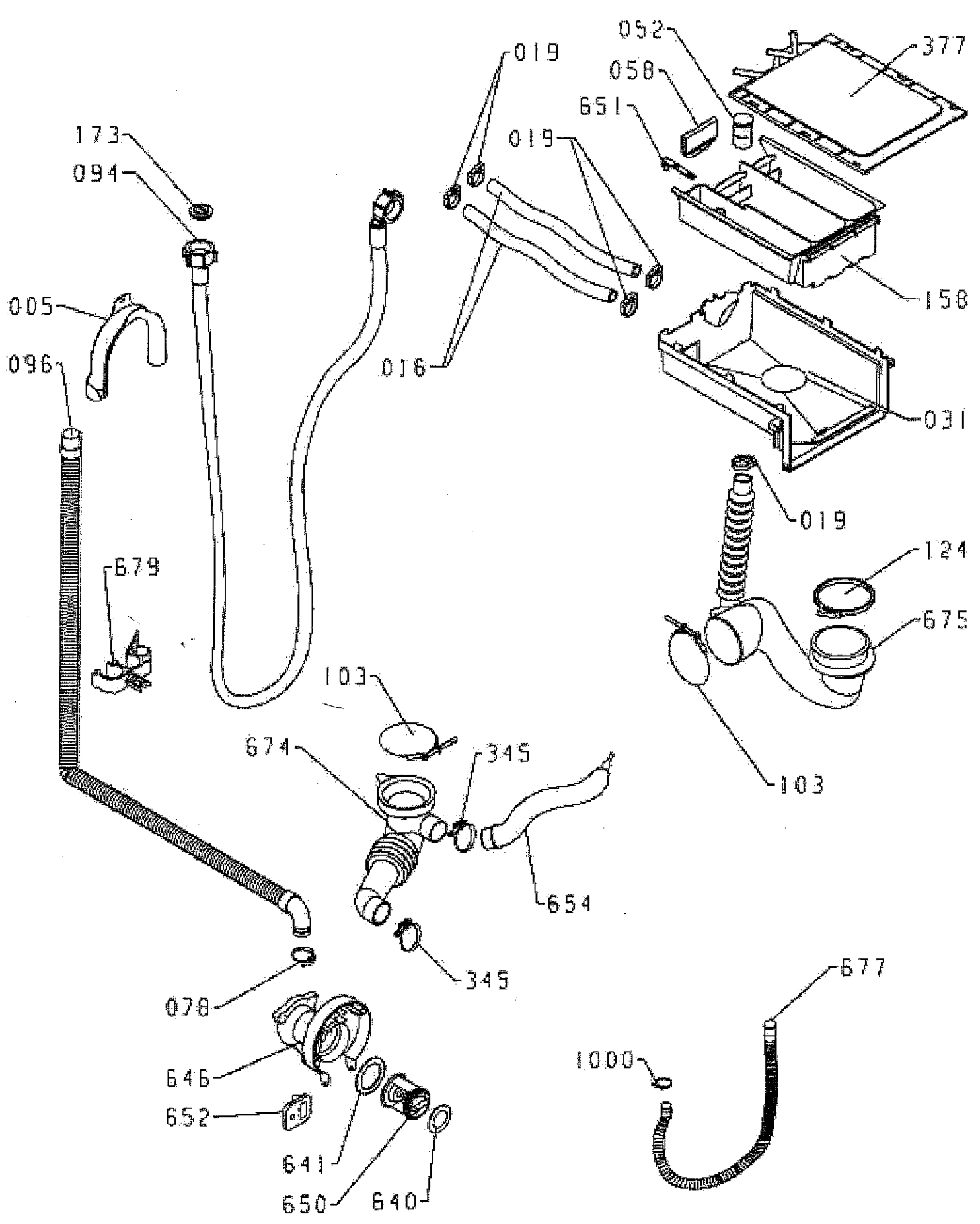
052
377
019
058
651
173
019
094
158
005
016
096
031
019
124
679
675
103
674
345
103
654
345
078
677
646
1000
652
641
650
640

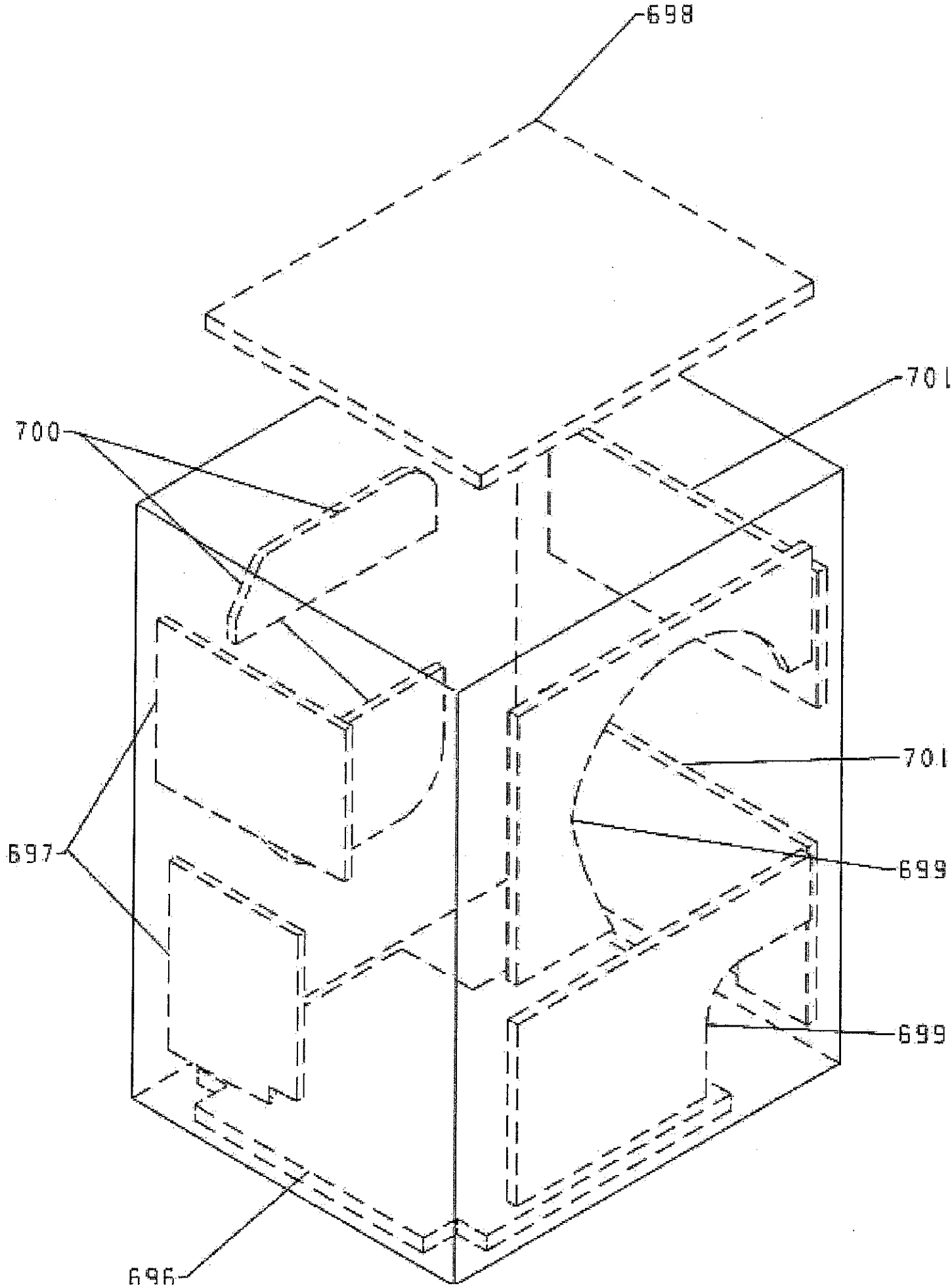
698
701
700
701
697
699
699
696

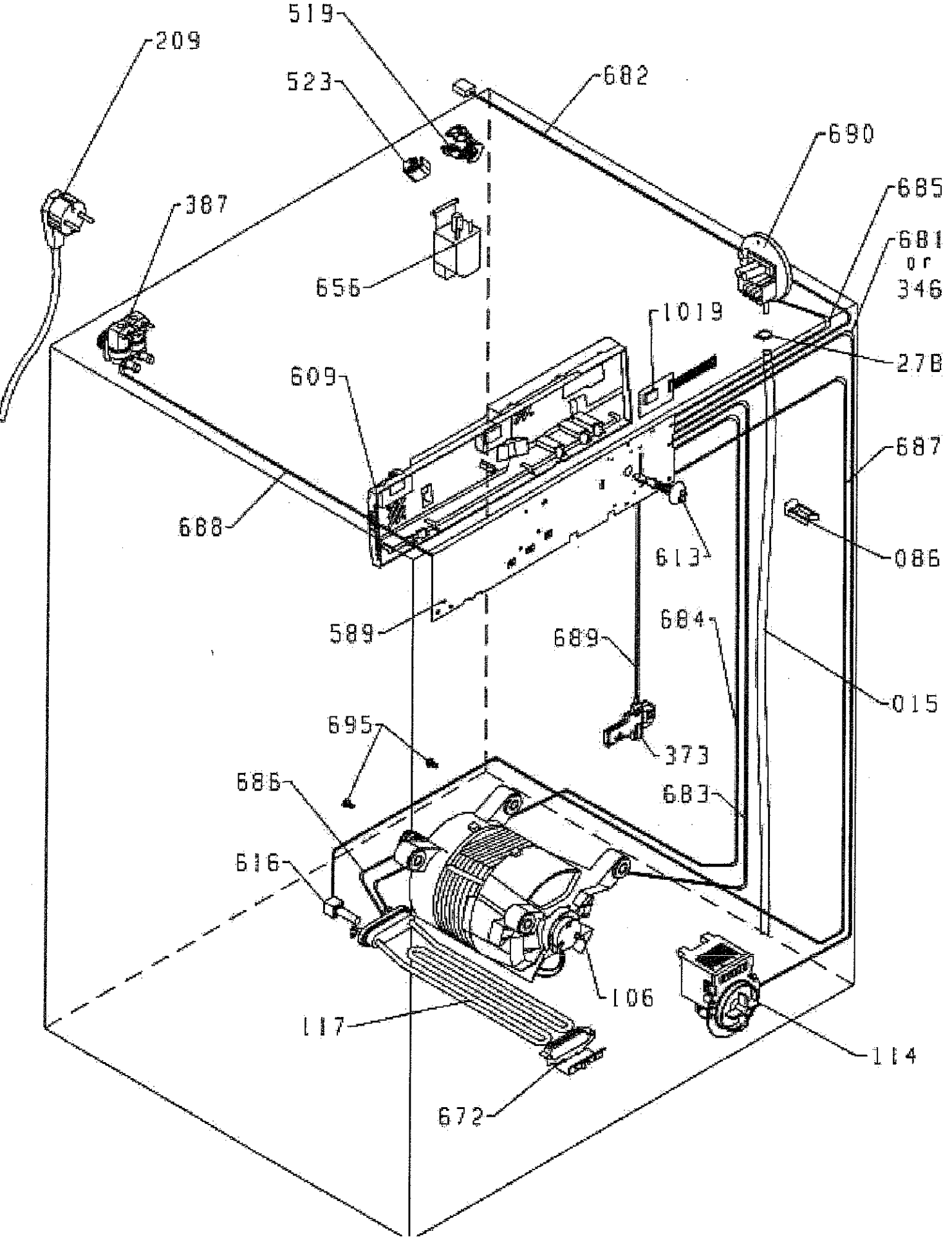
519
209
523
682
690
685
387
681
or
346
656
1019
278
609
687
688
613
086
589
684
689
015
695
373
686
683
616
106
117
114
672

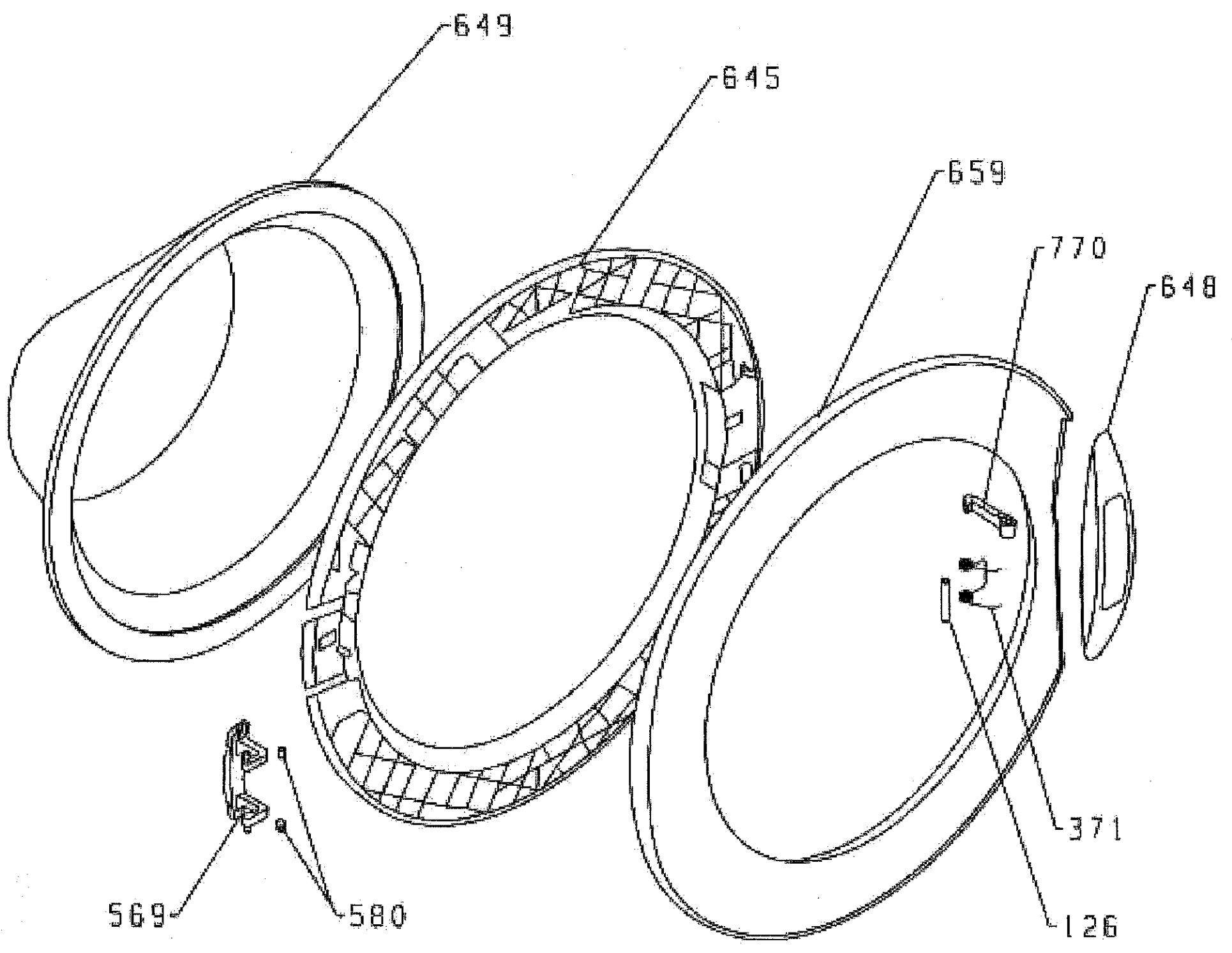
649
645
659
770
648
371
126
569
580