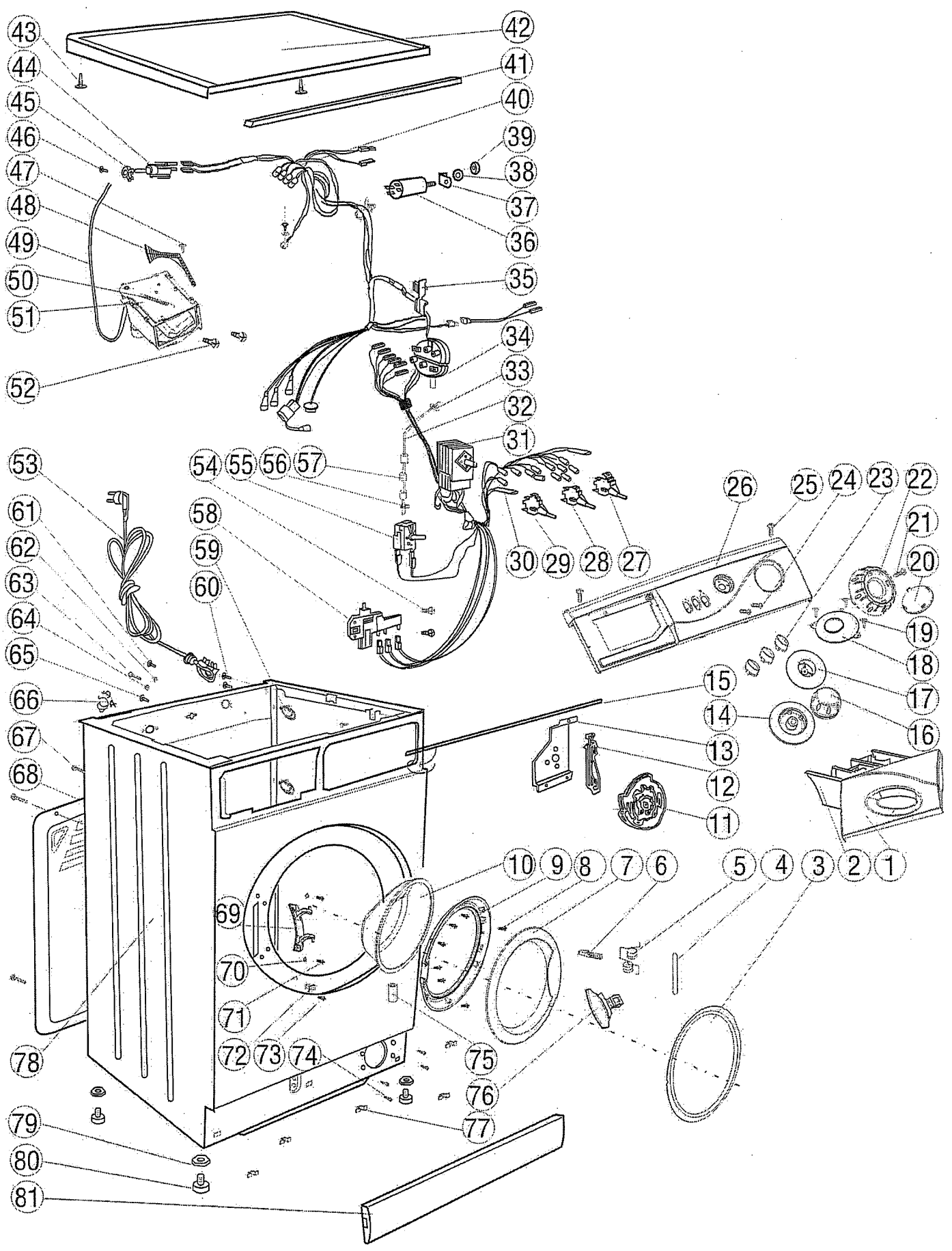
43
42
44
41
45
40
46
39
47
38
48
37
49
36
50
35
51
34
52
33
32
31
53
54
55
56
57
26
25
24
23
22
61
58
21
62
59
30
29
28
27
20
63
60
19
64
18
65
15
17
66
14
16
67
13
68
12
11
10
9
8
7
6
5
4
3
2
1
69
70
71
78
72
73
74
75
76
79
77
80
81

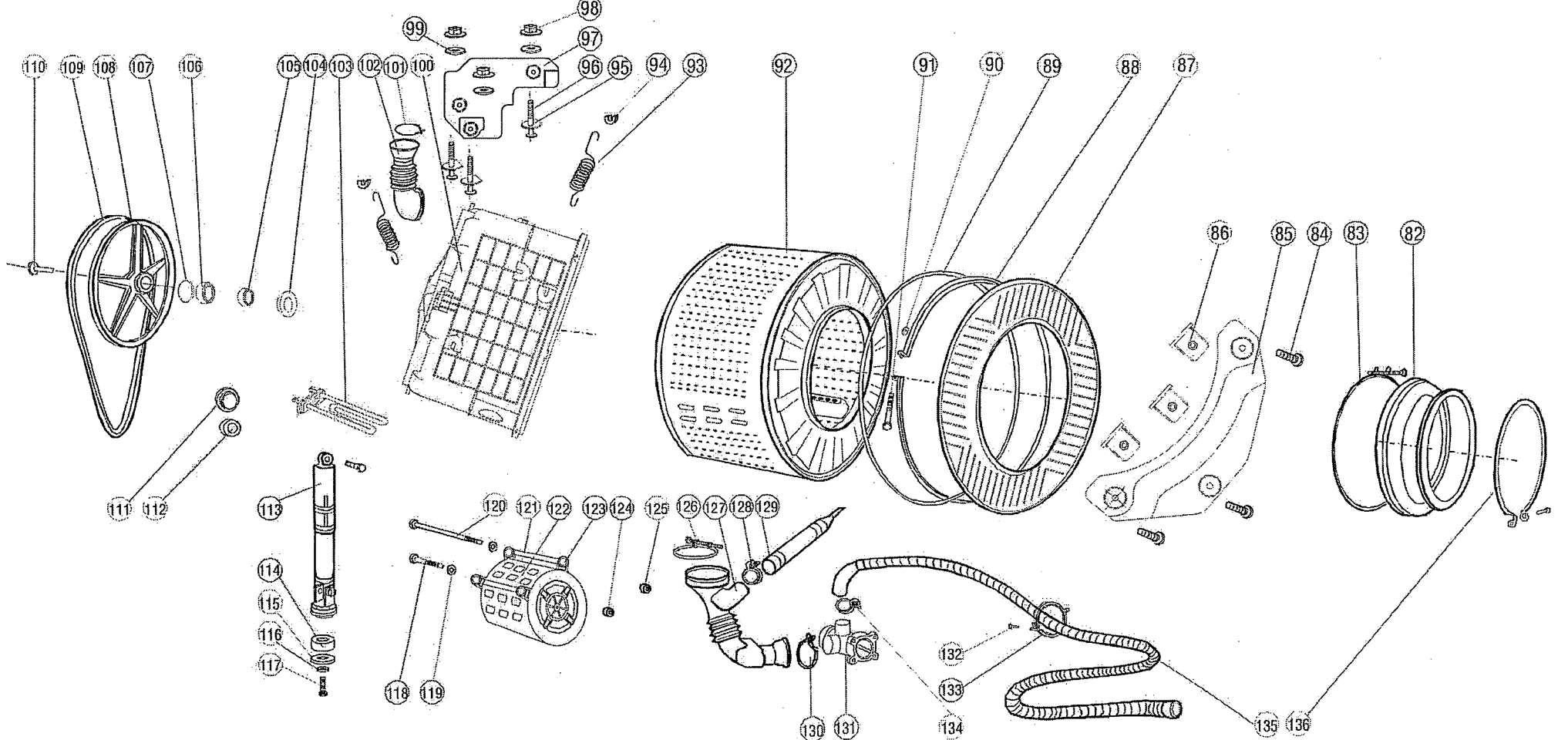
110
109
108
107
106
105
104
103
102
101
100
99
98
97
96
95
94
93
92
91
90
89
88
87
86
85
84
83
82
111
112
113
114
115
116
117
118
119
120
121
122
123
124
125
126
127
128
129
130
131
132
133
134
135
136