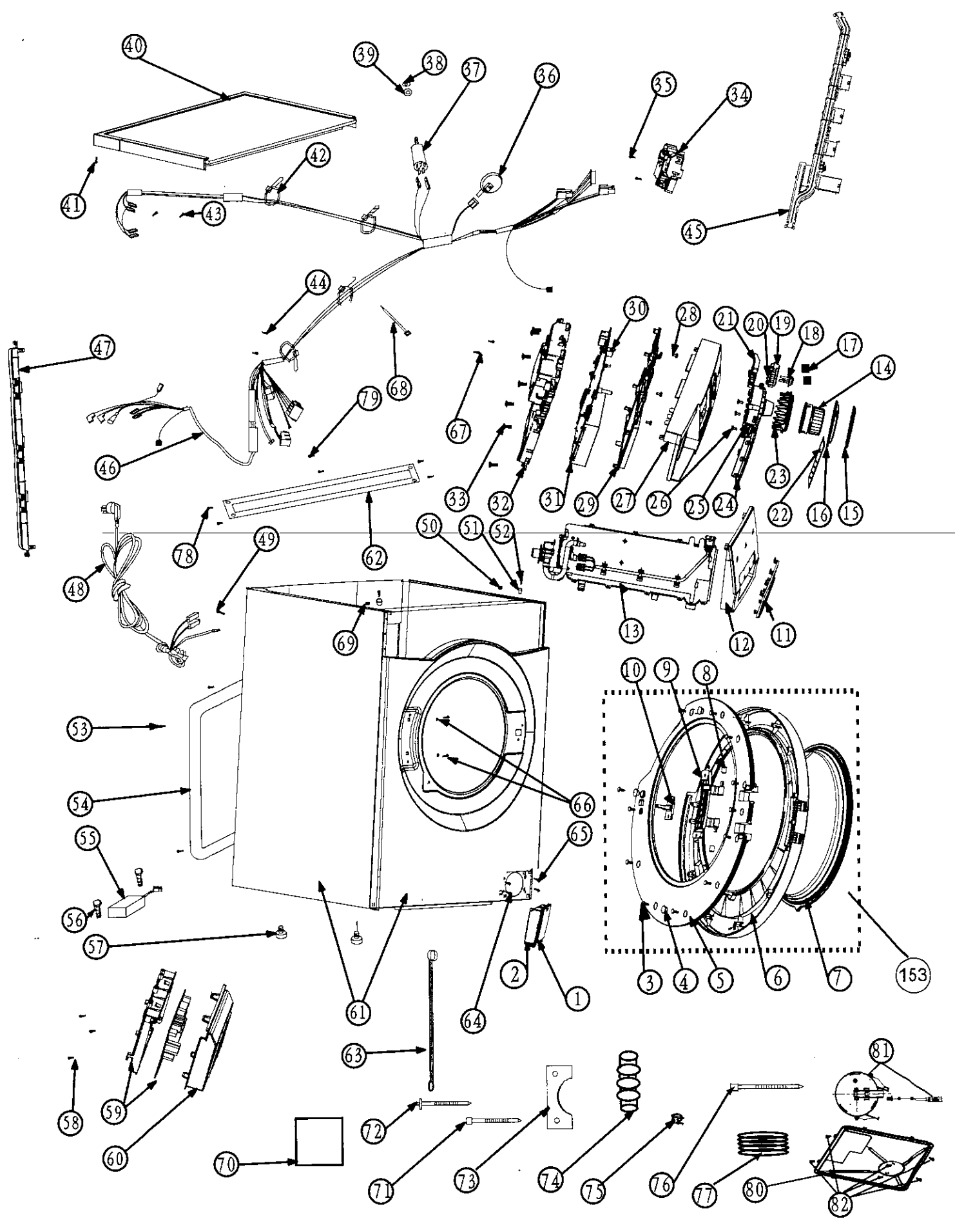
40
39
38
37
36
35
34
41
42
43
45
44
47
68
30
28
21
20
19
18
17
14
79
67
46
33
32
31
29
27
26
25
24
23
22
16
15
78
49
62
50
51
52
48
69
13
12
11
10
9
8
53
54
66
55
65
56
57
3
4
5
6
7
153
2
1
61
64
63
58
59
60
70
72
71
73
74
75
76
77
80
81
82

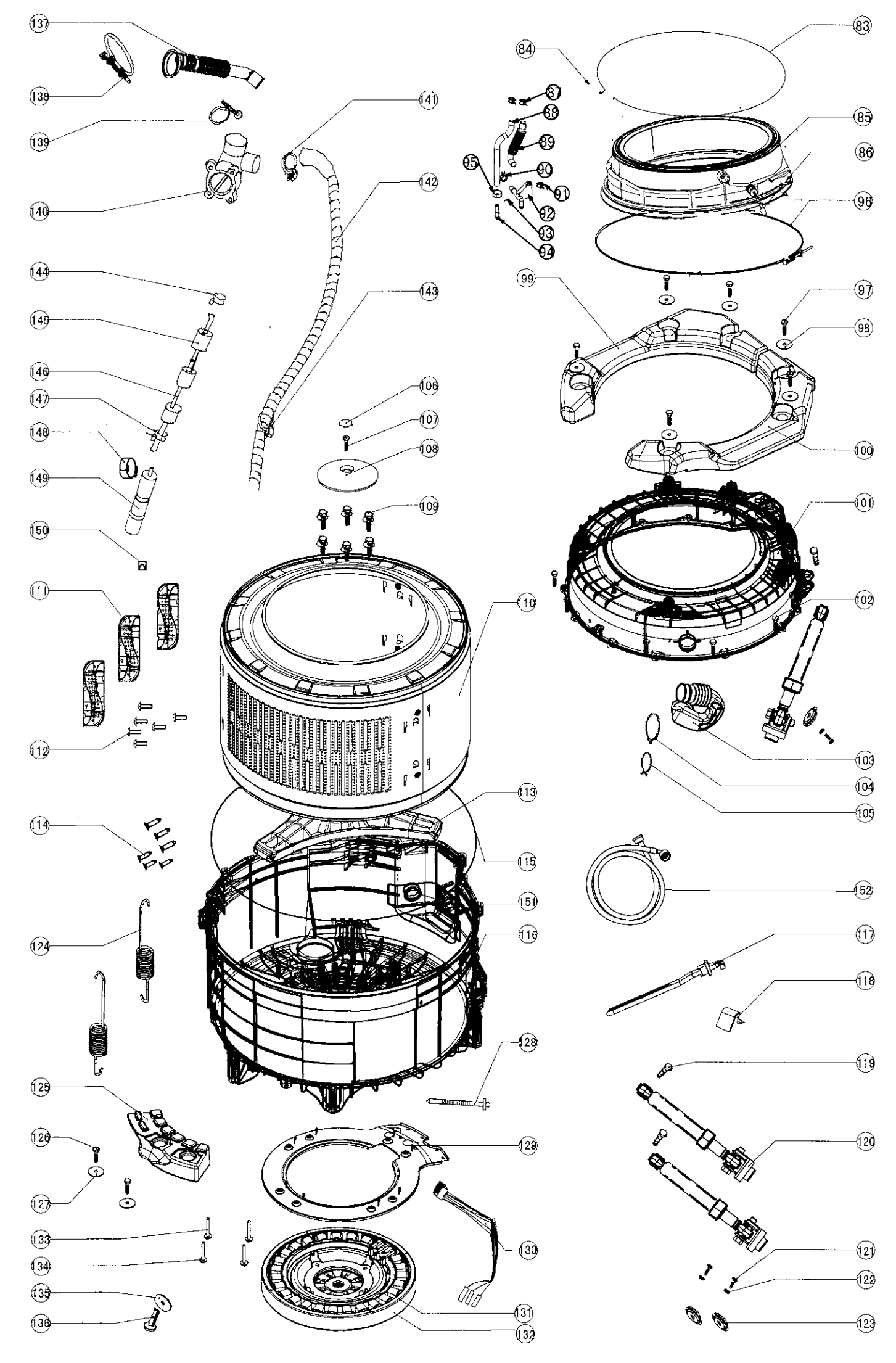
137
138
139
140
141
142
143
144
145
146
147
148
149
150
111
112
114
124
125
126
127
133
134
135
136
106
107
108
109
110
113
115
151
116
128
129
130
131
132
83
84
87
88
89
95
90
91
92
93
94
85
86
96
99
97
98
100
101
102
103
104
105
152
117
118
119
120
121
122
123