VUE A

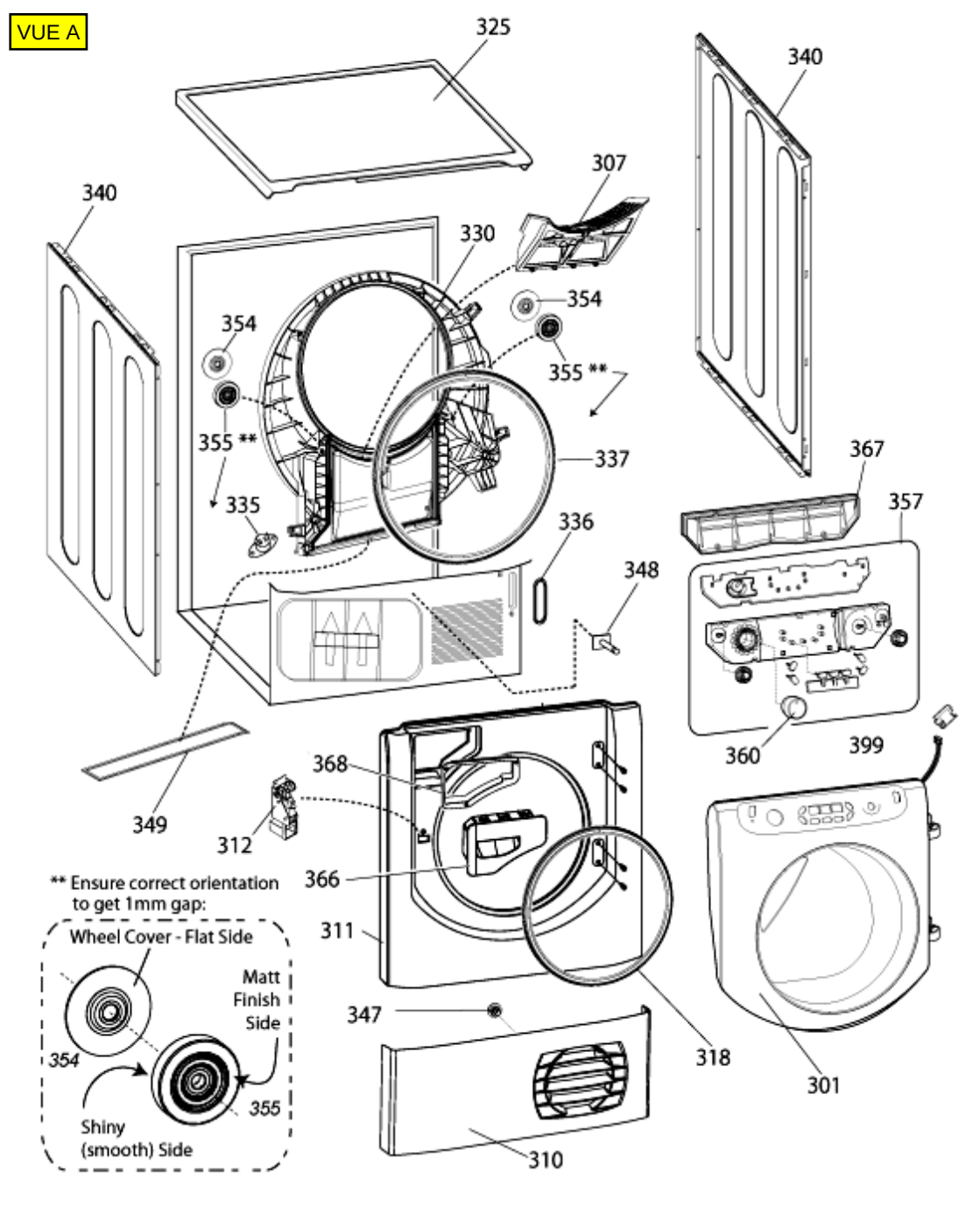
325
340
307
340
330
354
354
355 **
355 **
337
367
357
335
336
348
360
399
368
349
312
366
** Ensure correct orientation
to get 1mm gap:
Wheel Cover - Flat Side
Matt
Finish
Side
354
355
Shiny
(smooth) Side
311
347
318
301
310

VUE B

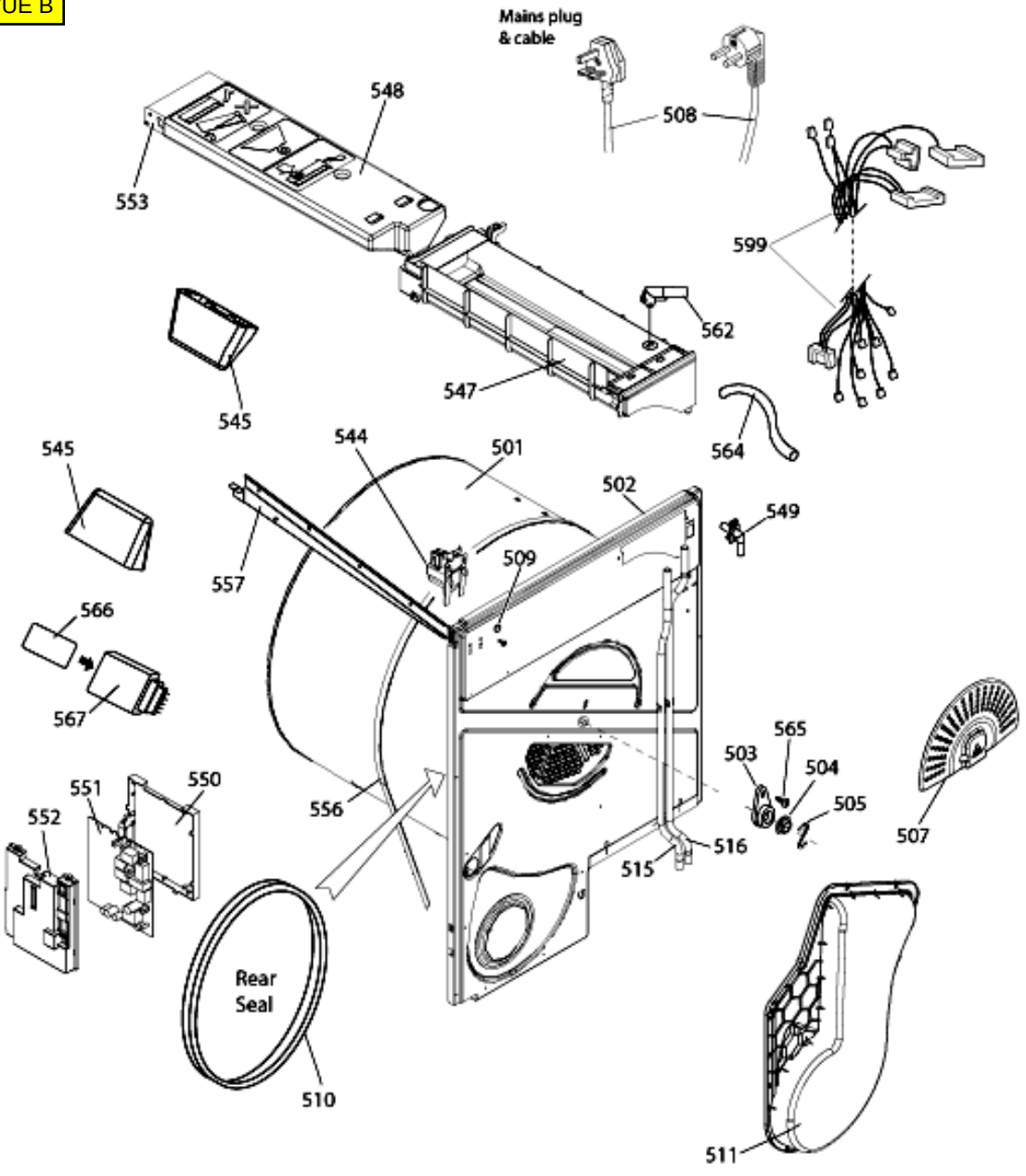
Mains plug
& cable
508
548
553
599
562
547
545
564
545
544
501
502
549
557
509
566
567
565
503
504
505
507
551
550
552
556
516
515
Rear
Seal
510
511

VUE C

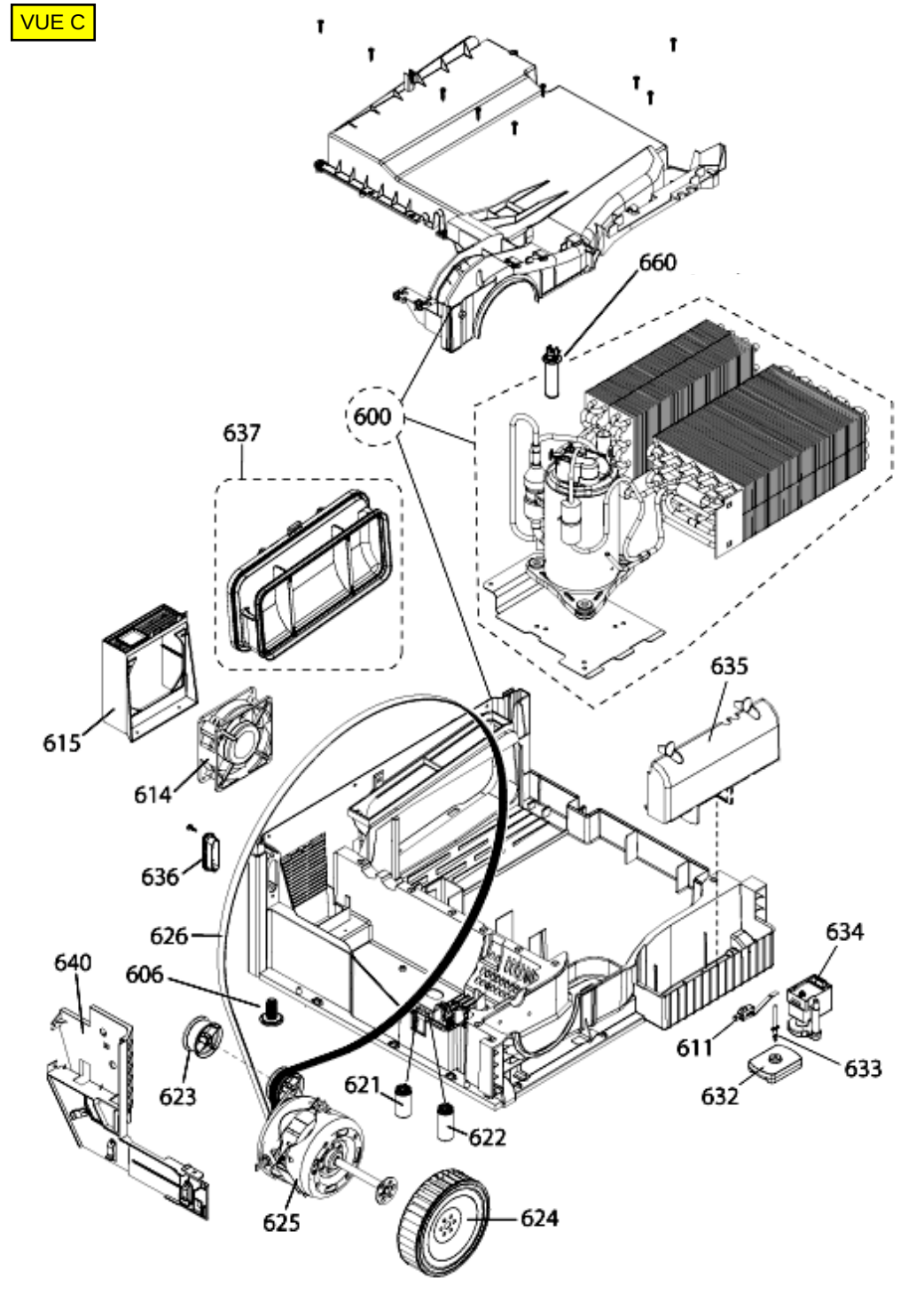
660
600
637
615
614
636
635
626
640
606
634
611
633
632
623
621
622
625
624