VUE A

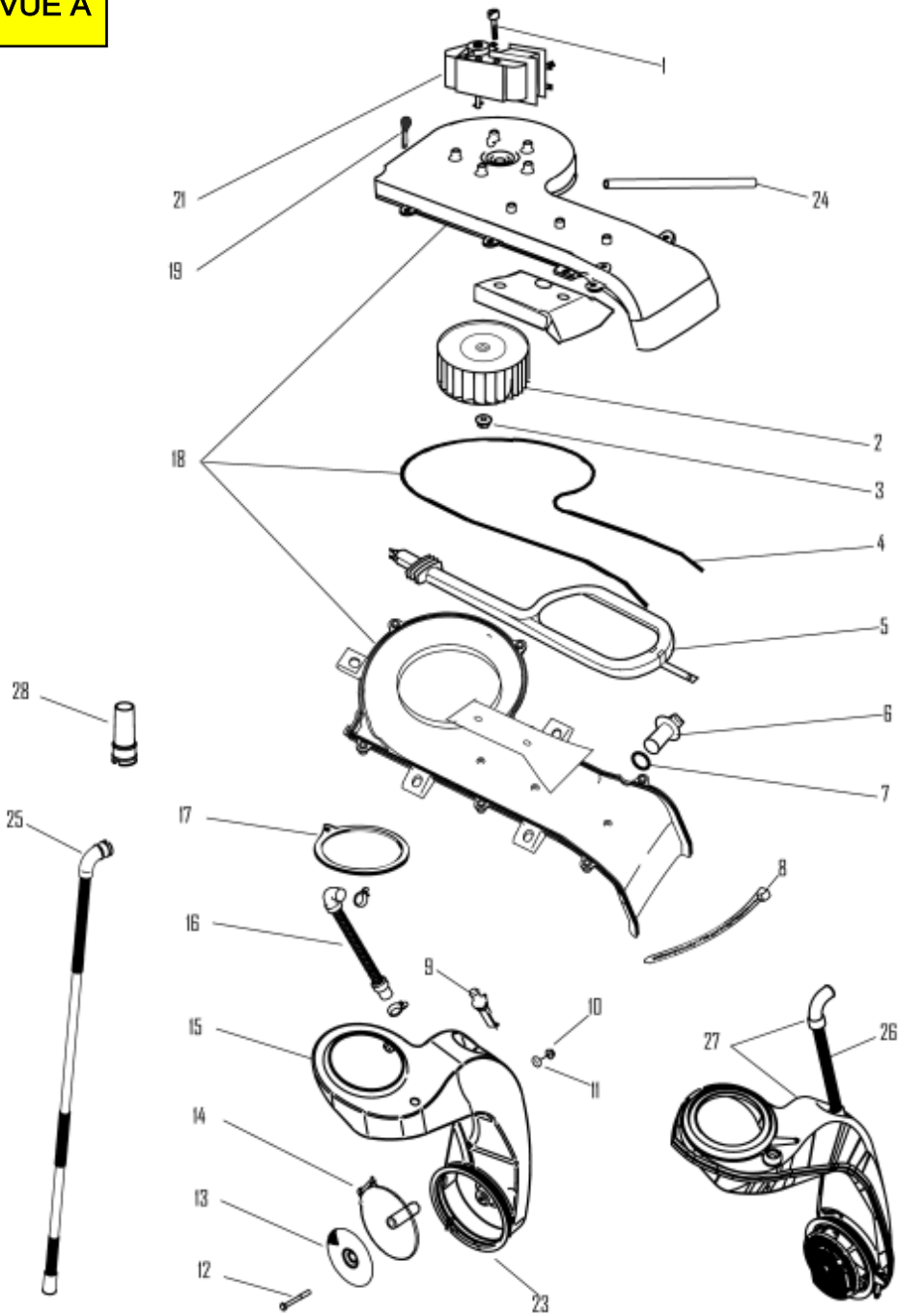

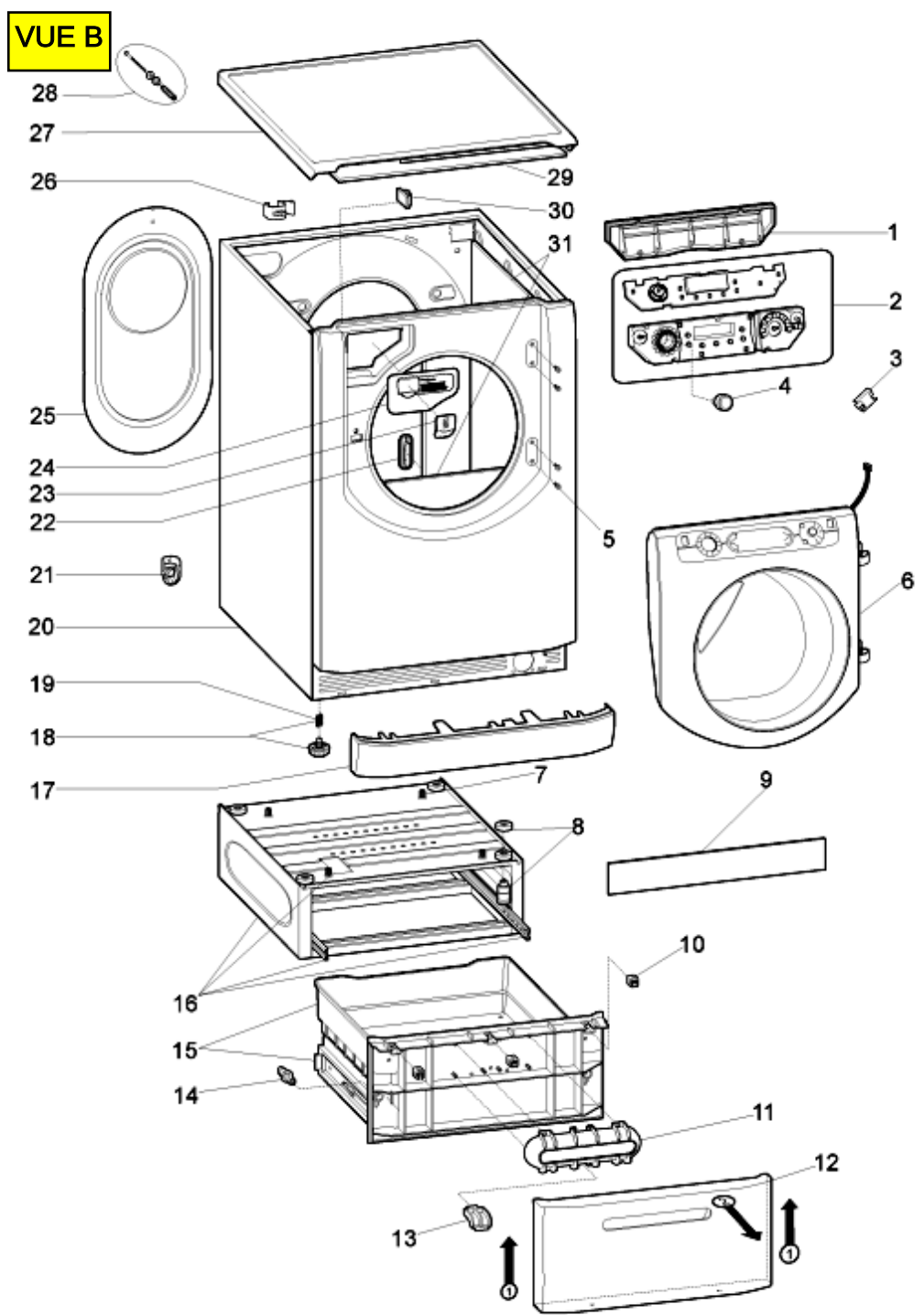
VUE B
28
27
26
29
30
31
1
2
3
4
25
24
23
22
5
21
6
20
19
18
17
7
9
8
10
16
15
14
11
12
13

VUE C

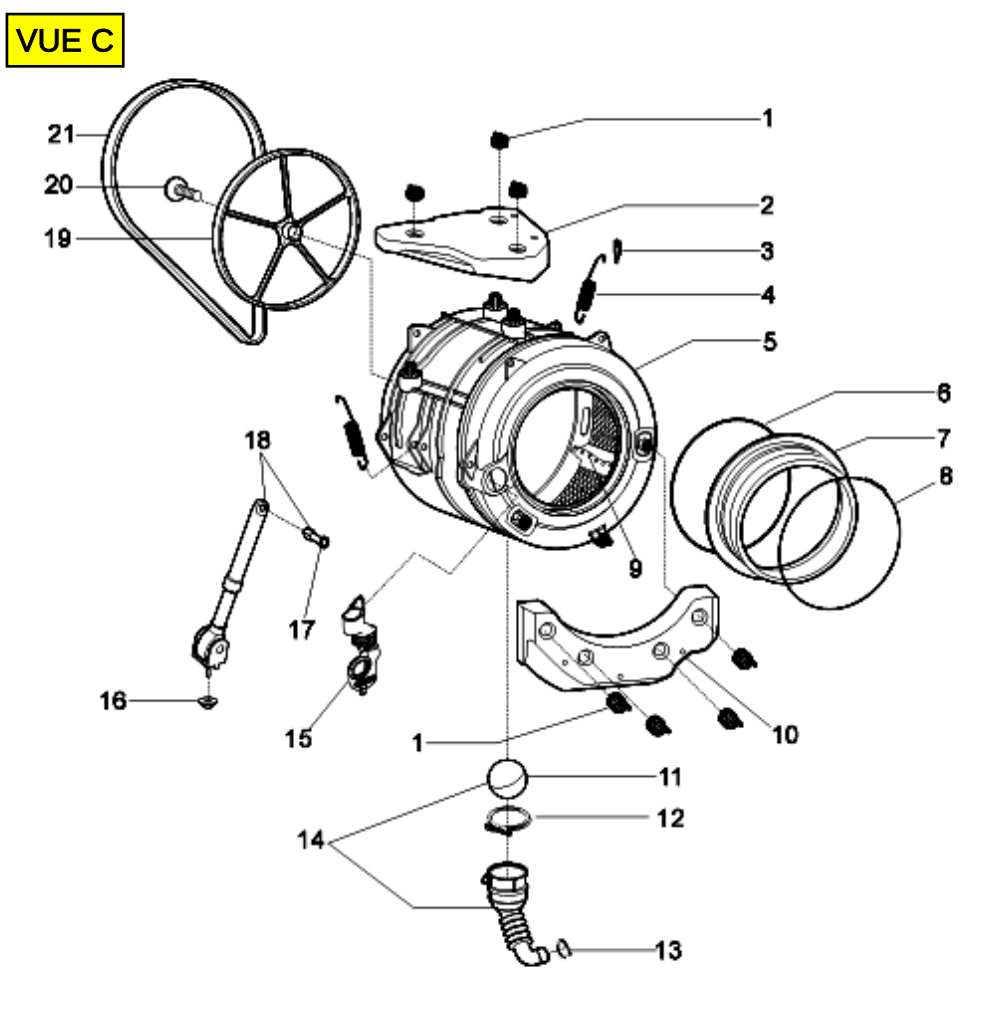

VUE D

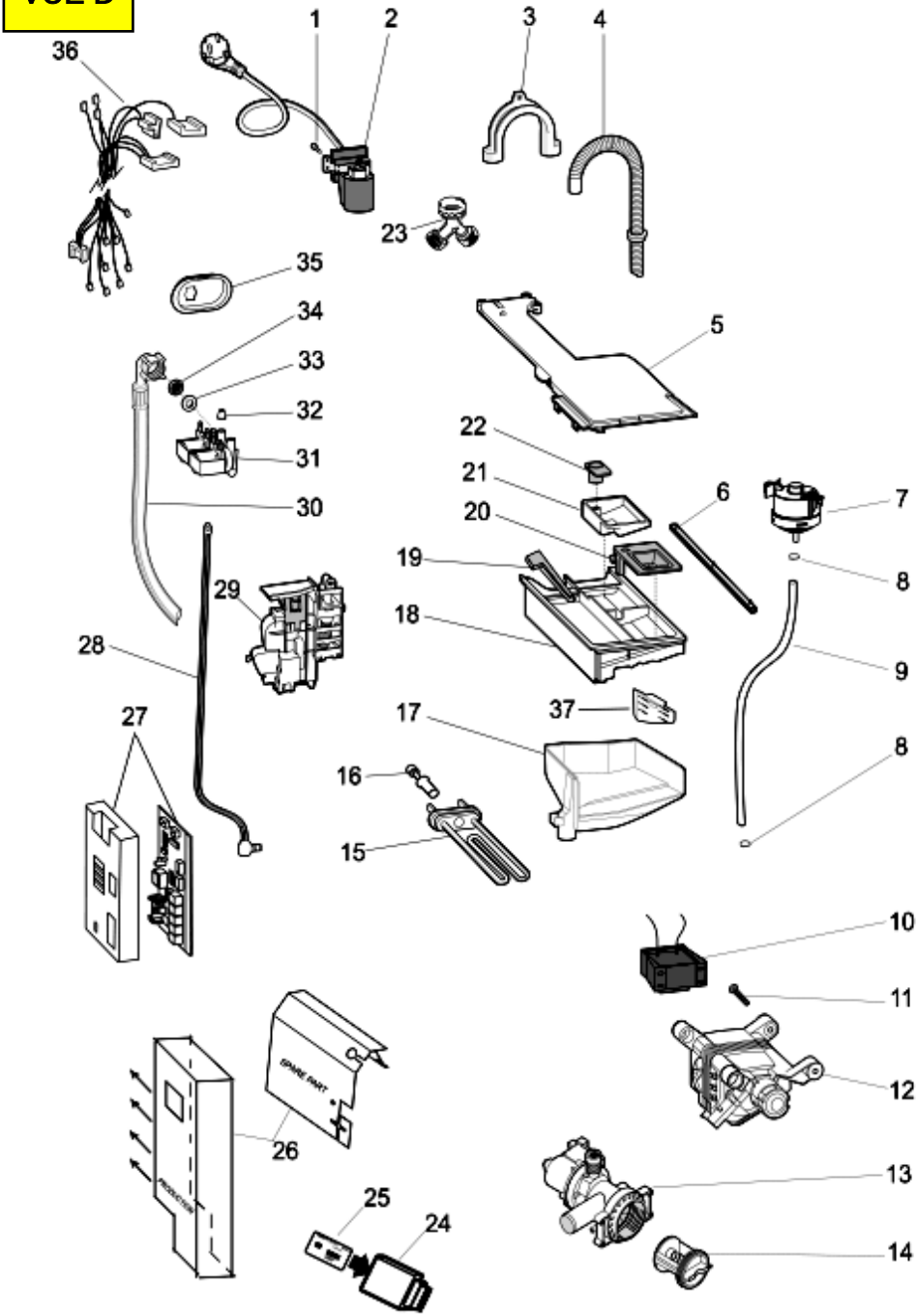
1
2
3
4
36
23
35
34
5
33
32
22
31
21
6
7
30
20
19
8
29
18
9
28
37
27
17
8
16
15
10
11
12
SPARE PART
26
13
25
24
14