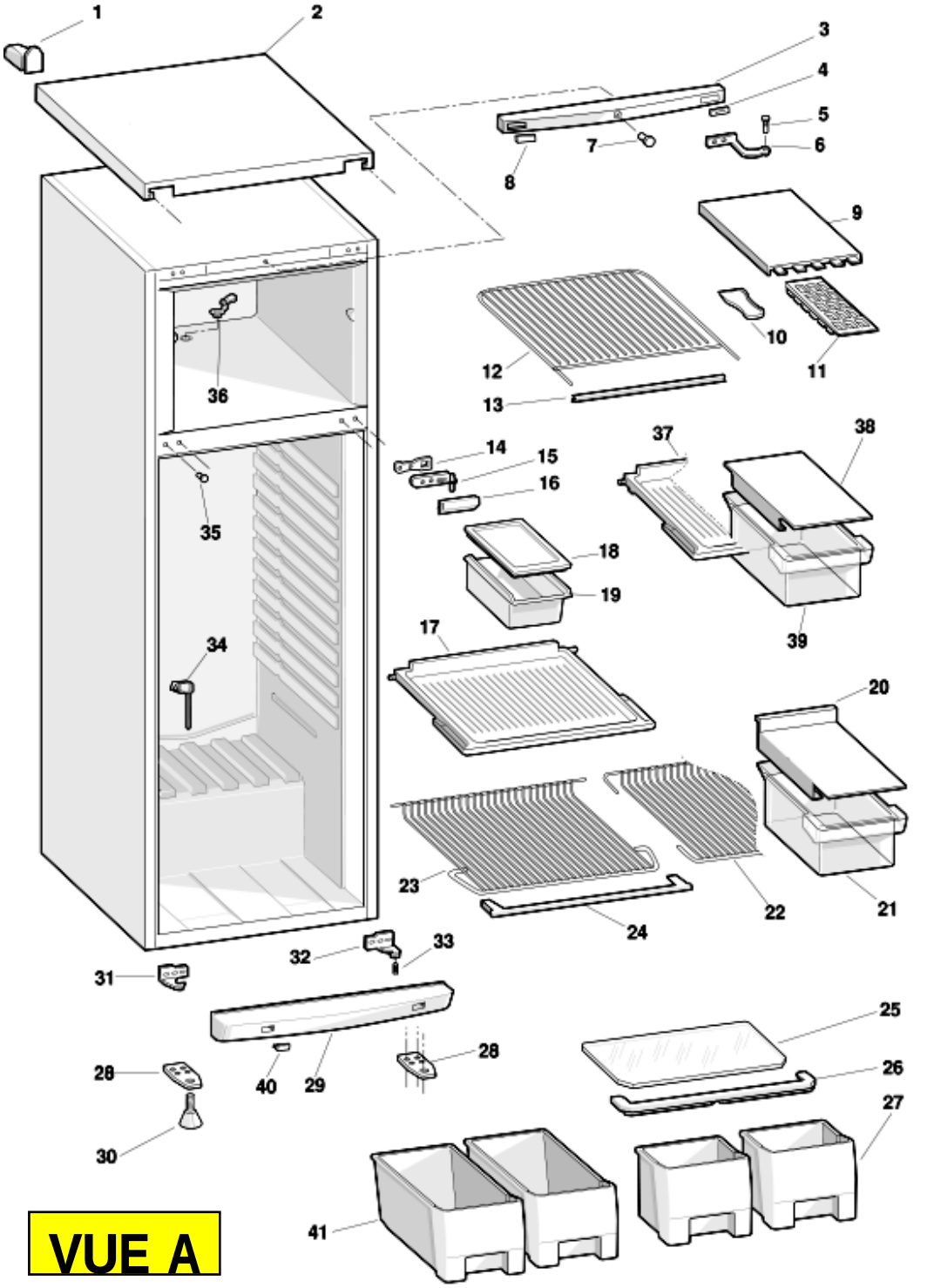
1
2
3
4
5
6
7
8
9
10
11
12
13
14
15
16
17
18
19
20
21
22
23
24
25
26
27
28
28
29
30
31
32
33
34
35
36
37
38
39
40
41
VUE A

VUE B

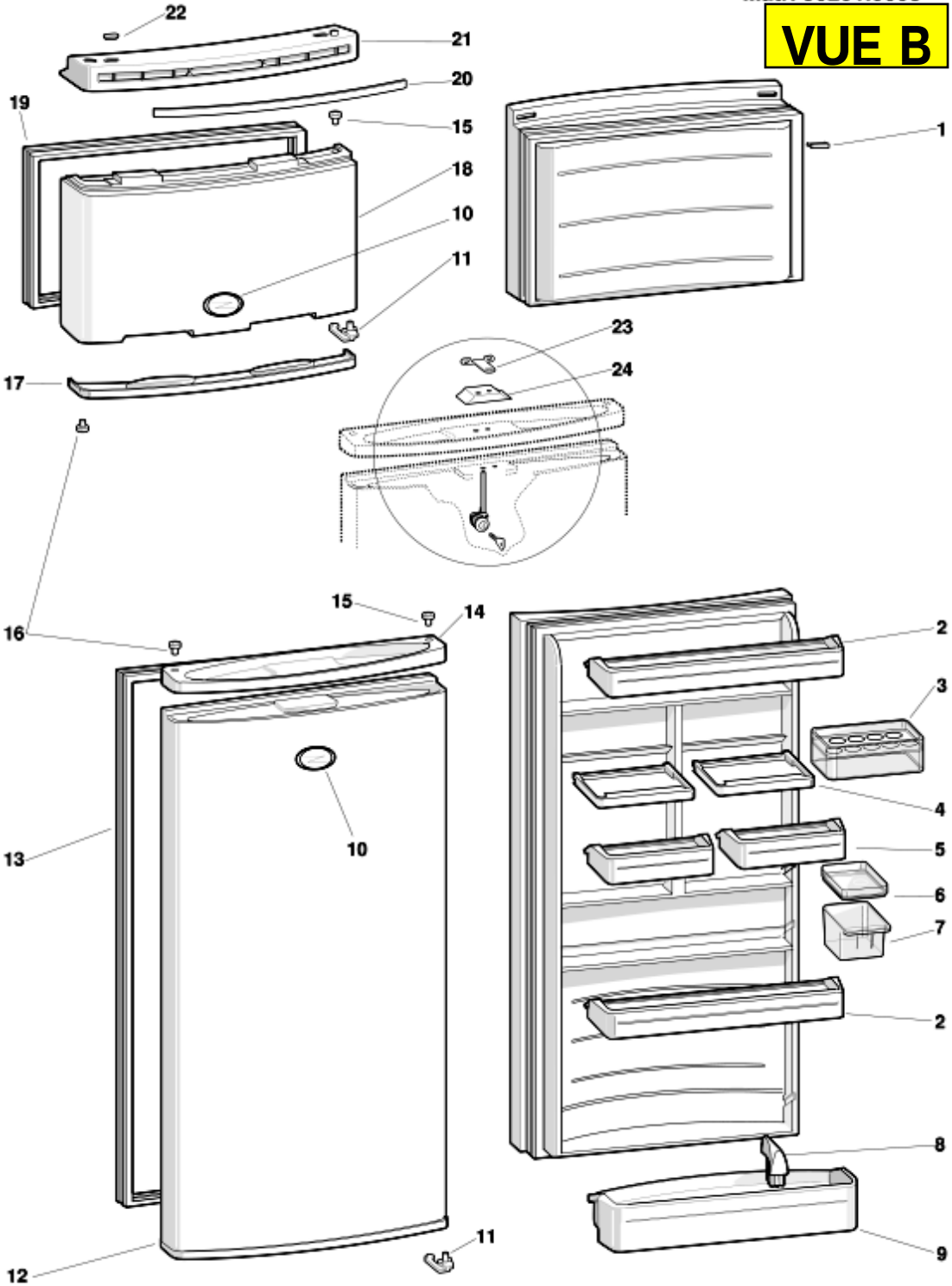

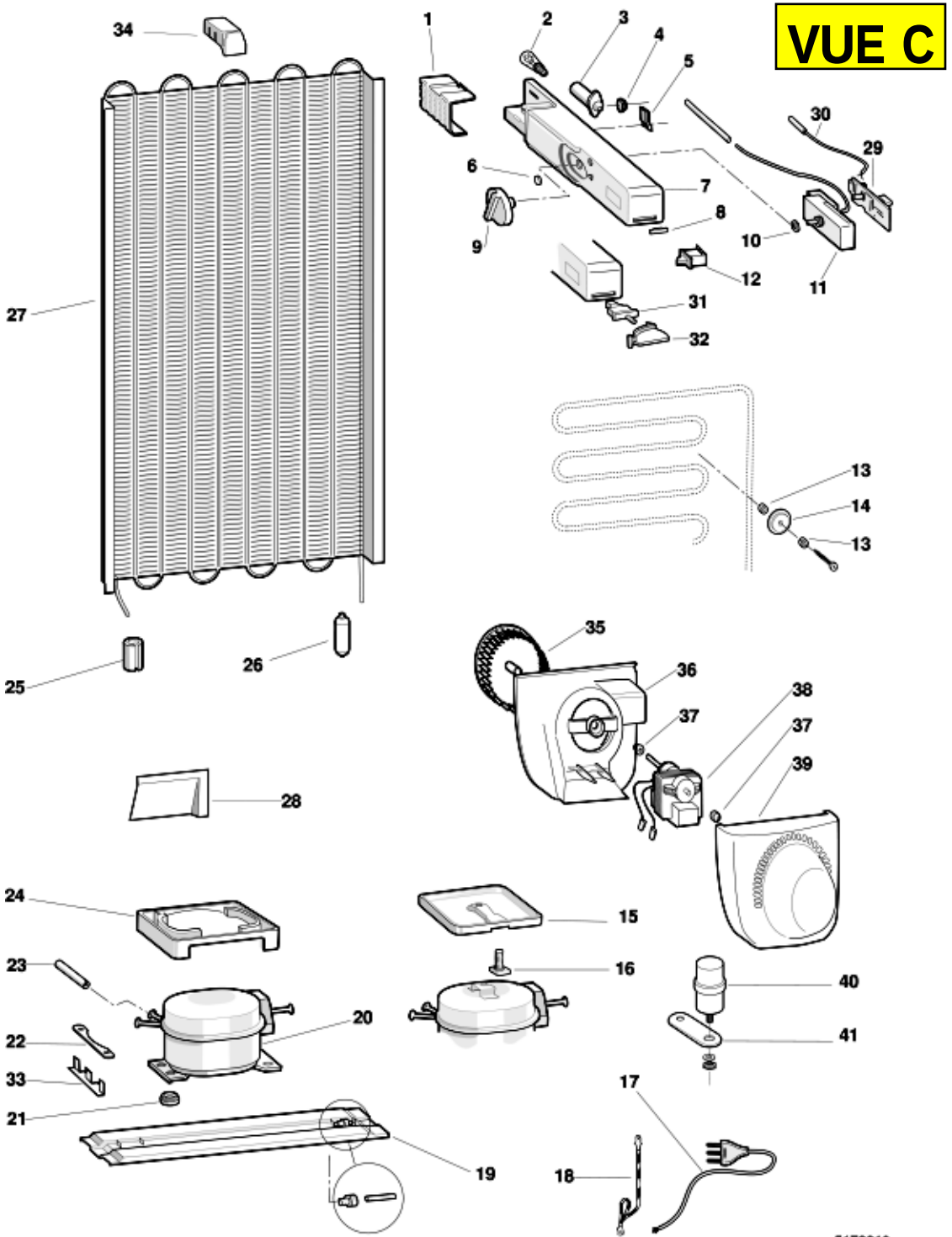
VUE C
34
1
2
3
4
5
30
29
6
7
8
9
10
11
12
31
32
27
13
14
13
35
36
38
37
37
39
25
26
28
24
15
23
16
40
20
22
41
33
21
17
19
18