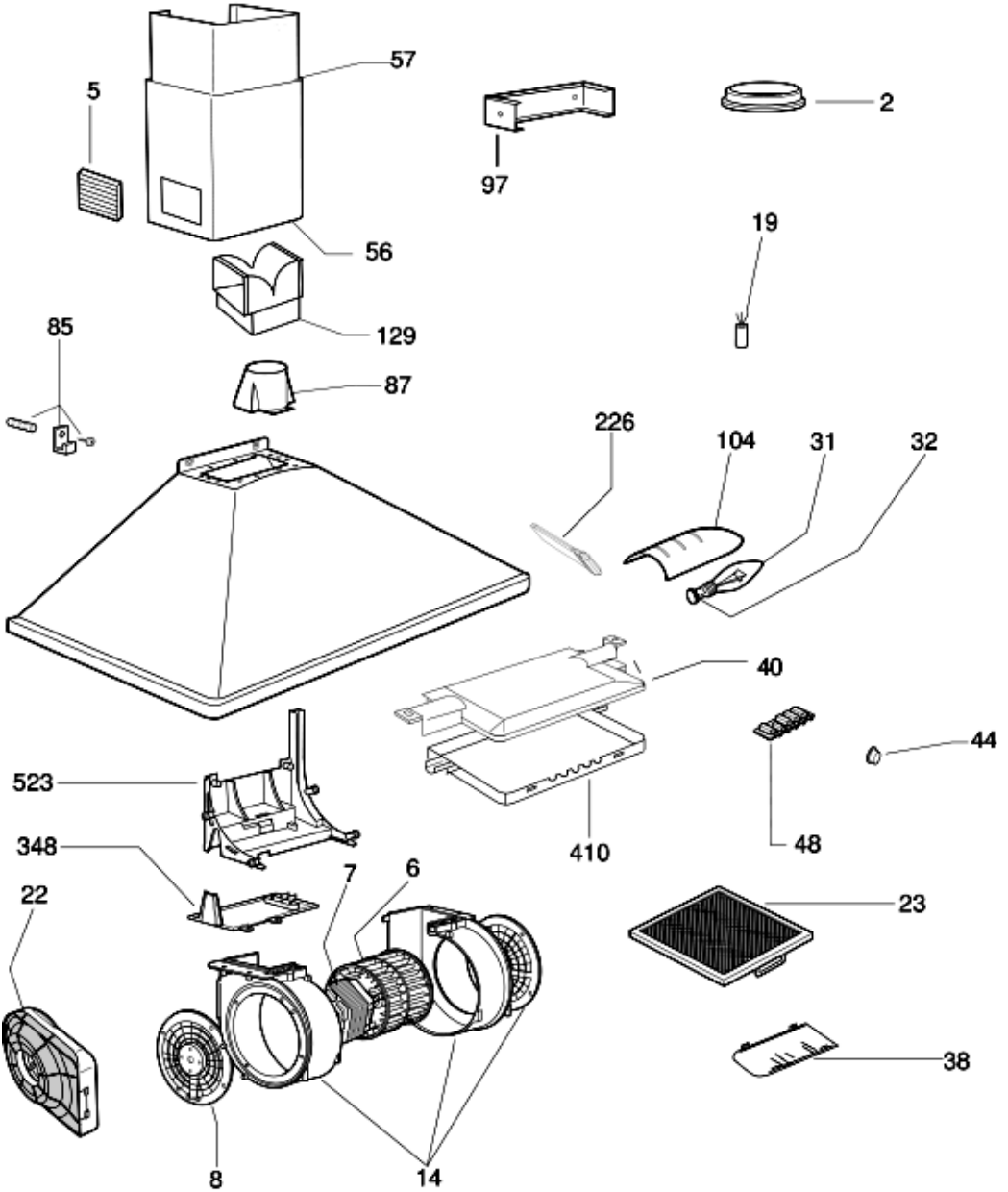
57
5
97
2
56
19
129
85
87
226
104
31
32
40
44
523
410
48
348
7
6
22
23
38
8
14