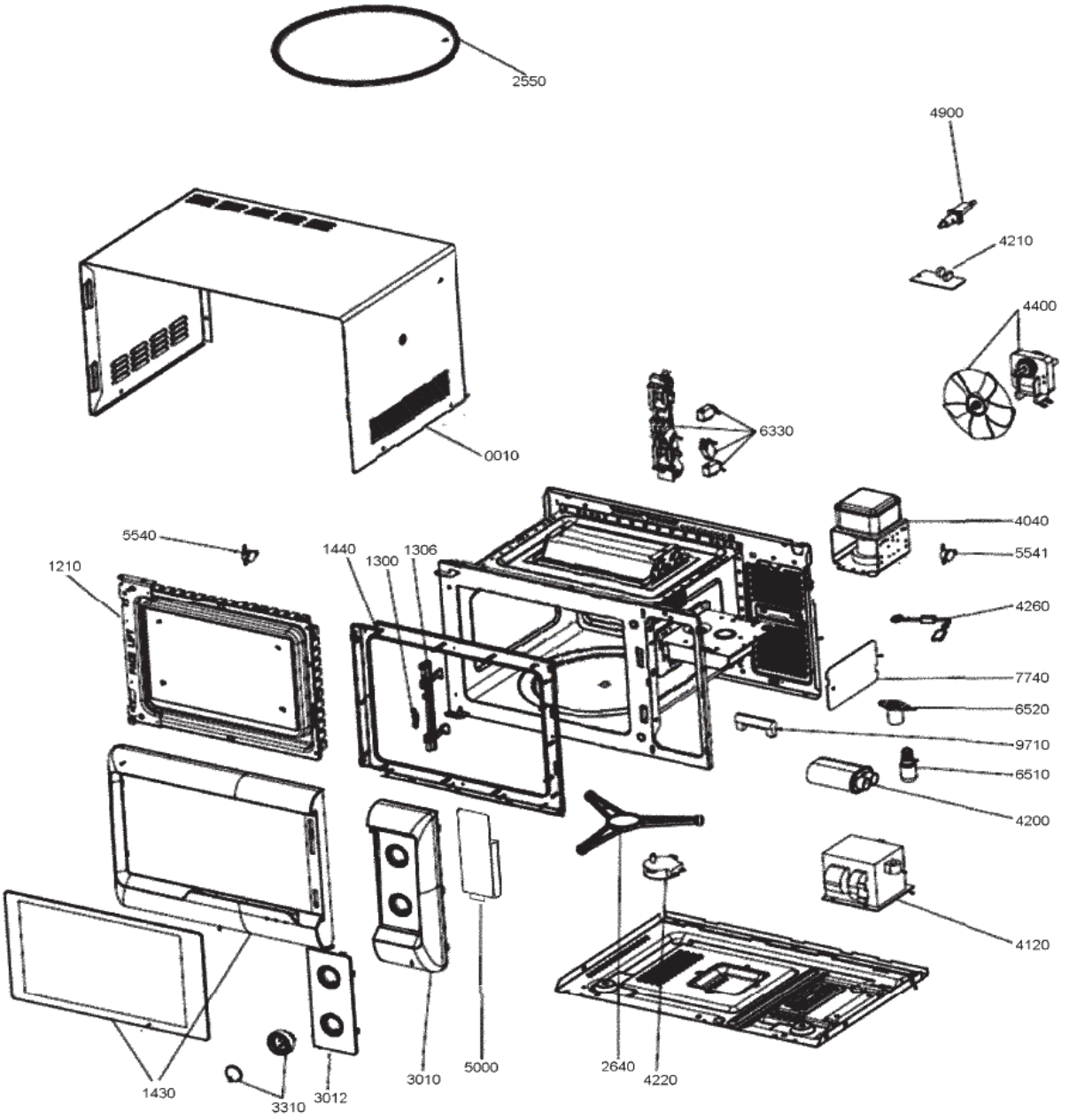
2550
4900
4210
4400
0010
6330
4040
5540
5541
1440
1300
1306
1210
4260
7740
6520
9710
6510
4200
4120
1430
3310
3012
3010
5000
2640
4220