VUE A

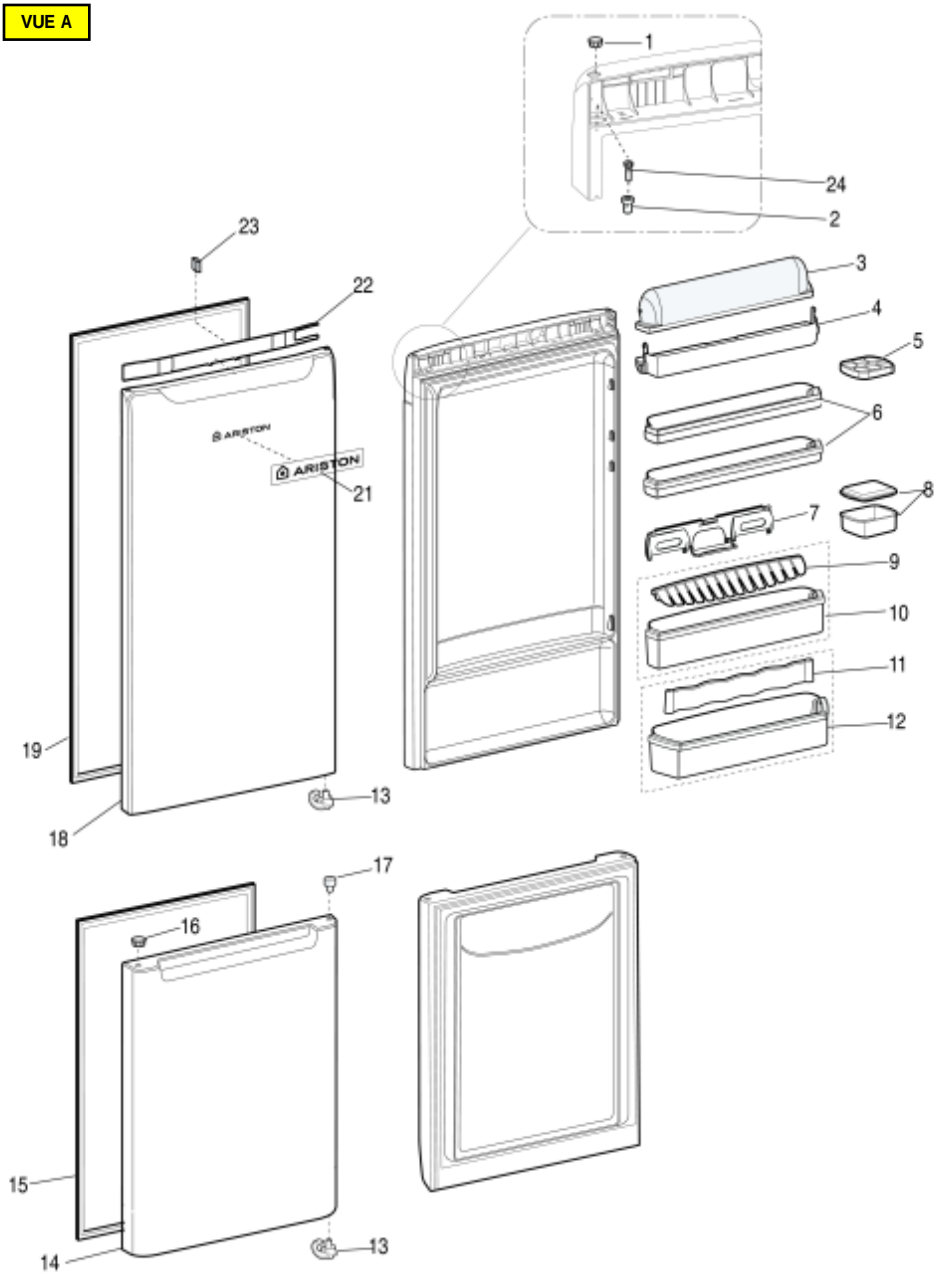
1
24
2
23
22
3
4
5
6
ARISTON
ARISTON
21
8
7
9
10
11
12
19
13
18
17
16
15
13
14

VUE B

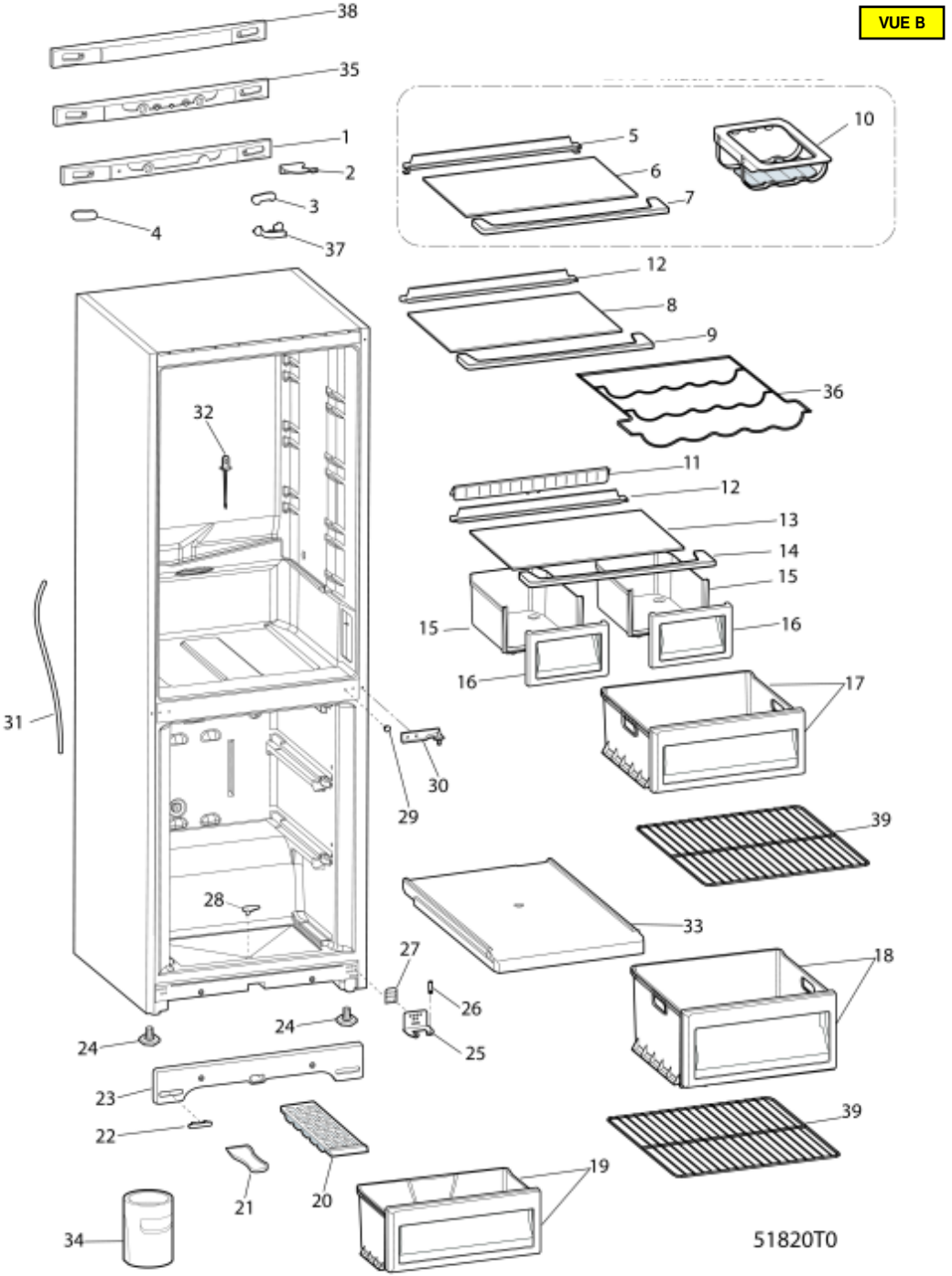
38
35
1
2
3
4
37
5
6
7
10
12
8
9
36
32
11
12
13
14
15
15
16
16
17
31
30
29
39
28
33
27
18
26
24
24
25
23
22
39
21
20
19
34
51820T0

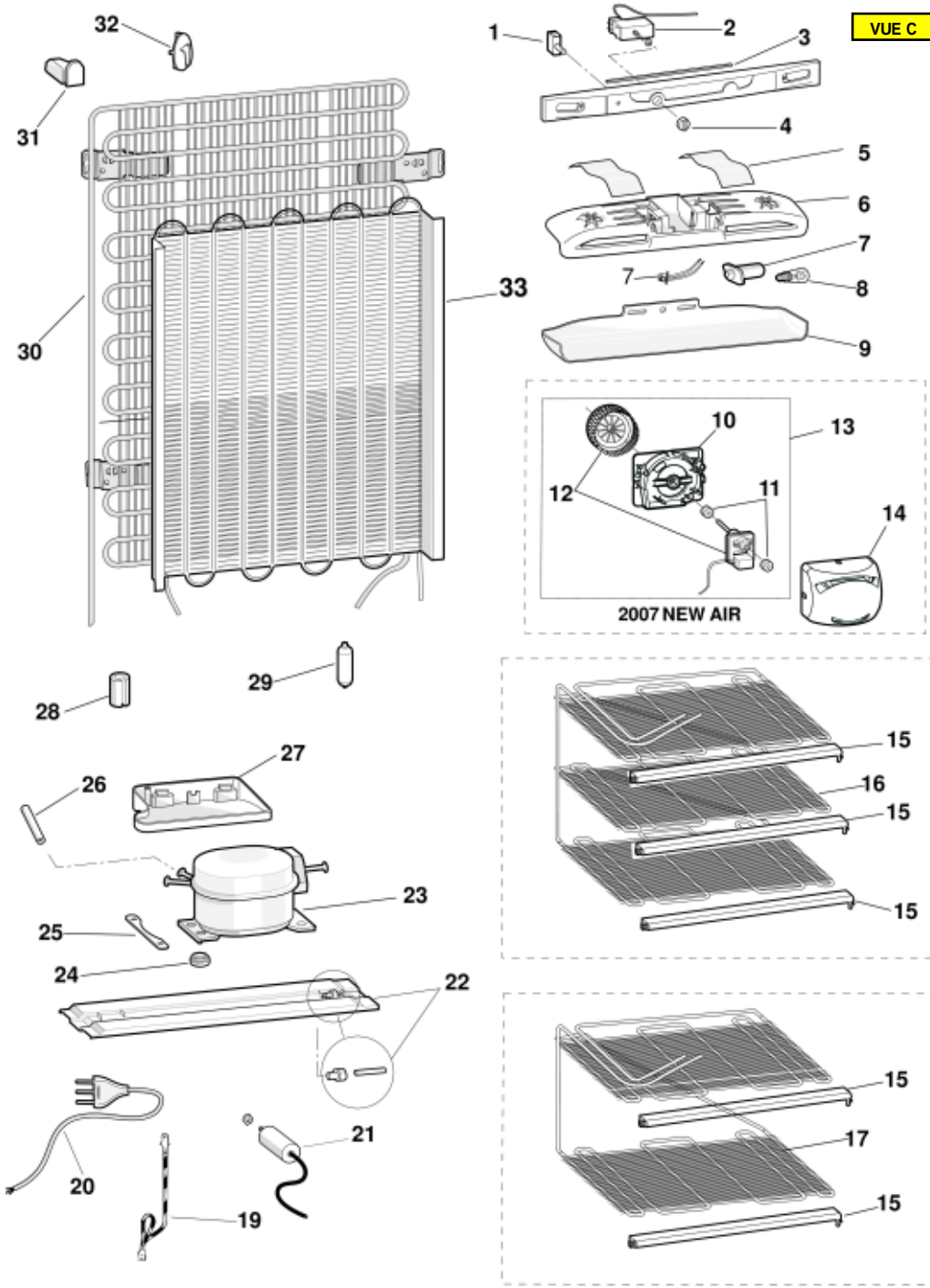
VUE C
1
2
3
4
5
6
7
7
8
9
10
11
12
13
14
2007 NEW AIR
15
16
15
15
15
17
15
19
20
21
22
23
24
25
26
27
28
29
30
31
32
33