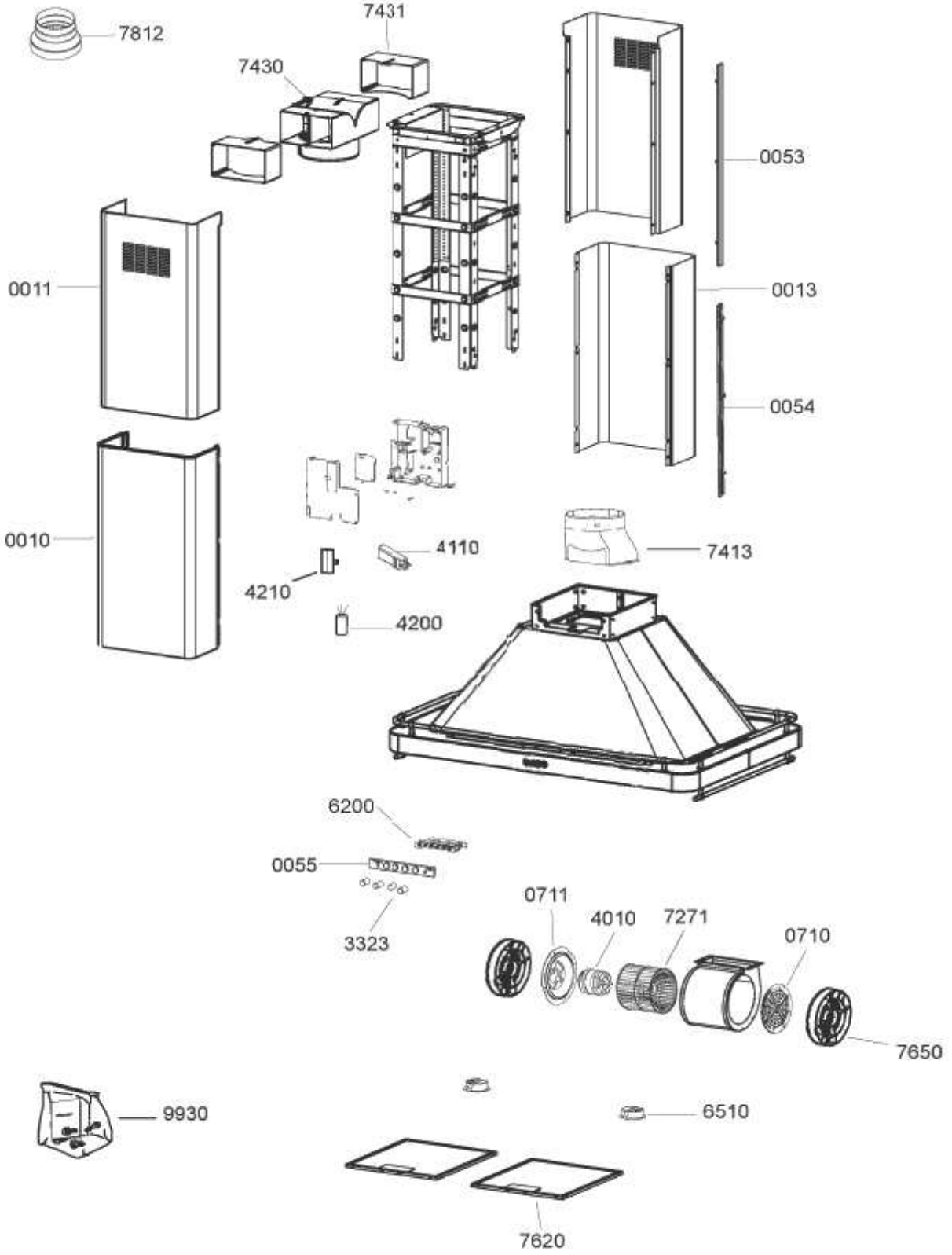
7812
7431
7430
0053
0011
0013
0054
0010
4110
7413
4210
4200
6200
0055
3323
0711
4010
7271
0710
7650
9930
6510
7620