VUE A

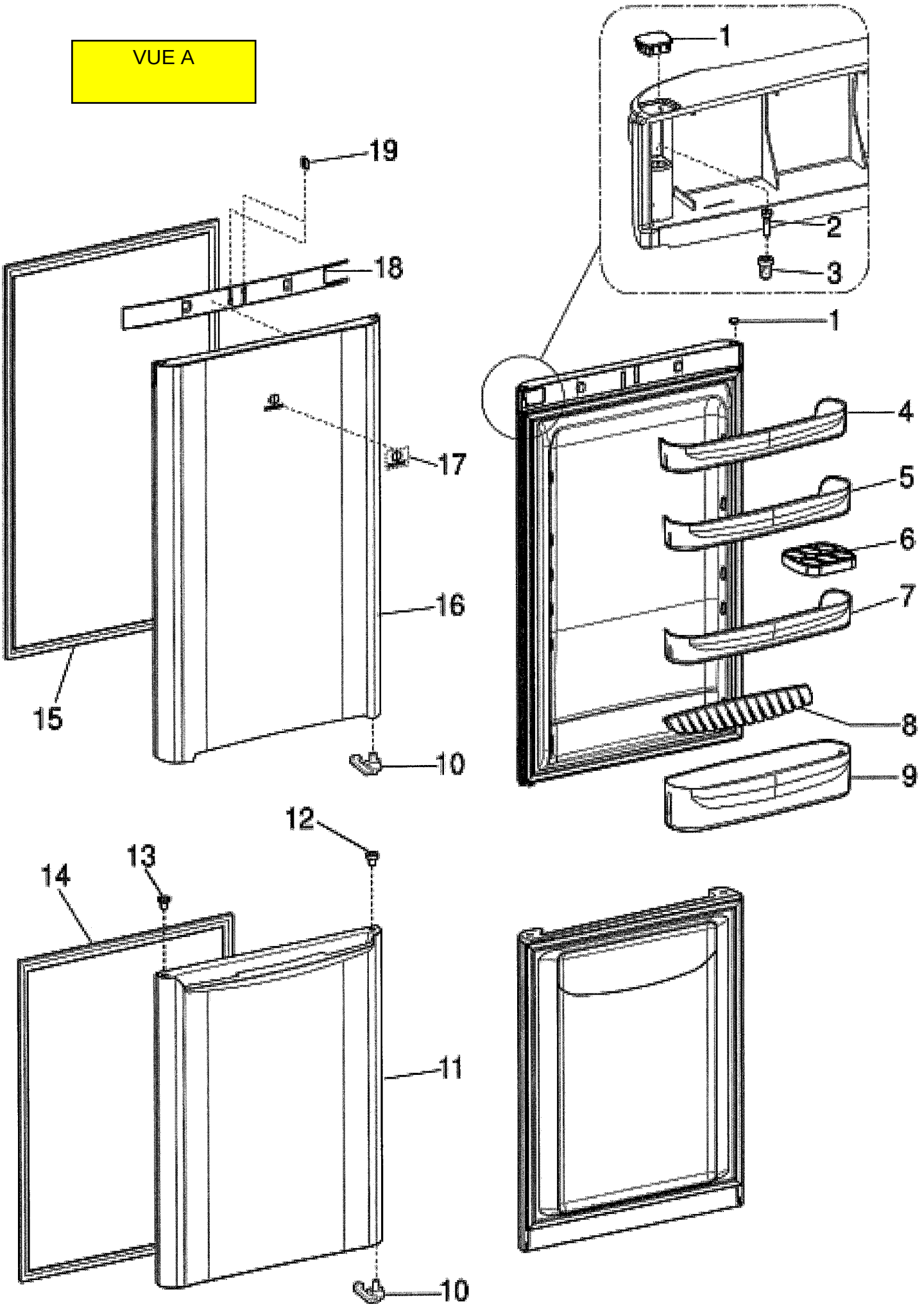

VUE B

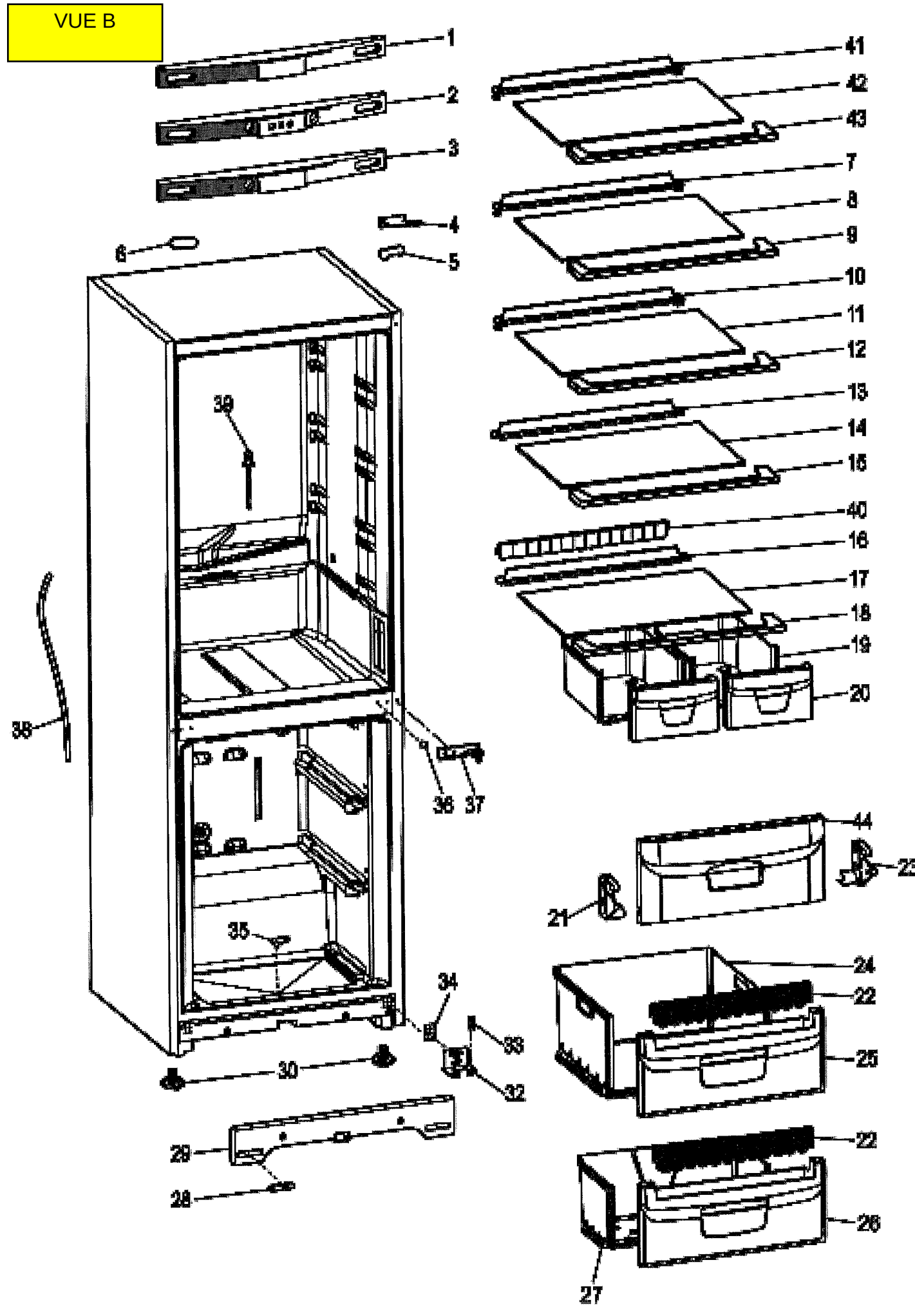
1
2
3
4
5
6
7
8
9
10
11
12
13
14
15
16
17
18
19
20
21
22
23
24
25
26
27
28
29
30
32
33
34
35
36
37
38
39
40
41
42
43
44

VUE C

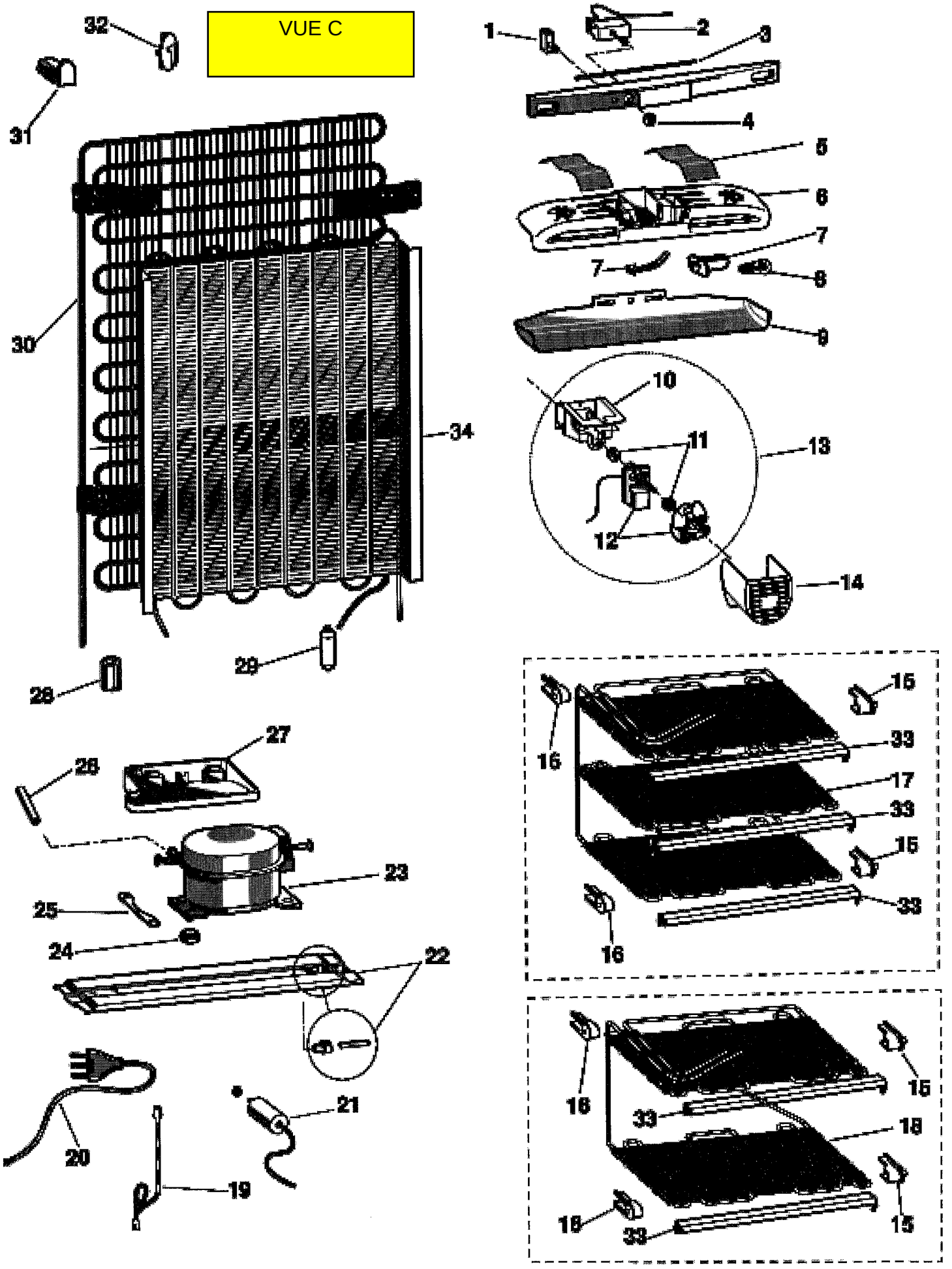
32
31
30
34
29
28
1
2
3
4
5
6
7
7
8
9
10
11
12
13
14
15
16
33
17
33
15
33
16
27
26
23
25
24
22
21
20
19
15
16
33
18
15
18
33