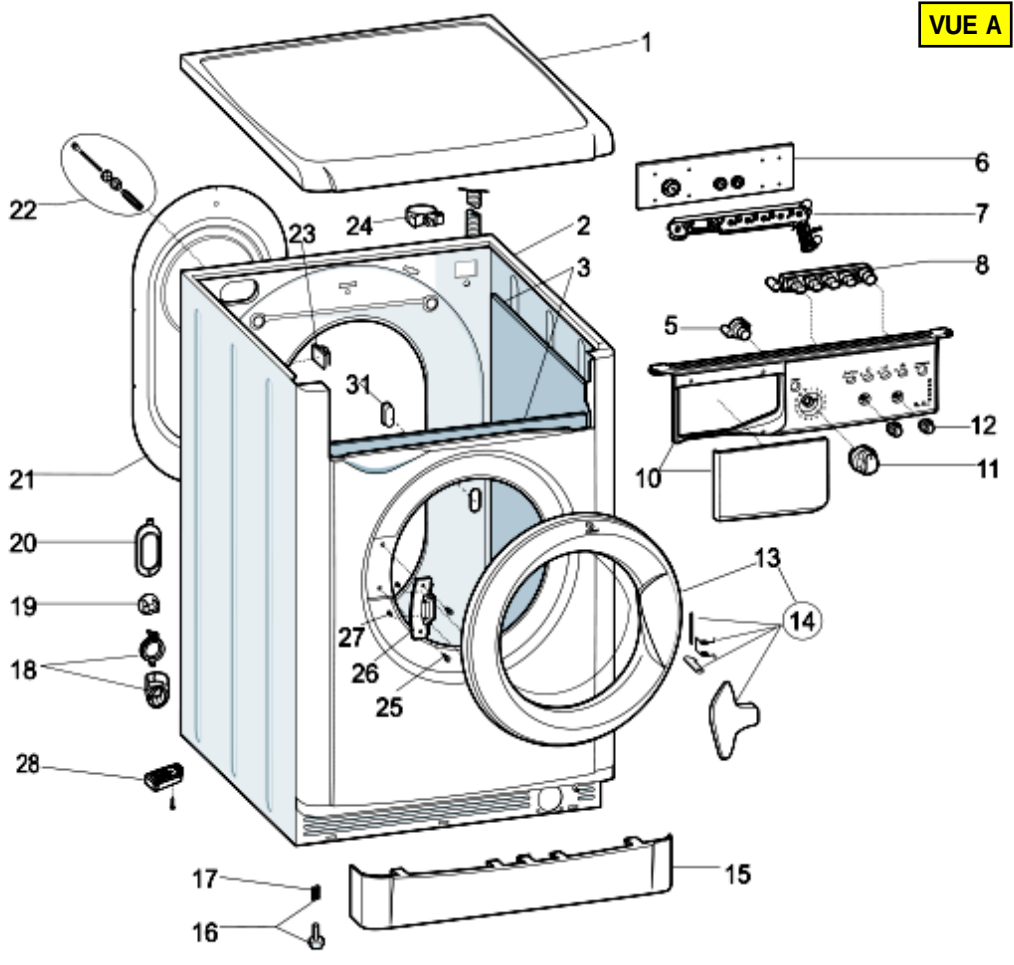
VUE A
1
2
3
5
6
7
8
10
11
12
13
14
15
16
17
18
19
20
21
22
23
24
25
26
27
28
31

VUE B

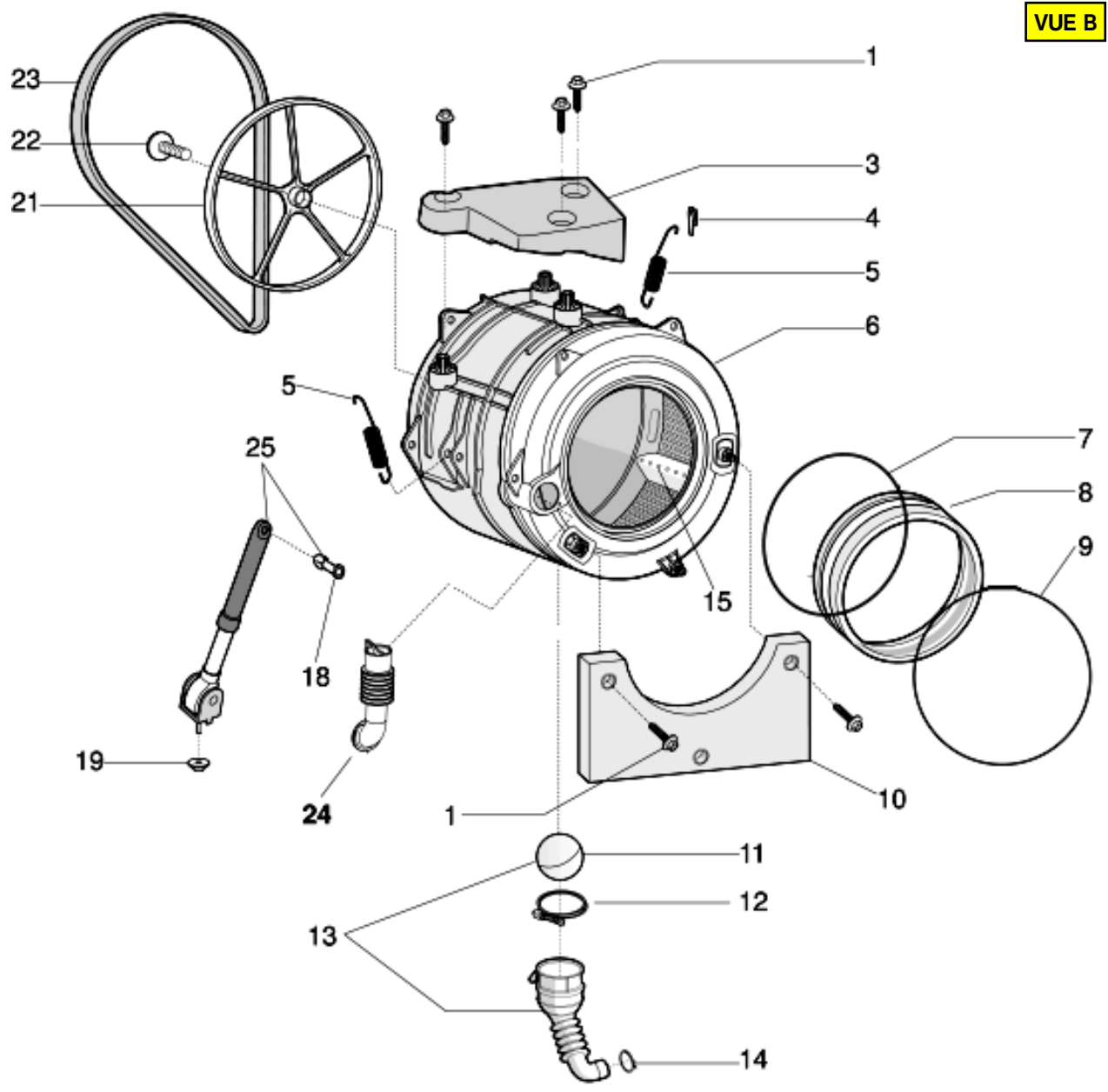

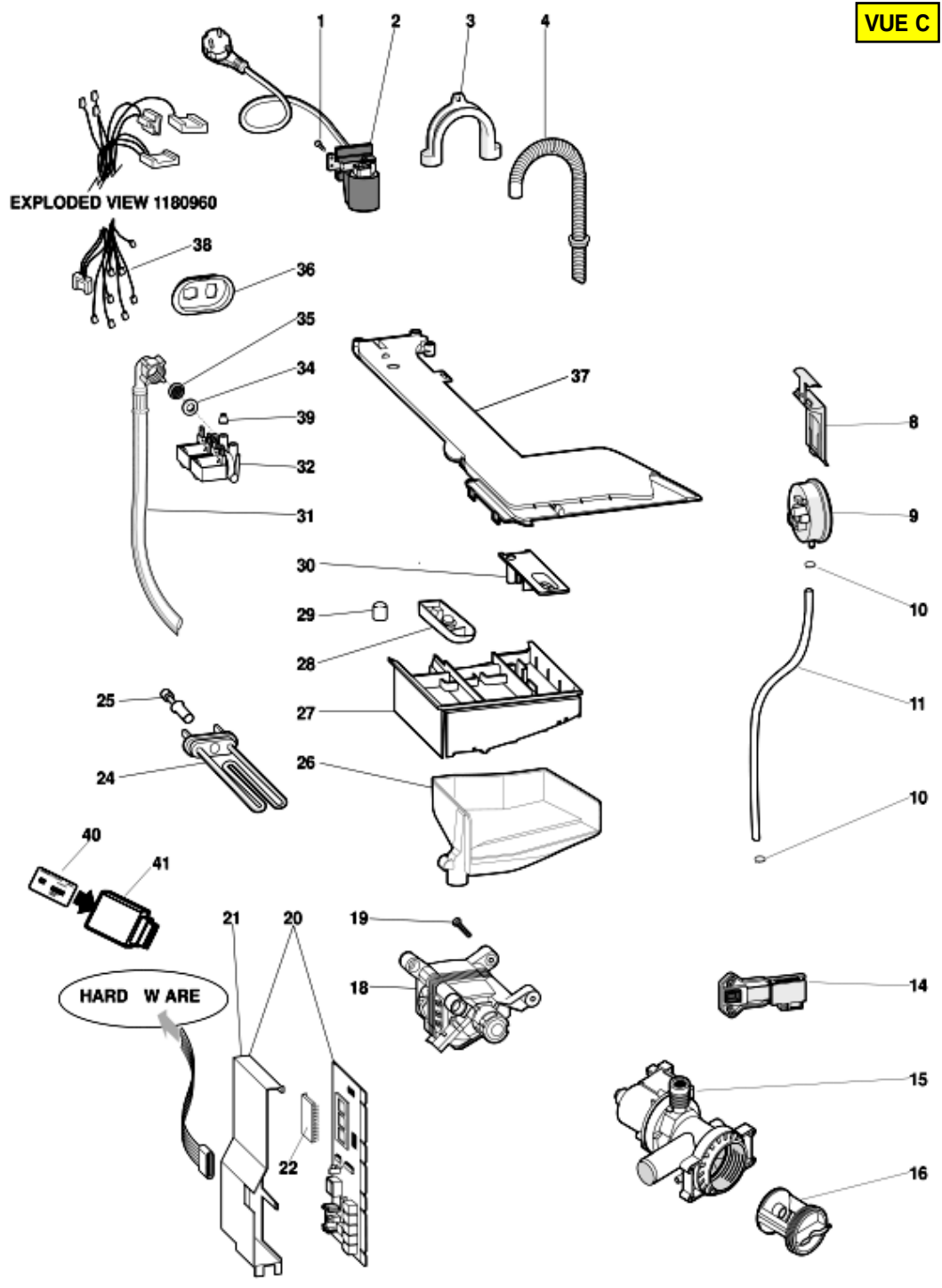
VUE C
EXPLODED VIEW 1180960
HARD W ARE
1
2
3
4
8
9
10
11
14
15
16
18
19
20
21
22
24
25
26
27
28
29
30
31
32
34
35
36
37
38
39
40
41