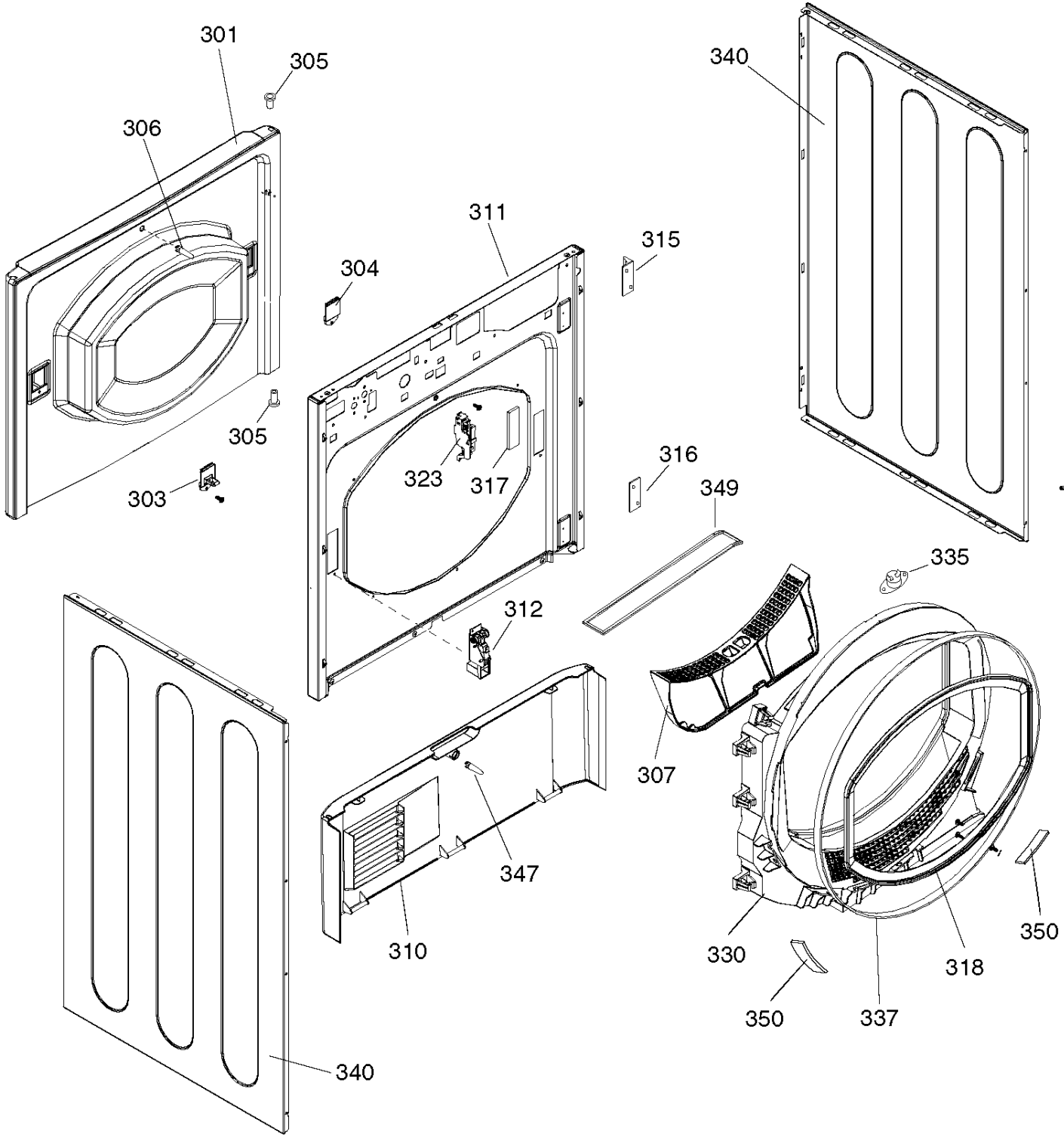
301
305
306
305
303
304
311
323
317
312
315
316
349
340
335
307
347
310
330
350
318
337
350
340

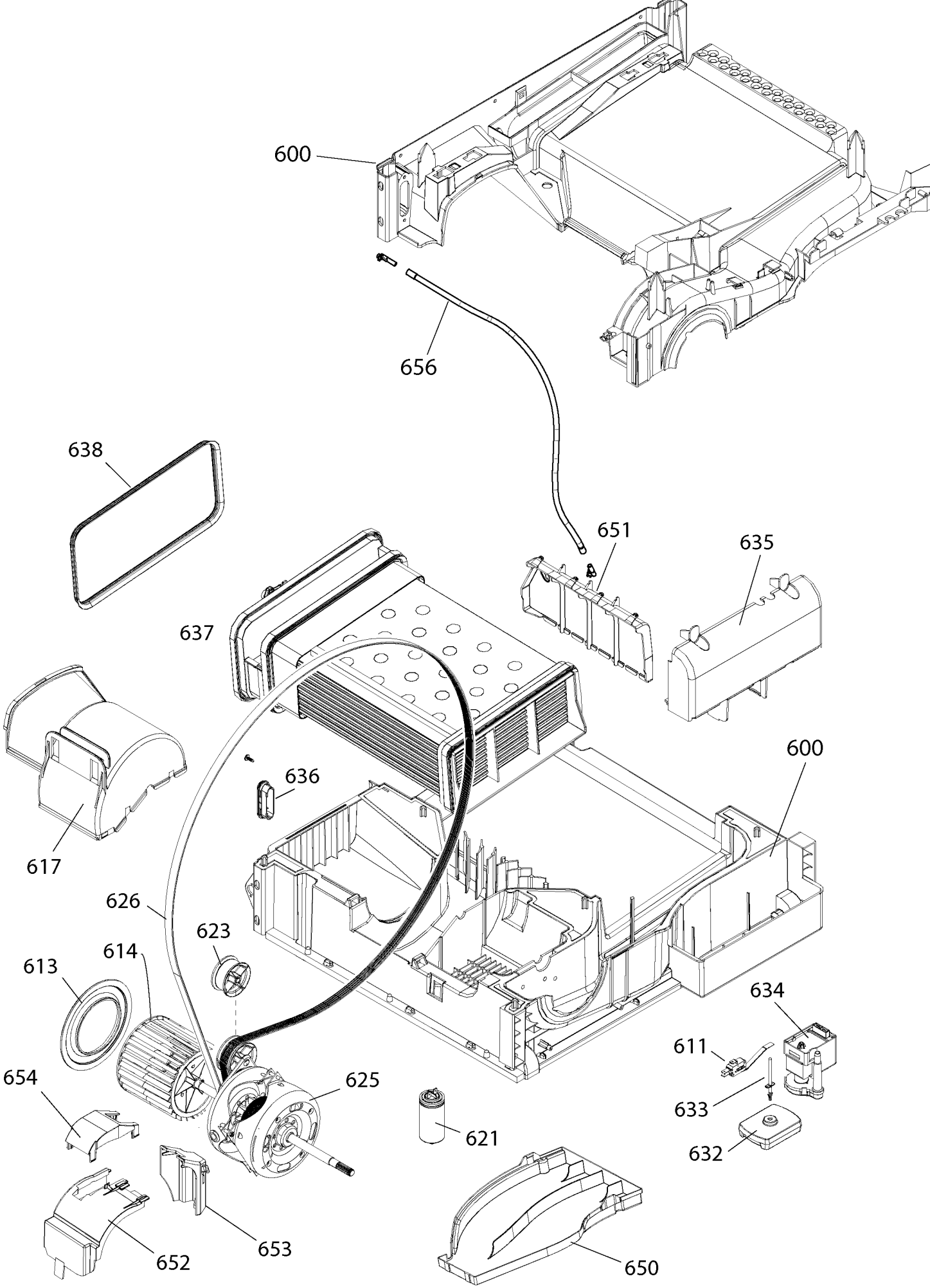
600
656
638
651
635
637
600
636
617
626
623
614
613
634
611
654
625
633
621
632
652
653
650

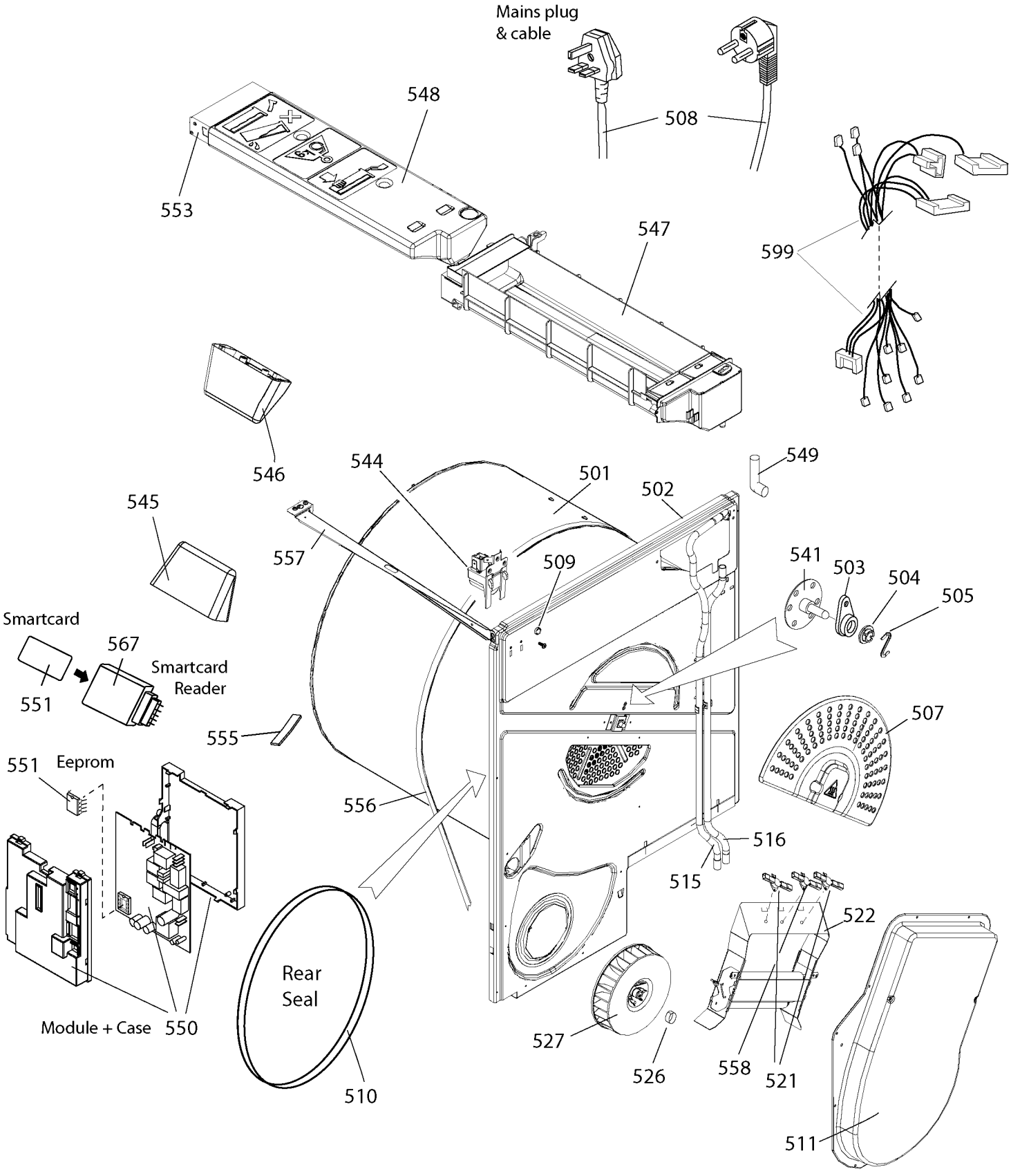
Mains plug
& cable
508
548
553
547
599
546
544
501
502
549
545
557
509
541
503
504
505
Smartcard
567
Smartcard
Reader
551
555
507
551
Eeprom
556
516
515
522
Rear
Seal
Module + Case
550
527
526
558
521
510
511