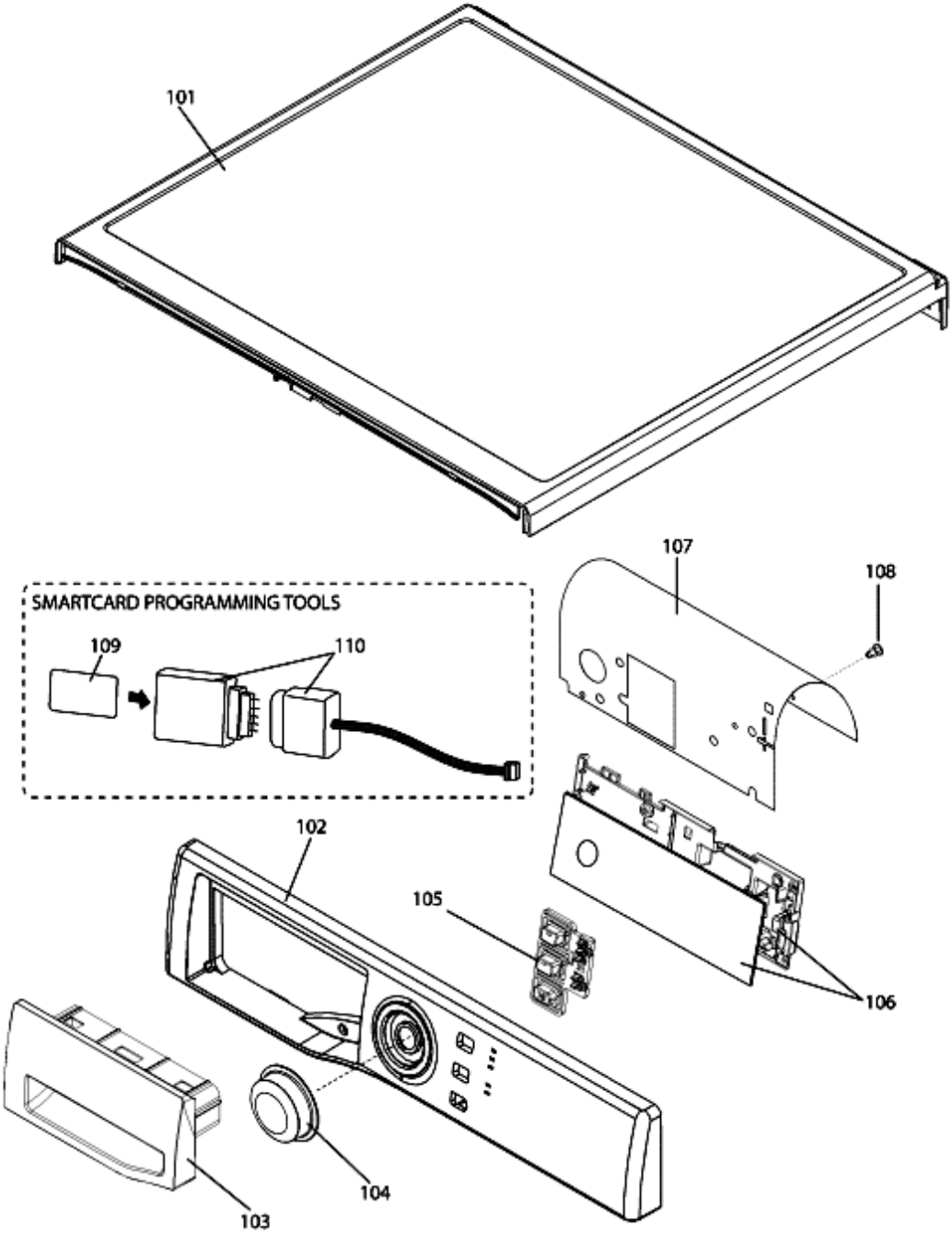
101
SMARTCARD PROGRAMMING TOOLS
109
110
107
108
102
105
106
104
103

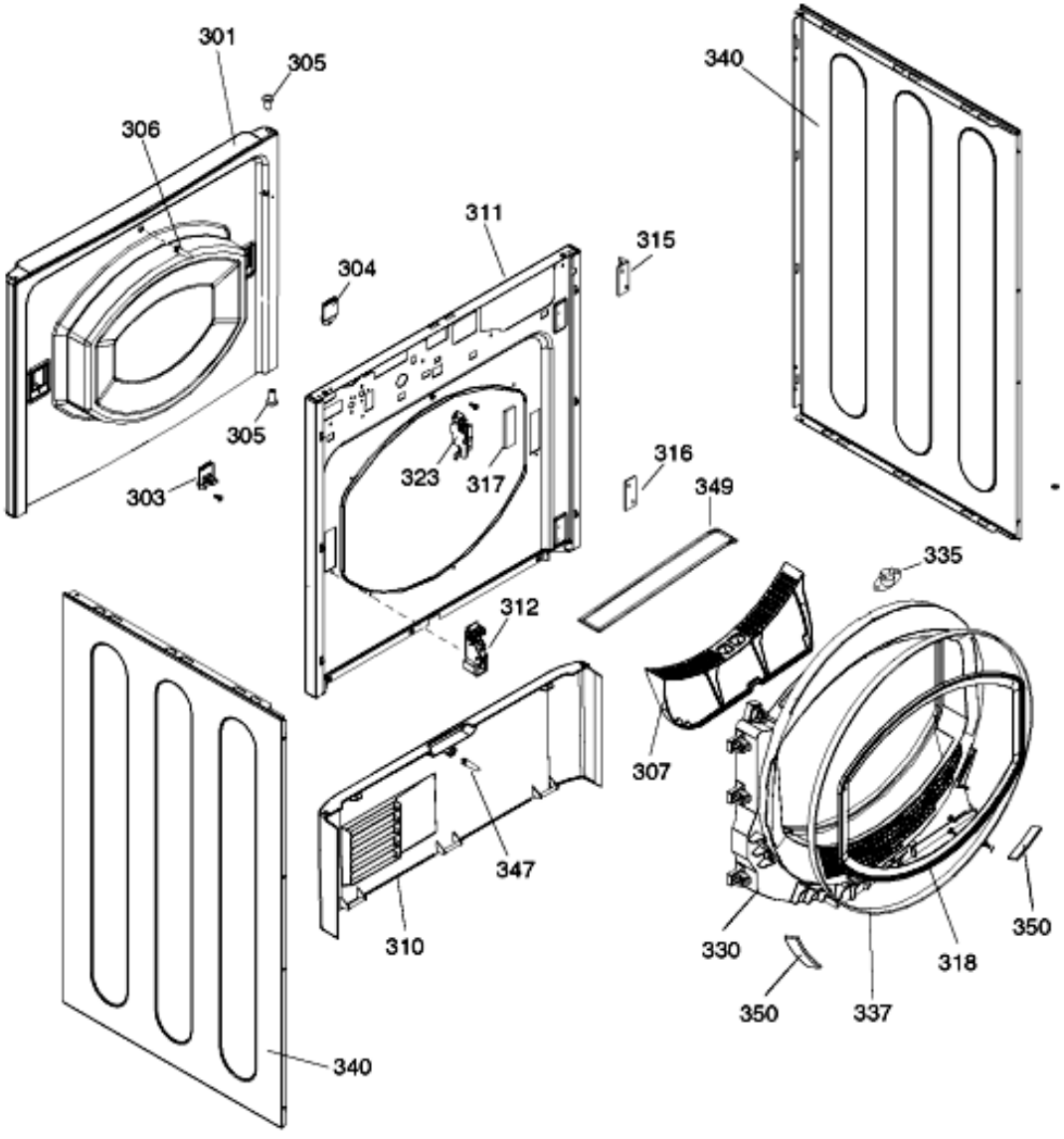
301
305
306
305
303
304
311
315
323
317
316
349
340
335
312
307
347
310
330
350
318
350
337
340

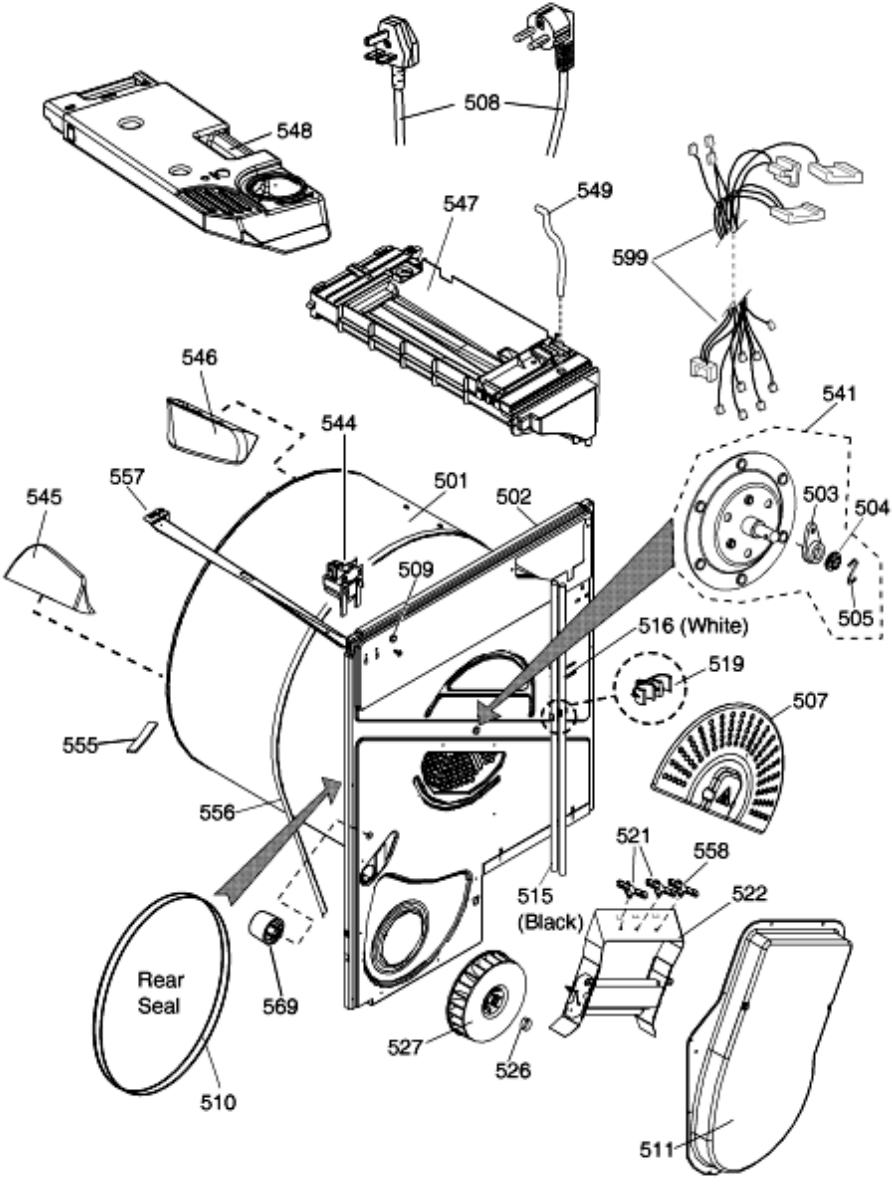
508
548
549
547
599
546
541
544
557
501
502
503
504
545
509
505
516 (White)
519
507
555
556
521
558
515
(Black)
522
Rear
Seal
569
527
526
510
511

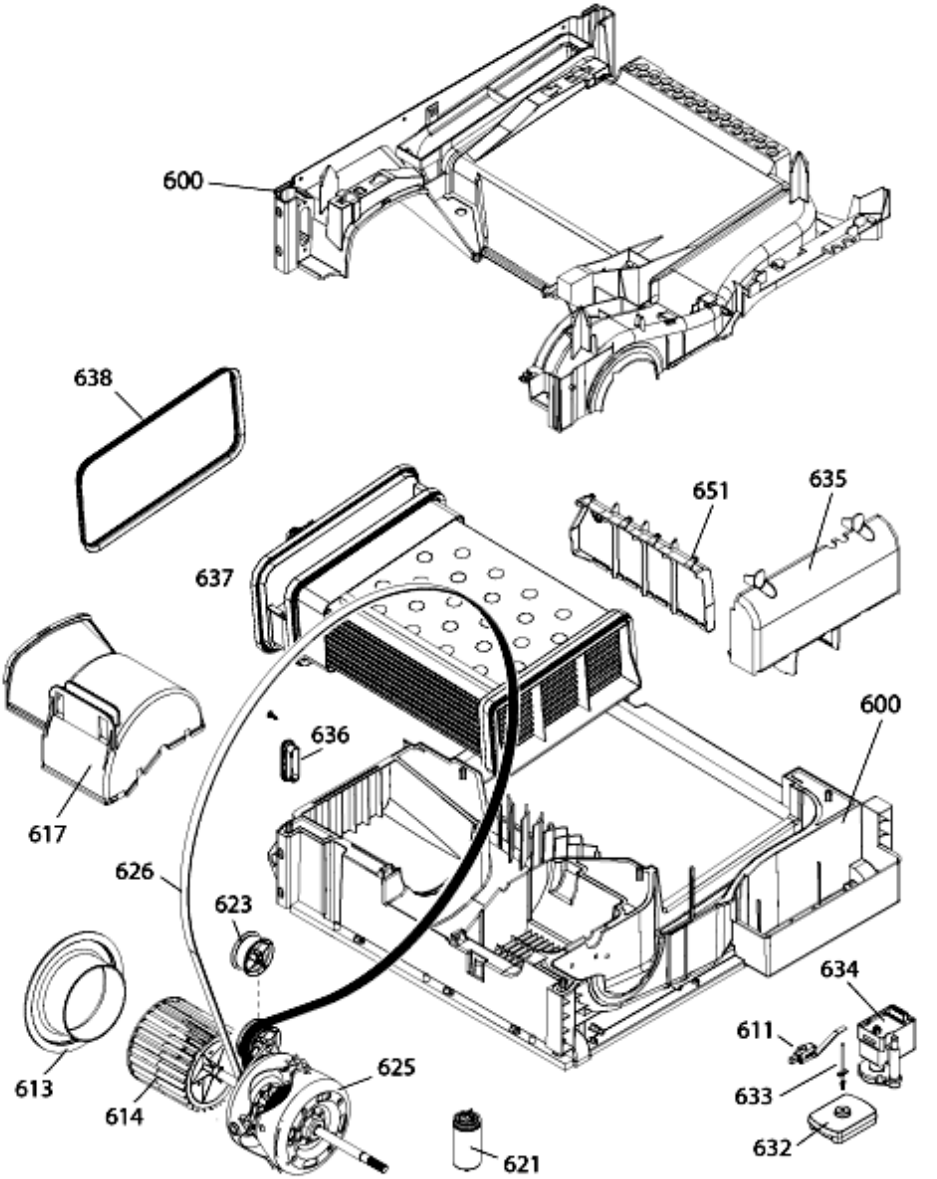
600
638
651
635
637
600
636
617
626
623
634
611
613
625
633
614
632
621