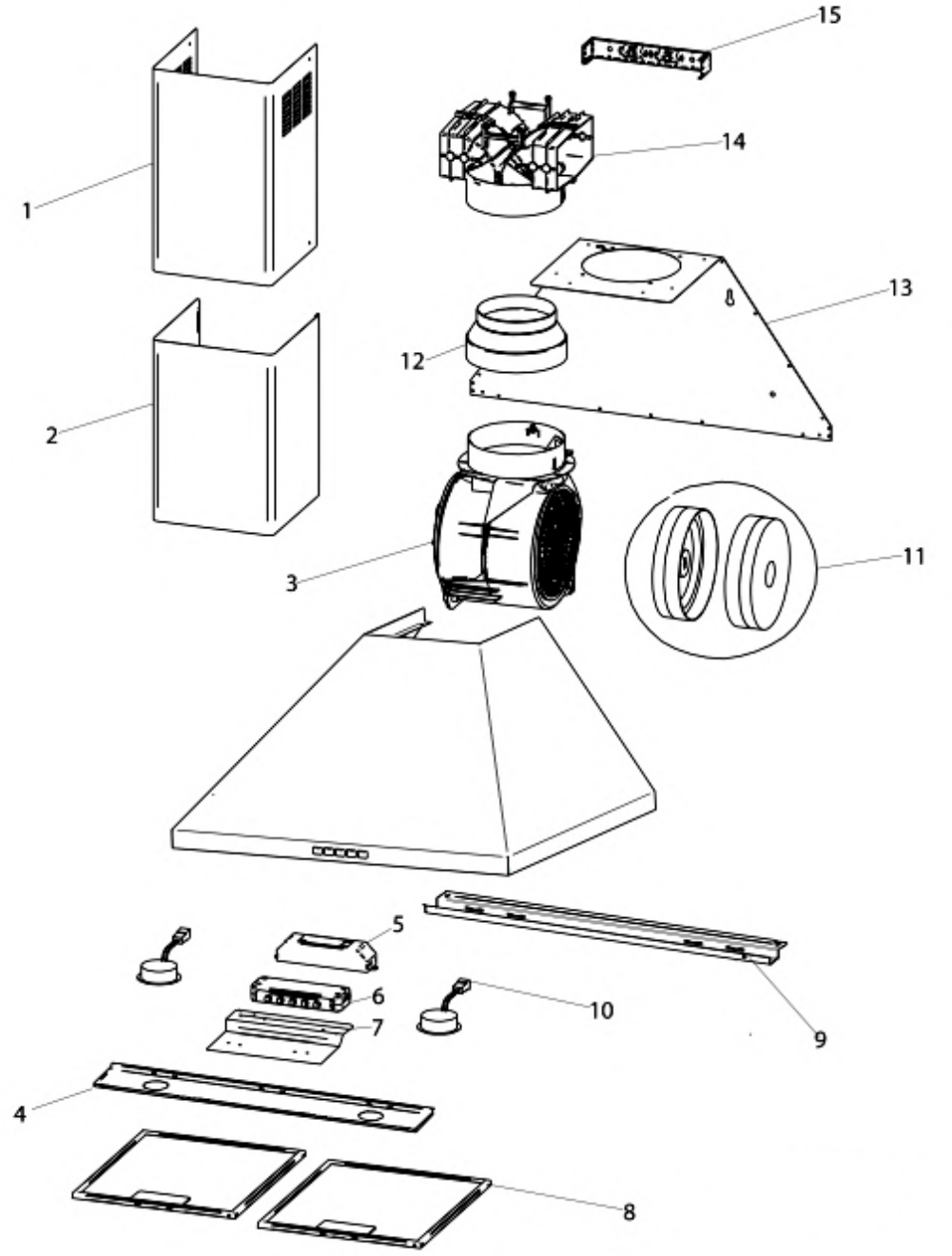
15
14
1
13
12
2
3
11
5
6
7
10
9
4
8