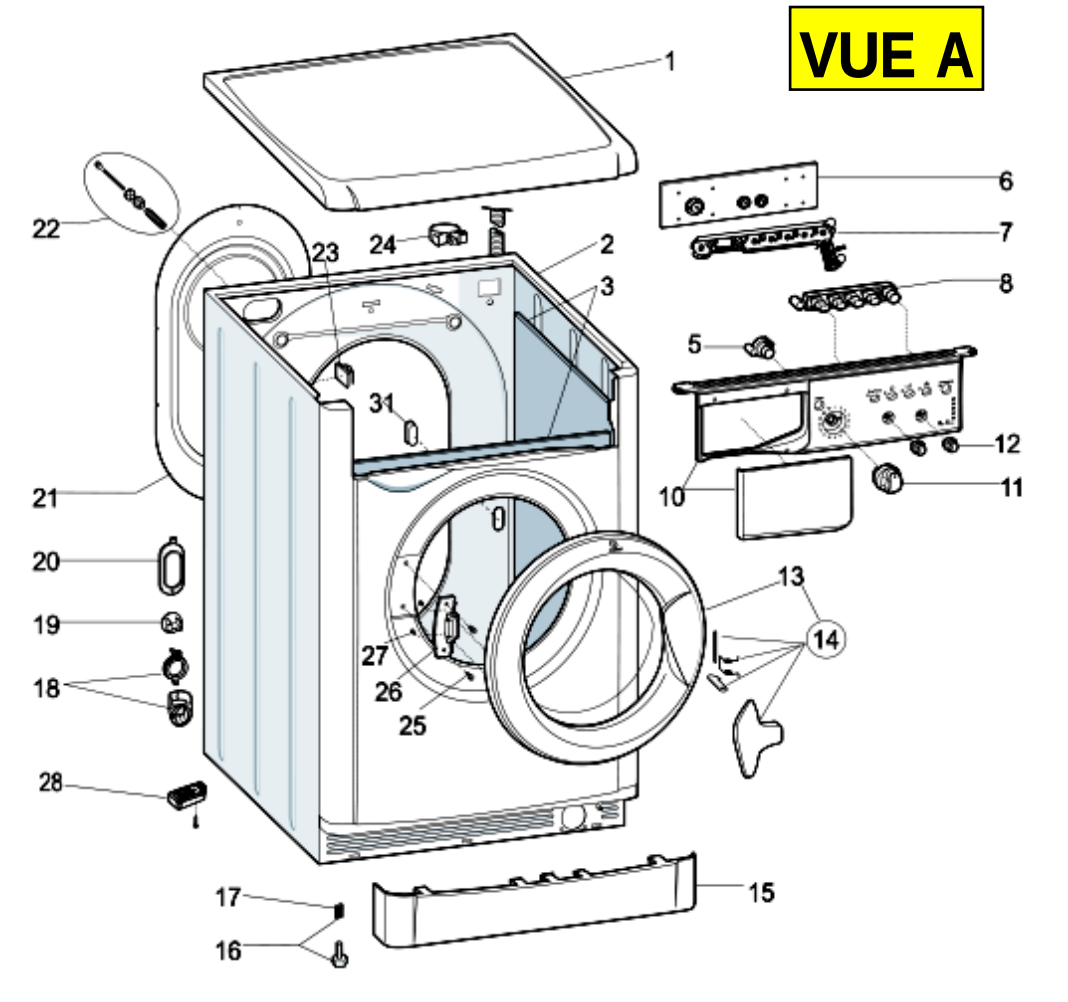
VUE A
1
2
3
5
6
7
8
10
11
12
13
14
15
16
17
18
19
20
21
22
23
24
25
26
27
28
31

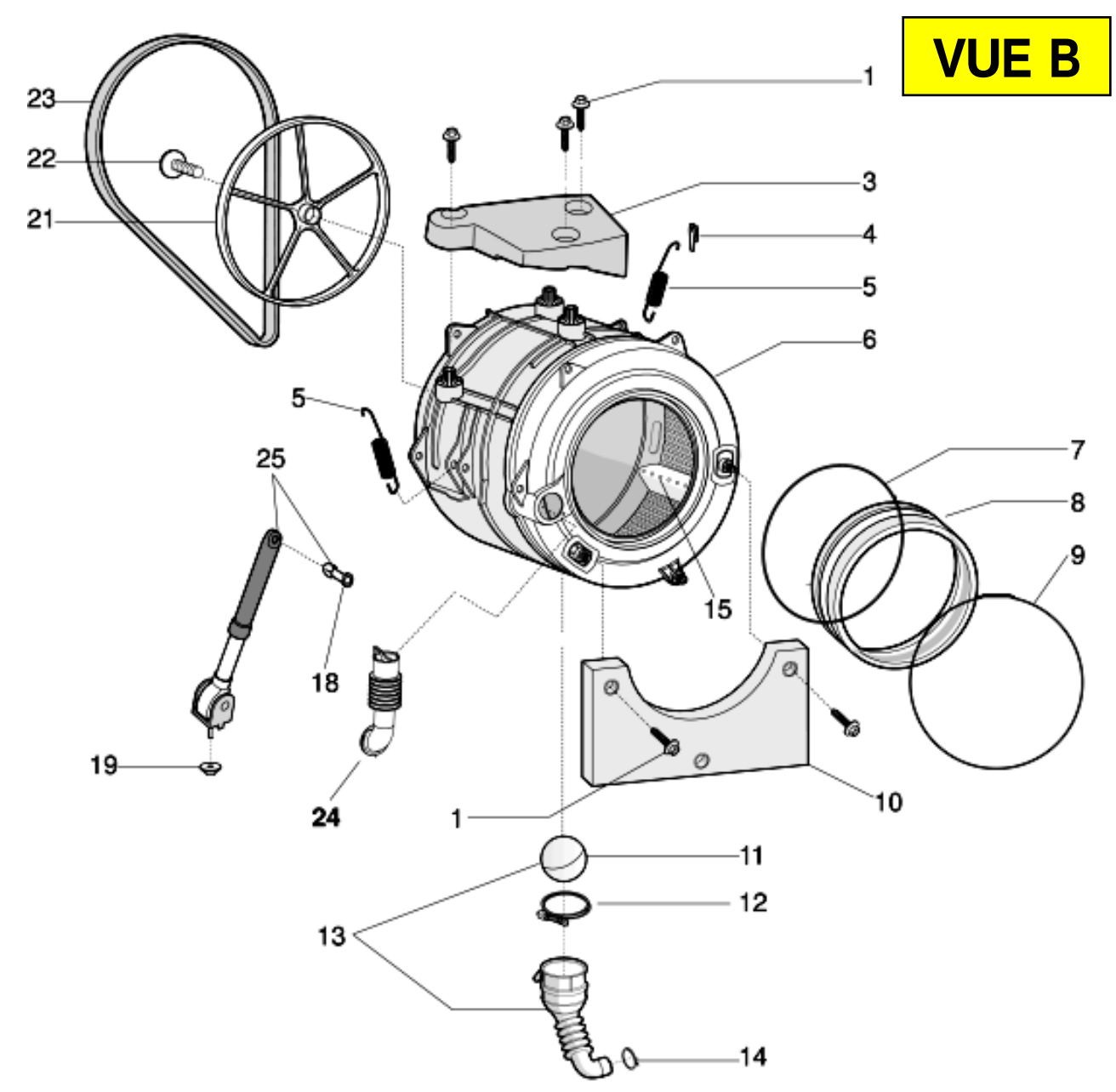
VUE B
23
22
21
1
3
4
5
6
5
25
7
8
9
15
18
19
24
1
10
11
12
13
14

VUE C

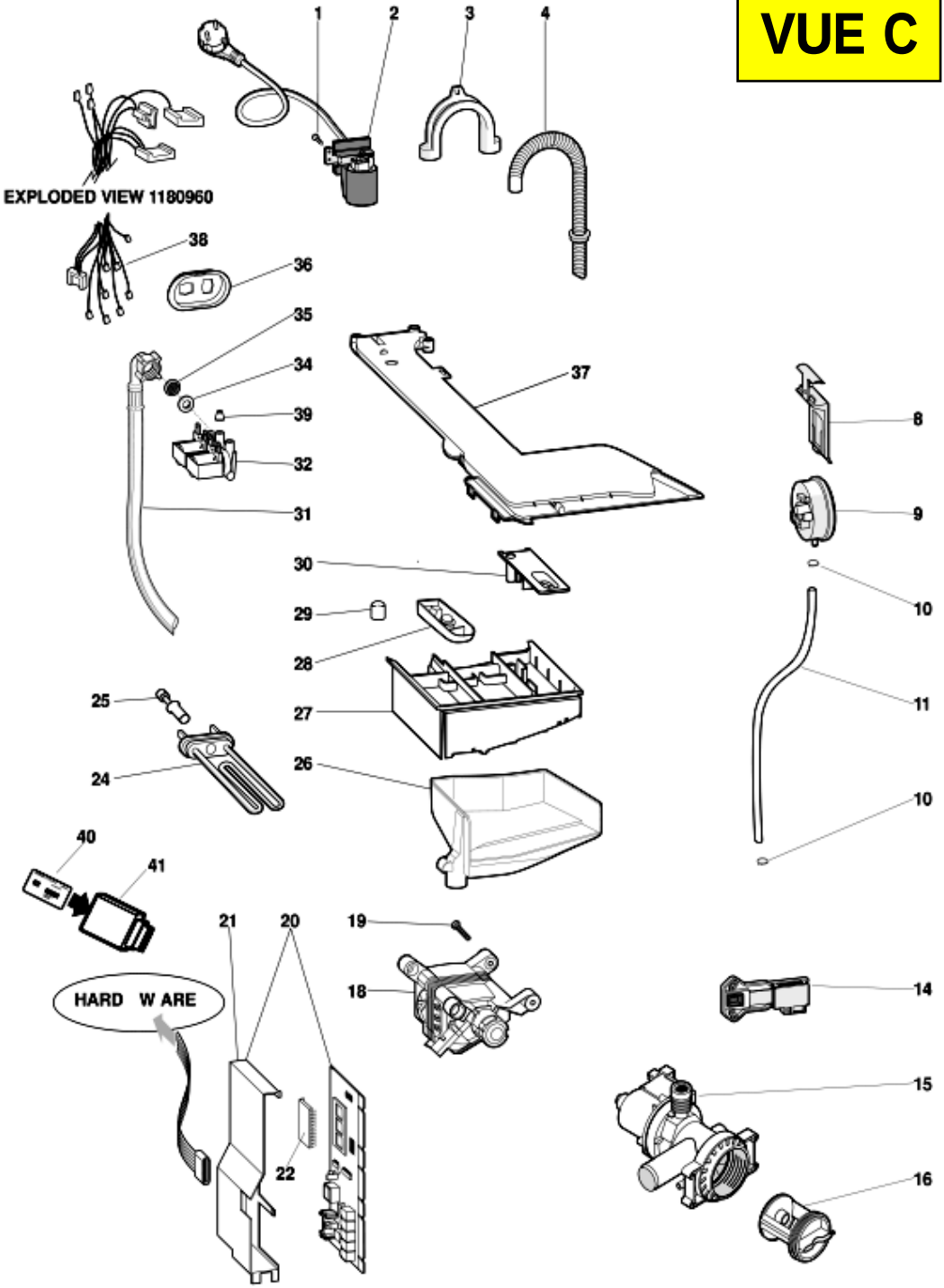
EXPLODED VIEW 1180960
1
2
3
4
38
36
35
34
39
32
31
37
8
9
10
30
29
28
27
11
25
24
26
10
40
41
21
20
19
18
14
HARD W ARE
15
22
16
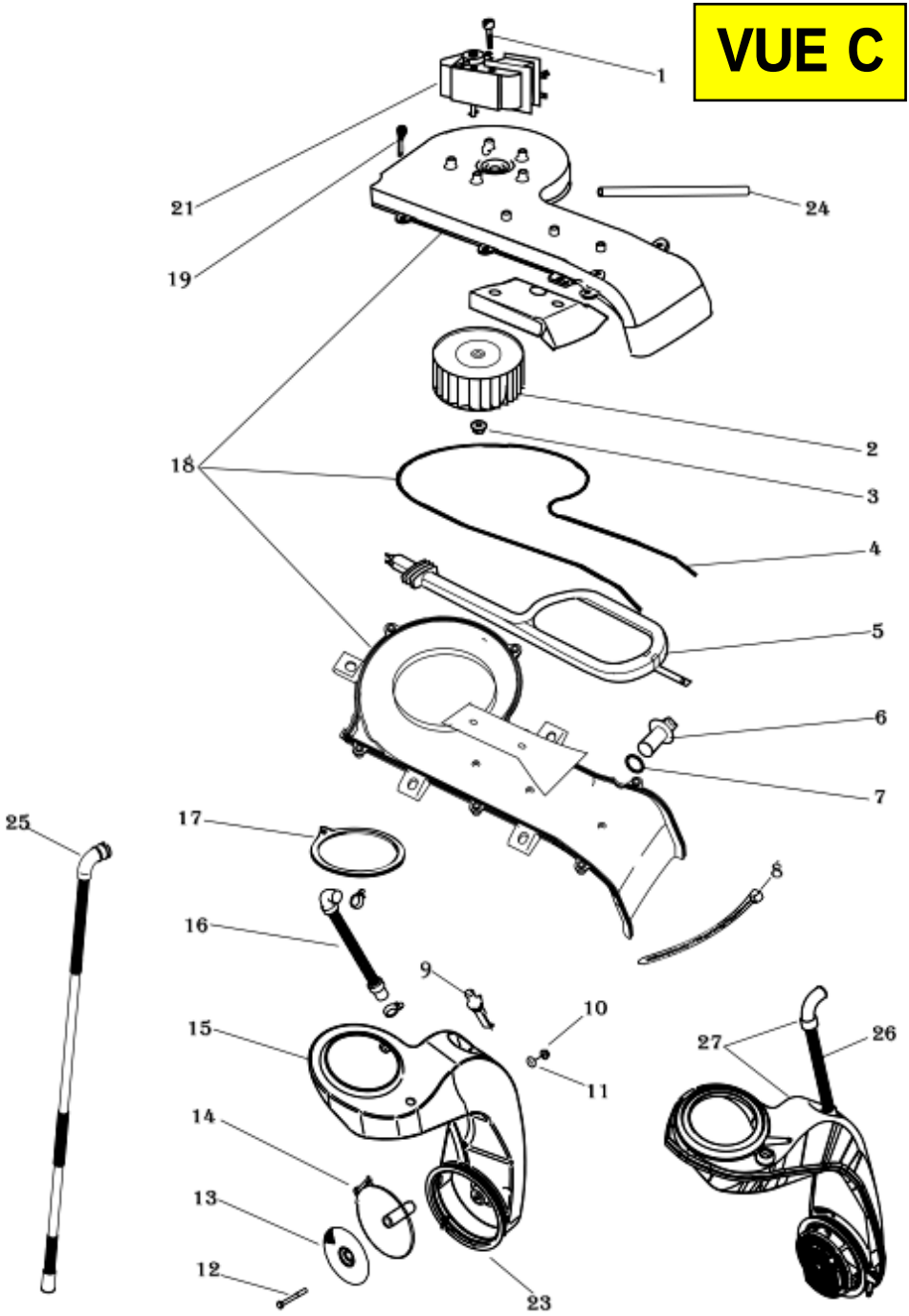
VUE C