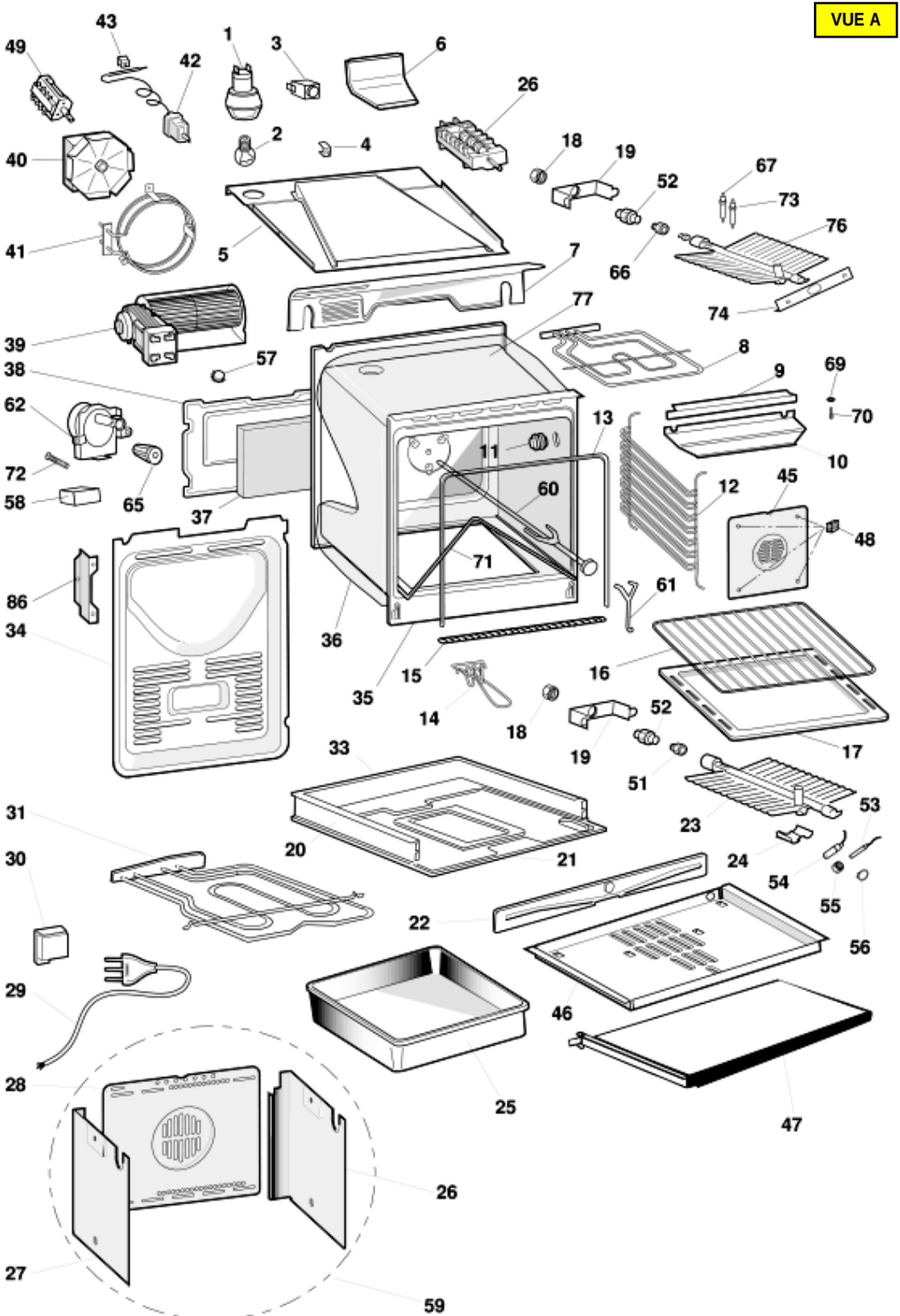
VUE A
43
49
42
1
3
6
26
2
4
18
19
40
67
52
73
76
41
5
7
66
74
77
39
57
8
38
9
69
62
13
70
11
10
72
60
12
45
58
65
37
48
71
86
61
34
36
16
15
35
14
18
52
19
17
33
51
53
31
23
20
21
24
30
54
55
22
56
29
46
28
25
47
26
27
59

VUE B

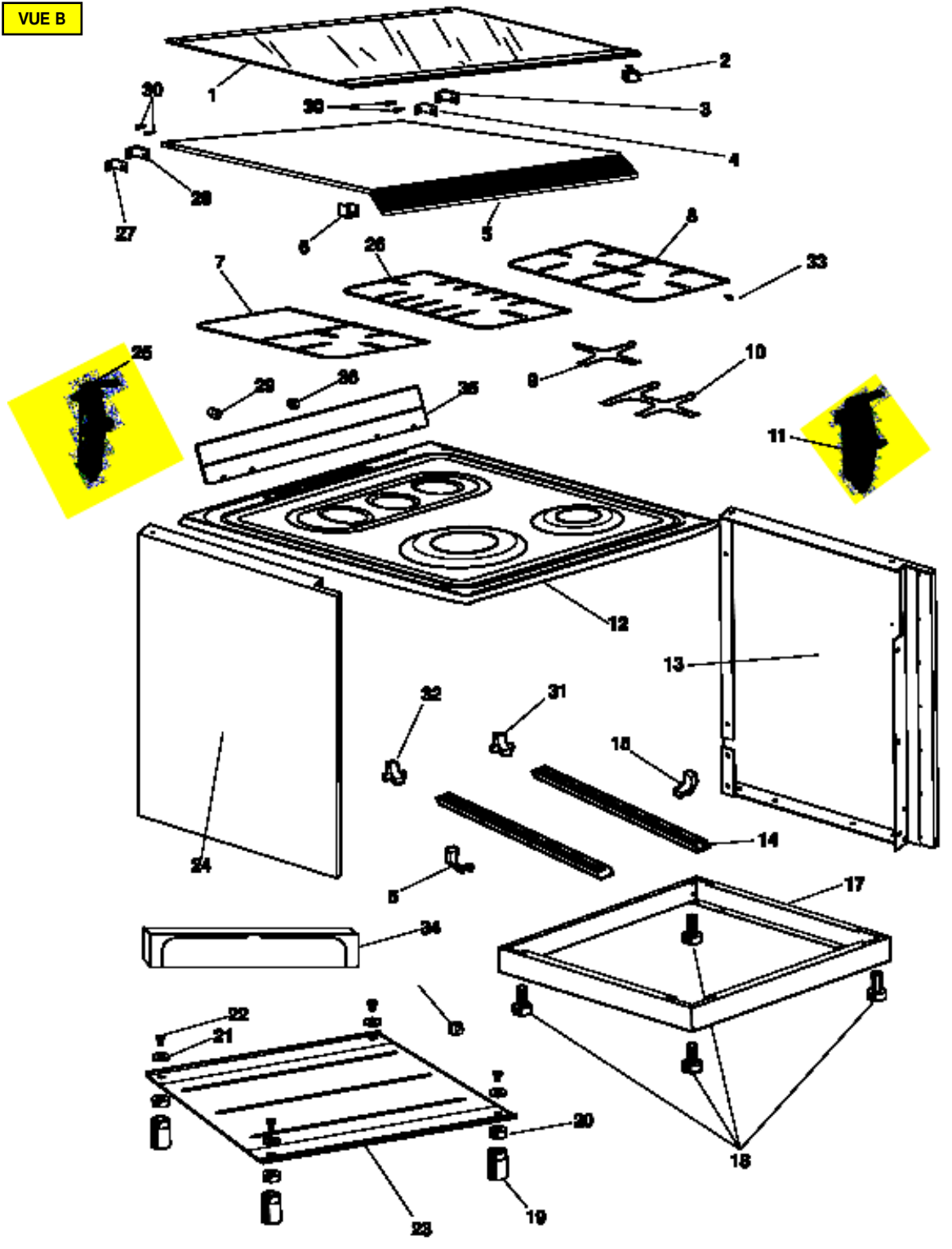
1
2
3
4
5
6
7
8
9
10
11
12
13
14
15
16
17
18
19
20
21
22
23
24
25
26
27
28
29
30
31
32
33
34
35
36

VUE C

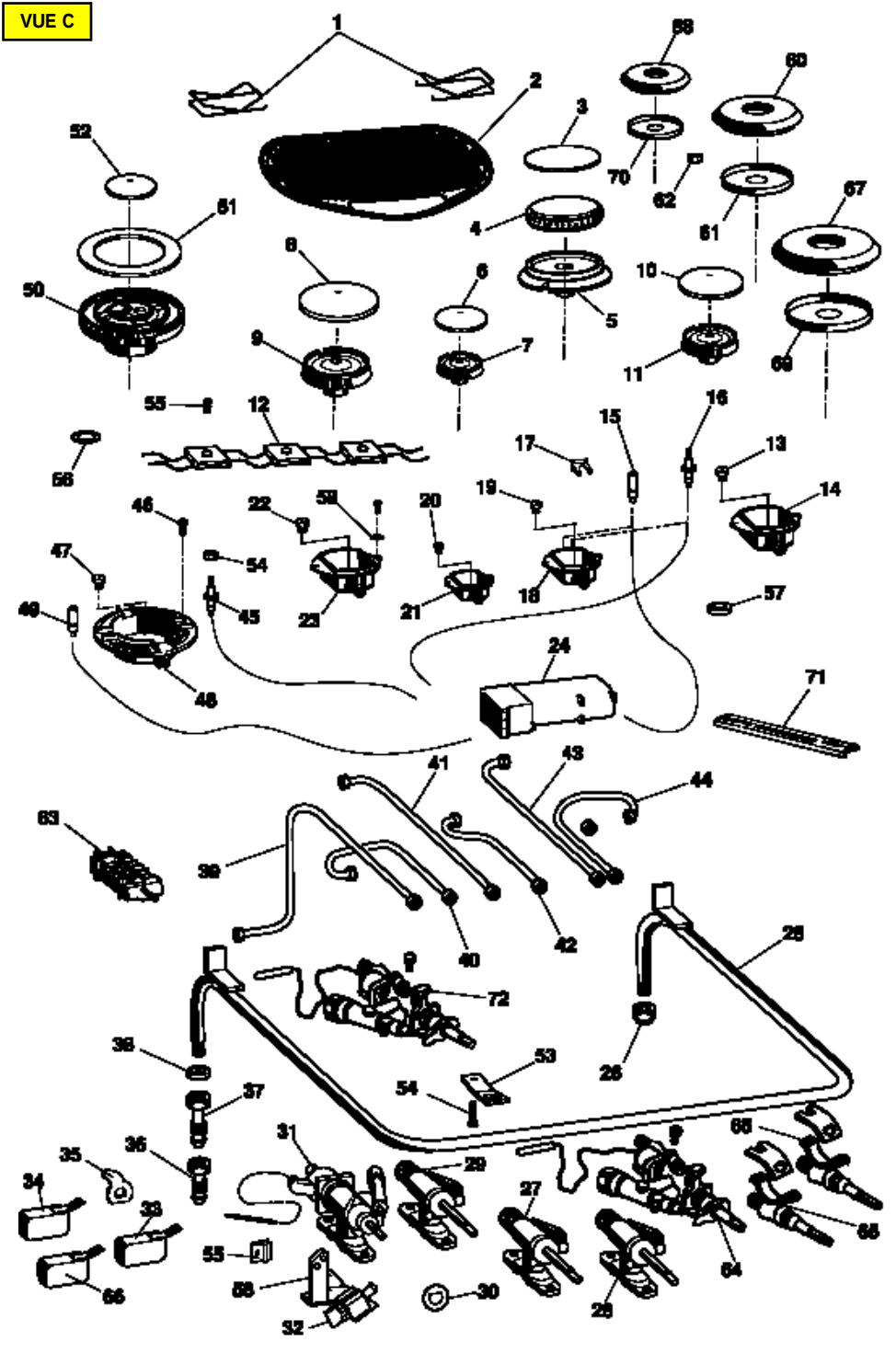
1
2
3
4
5
6
7
8
9
10
11
12
13
14
15
16
17
18
19
20
21
22
23
24
25
26
27
28
29
30
31
32
33
34
35
36
37
38
39
40
41
42
43
44
45
46
47
48
49
50
51
52
53
54
55
56
57
58
59
60
61
62
63
64
65
66
67
68
69
70
71
72

VUE D

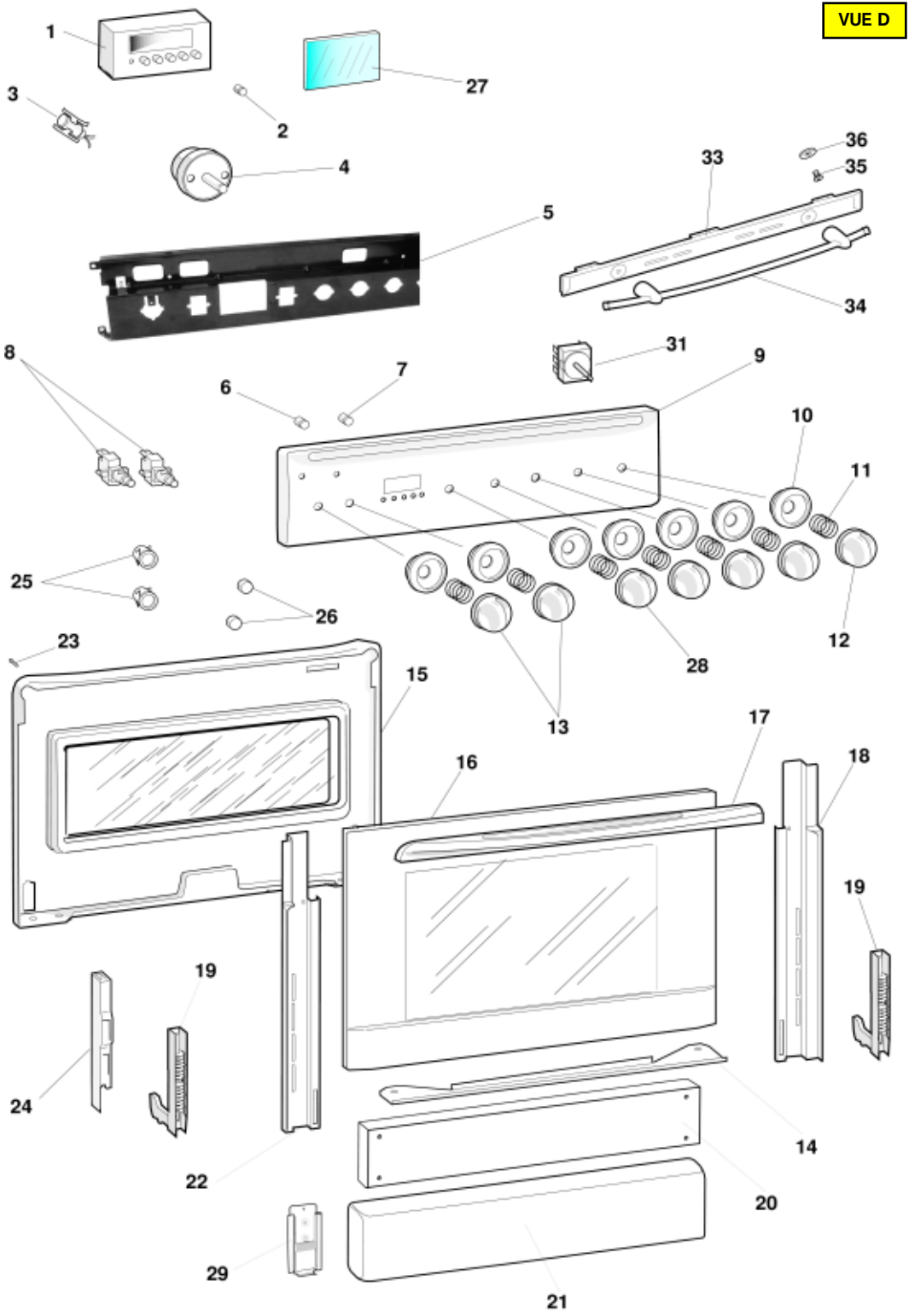
1
27
3
2
4
36
33
35
5
34
31
8
7
6
9
10
11
25
26
12
28
23
13
15
17
16
18
19
19
24
22
14
20
29
21