VUE A

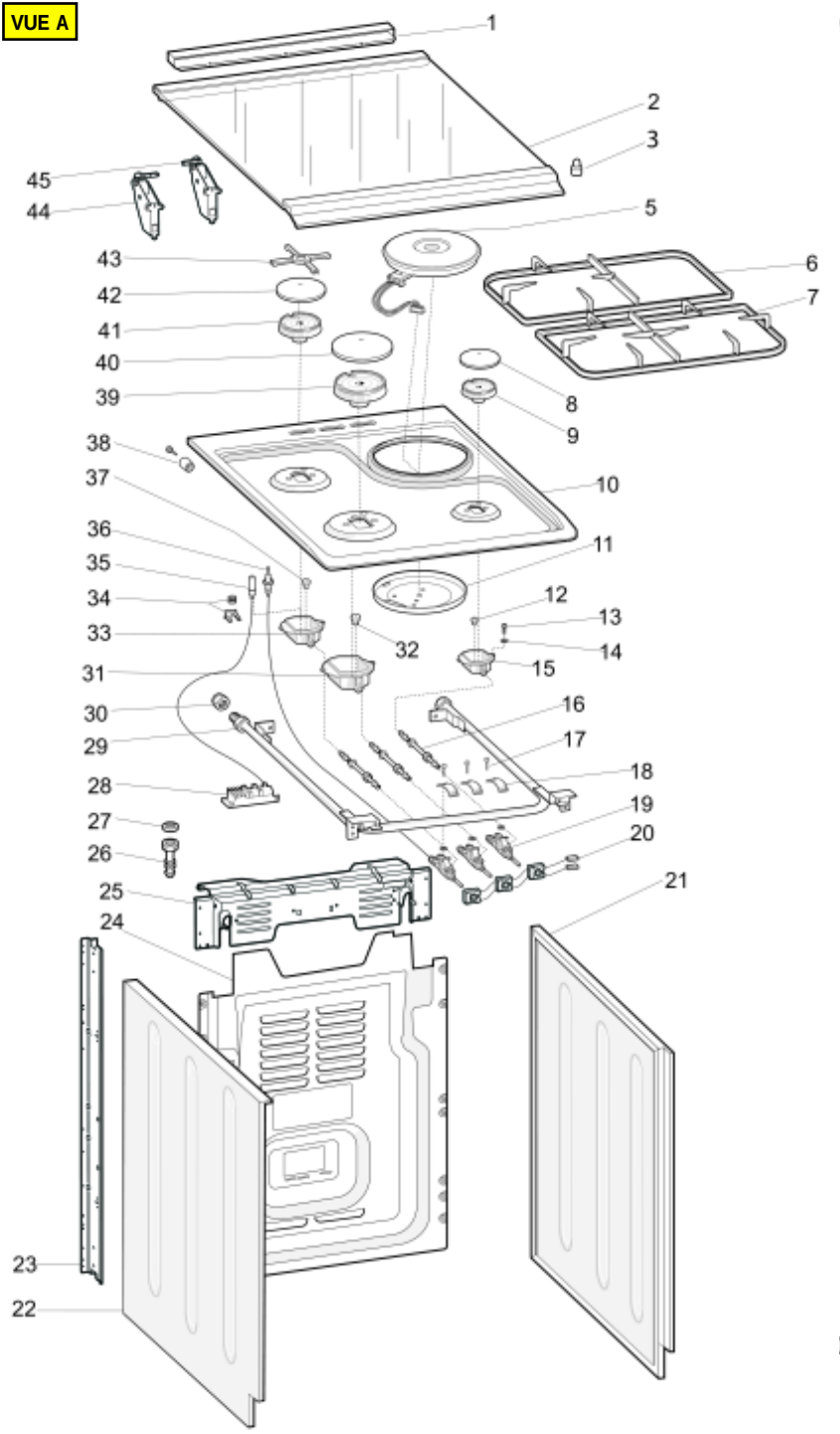
1
2
3
45
44
5
43
6
42
7
41
40
39
8
9
38
10
37
36
11
35
34
12
13
33
32
14
31
15
30
16
29
17
18
28
19
27
20
26
21
25
24
23
22

VUE B

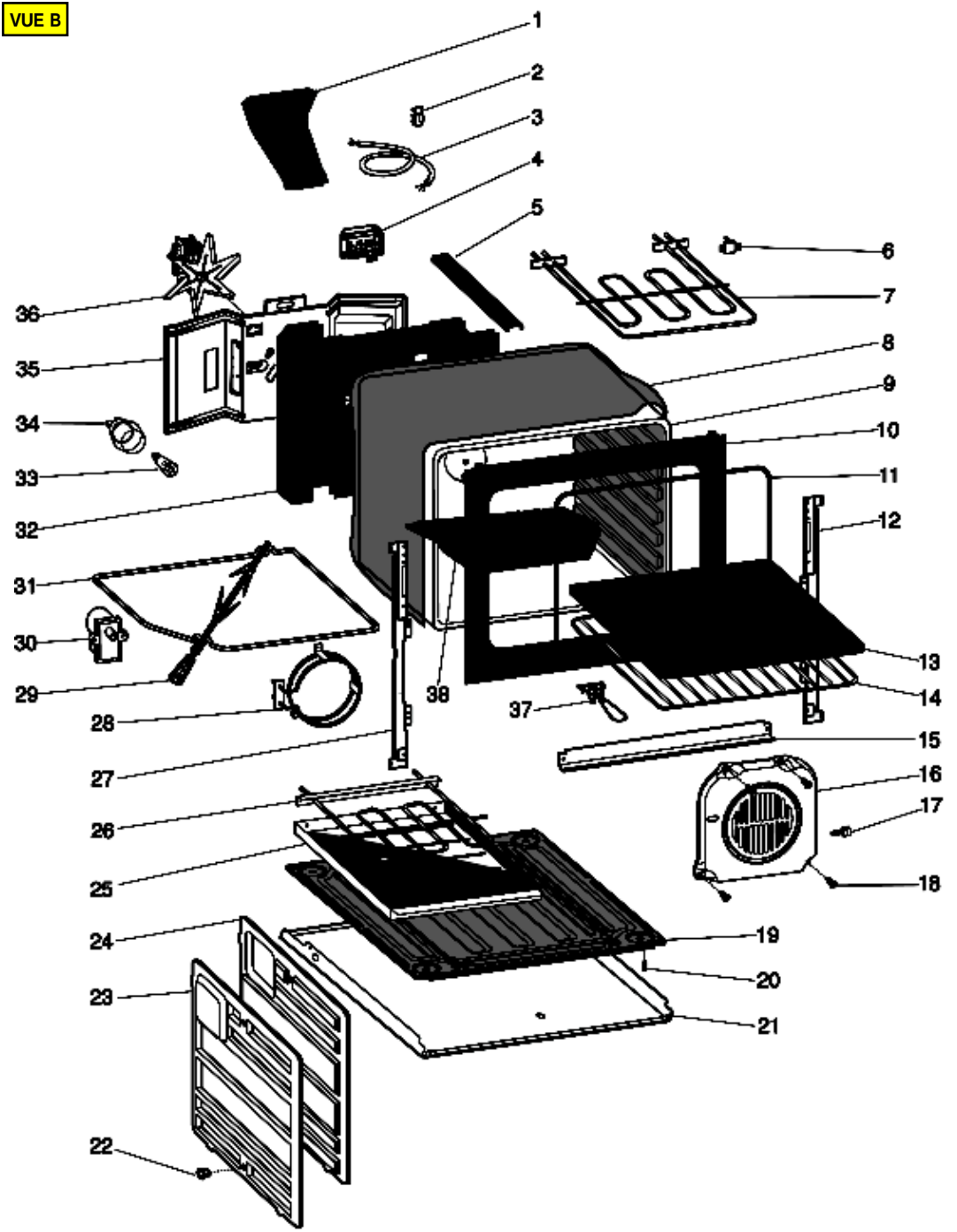
1
2
3
4
5
6
7
8
9
10
11
12
13
14
15
16
17
18
19
20
21
22
23
24
25
26
27
28
29
30
31
32
33
34
35
36
37
38

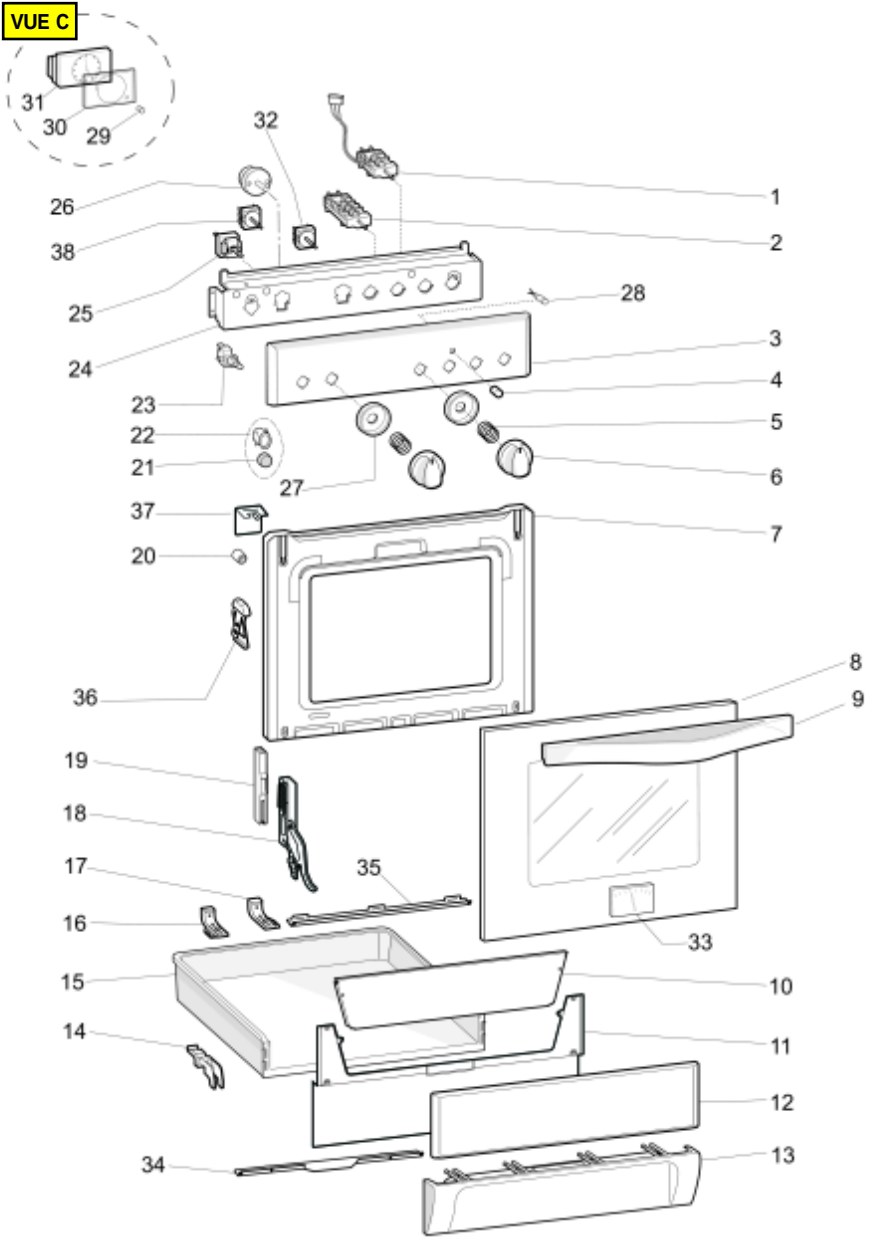
VUE C
31
30
29
32
26
38
25
24
23
22
21
37
20
36
19
18
17
16
15
14
34
1
2
28
3
4
5
6
27
7
8
9
35
33
10
11
12
13