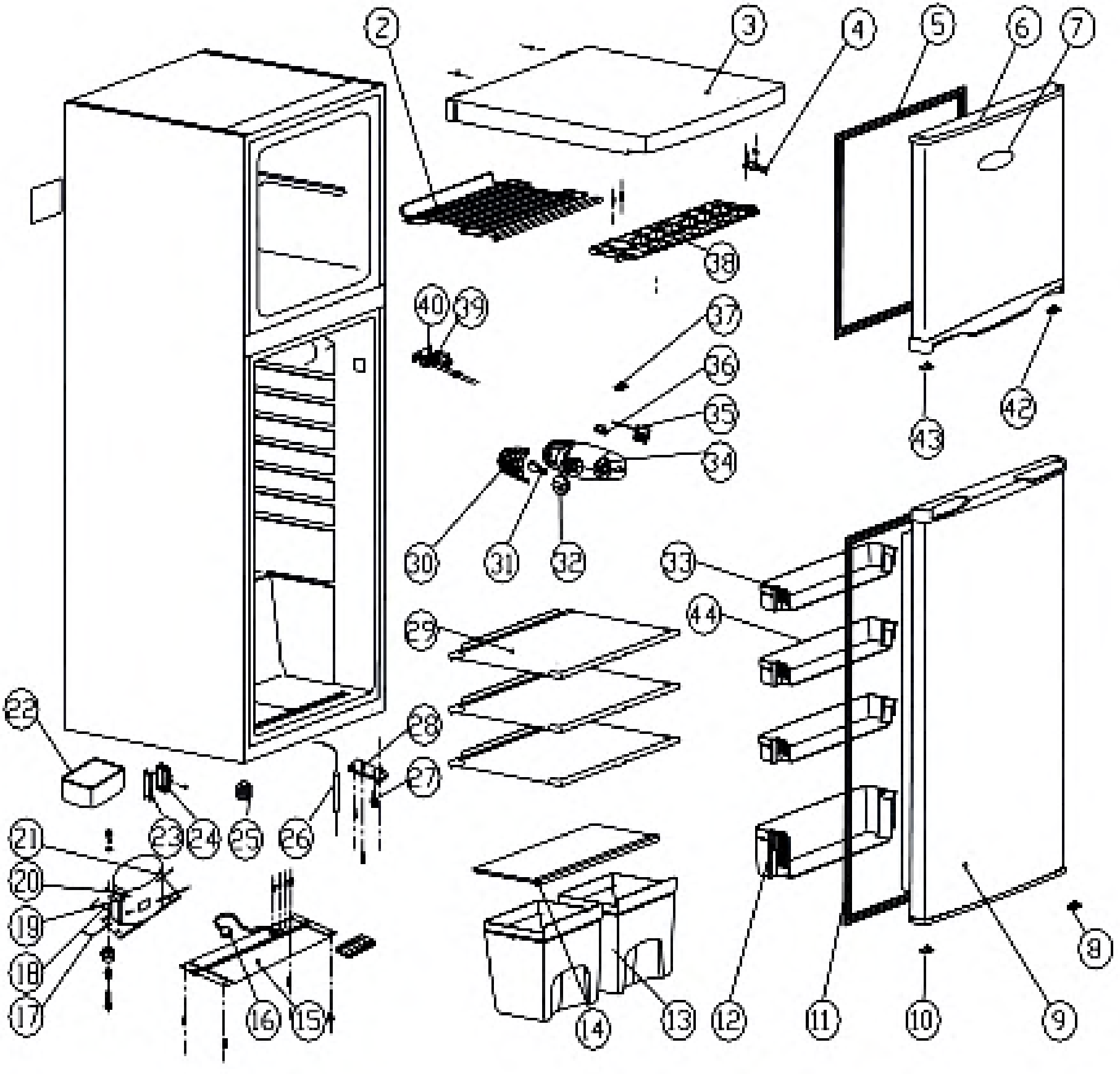
2
3
4
5
6
7
38
40
39
37
36
35
34
43
42
30
31
32
33
44
29
28
27
22
23
24
25
26
21
20
19
18
17
16
15
14
13
12
11
10
9